PRZEKRÓJ POPRZECZNY 1:50

PRZEKRÓJ PODŁUŻNY 1:50

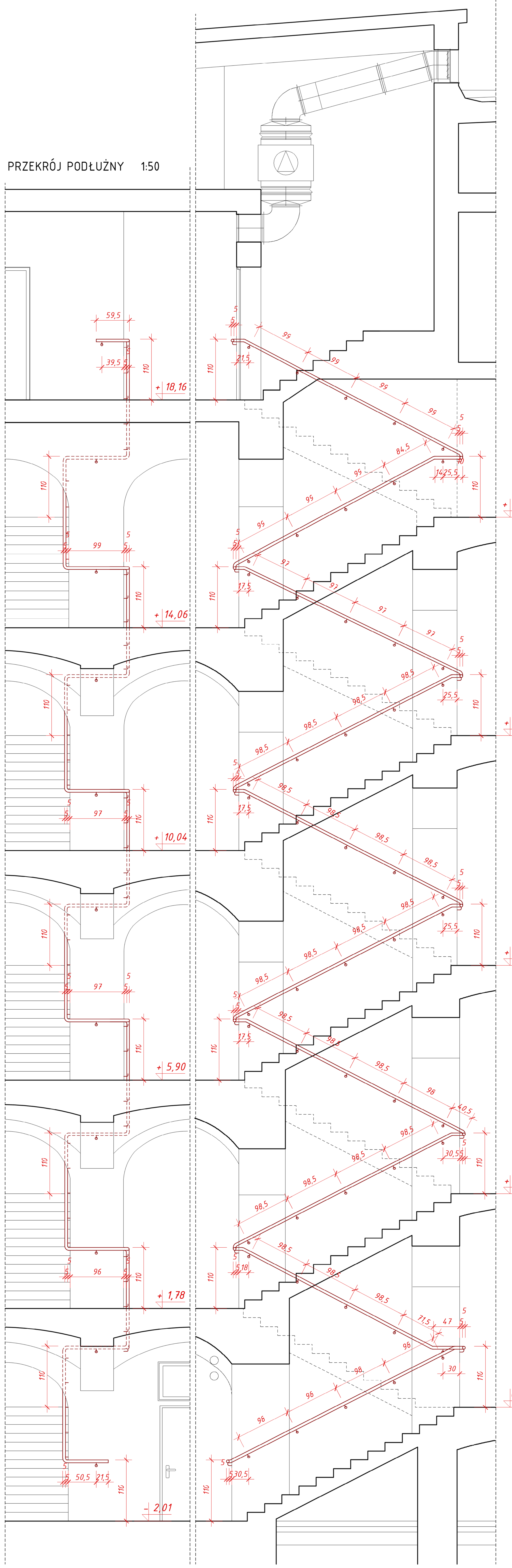

WYMIANA POCHWYTÓW BALUSTRADY KLATKI SCHODOWEJ

- Demontaż istniejącej balustrady

Ze względu na niespełnianie wymogów projekt przewiduje wymianę istniejącej balustrady klatki schodowej. Istniejąca balustrada nie spełnia wymagań przeciwpożarowych (wykonana jest z drewna) oraz nie odpowiada obowiązującym przepisom odnośnie wysokości pochwytu.
Przewiduje się usunięcie istniejącej balustrady.

- Montaż nowej balustrady

Ze względu na dostosowanie istniejącej balustrady do wymaganej wysokości przewiduje się montaż pochwytu na wymaganej wysokości 110 cm.
Projektowany pochwyt należy wykonać z rury ze stali nierdzewnej średnicy 50 mm. Mocowanie pochwytu poprzez element wykonany ze stali nierdzewnej zgodnie z rysunkiem. Nowy pochwyt należy wykonać na całej długości istniejącej balustrady nie pozostawiając przerw, zachowując ciągłość pochwytu. Wszystkie połączenia wykonać jako połączenia spawane niewidoczne.
Przed wykonaniem należy sprawdzić istniejące wymiary z natury.

WIDOK BALUSTRADY NA ŚCIANIE ZEWNĘTRZNEJ

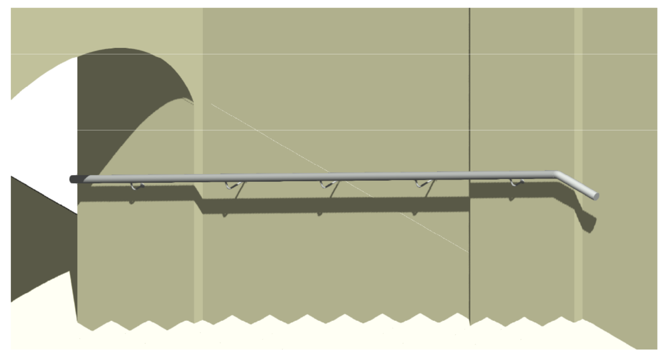

WIDOK BALUSTRADY NA FILARZE WEWNĘTRZNYM

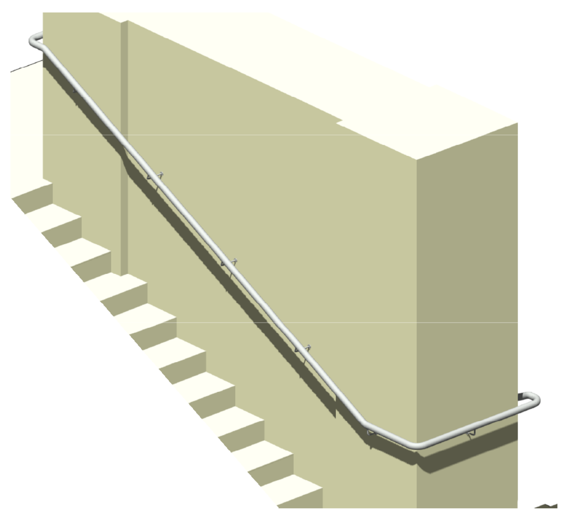

POCHWYT PROJEKTOWANEJ BALUSTRADY

- POCHWYT

Wykonany z rury ze stali nierdzewnej o średnicy 50mm

- ELEMENT MOCUJĄCY POCHWYT

Pręt stalowy średnicy 10mm

- ROZETA MASKUJĄCA ZE STALI NIERDZEWNEJ

Wszystkie połączenia wykonać jako spawane oszlifowane i niewidoczne. W ścianie należy osadzić marki stalowe, do których mocowany będzie element mocujący pochwyt.

SKALA 1:2

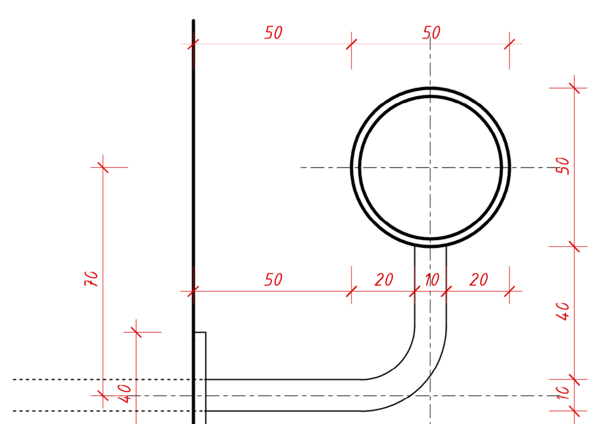

SZACHT KANAŁU NAWIEWNEGO - RZUT 1:20

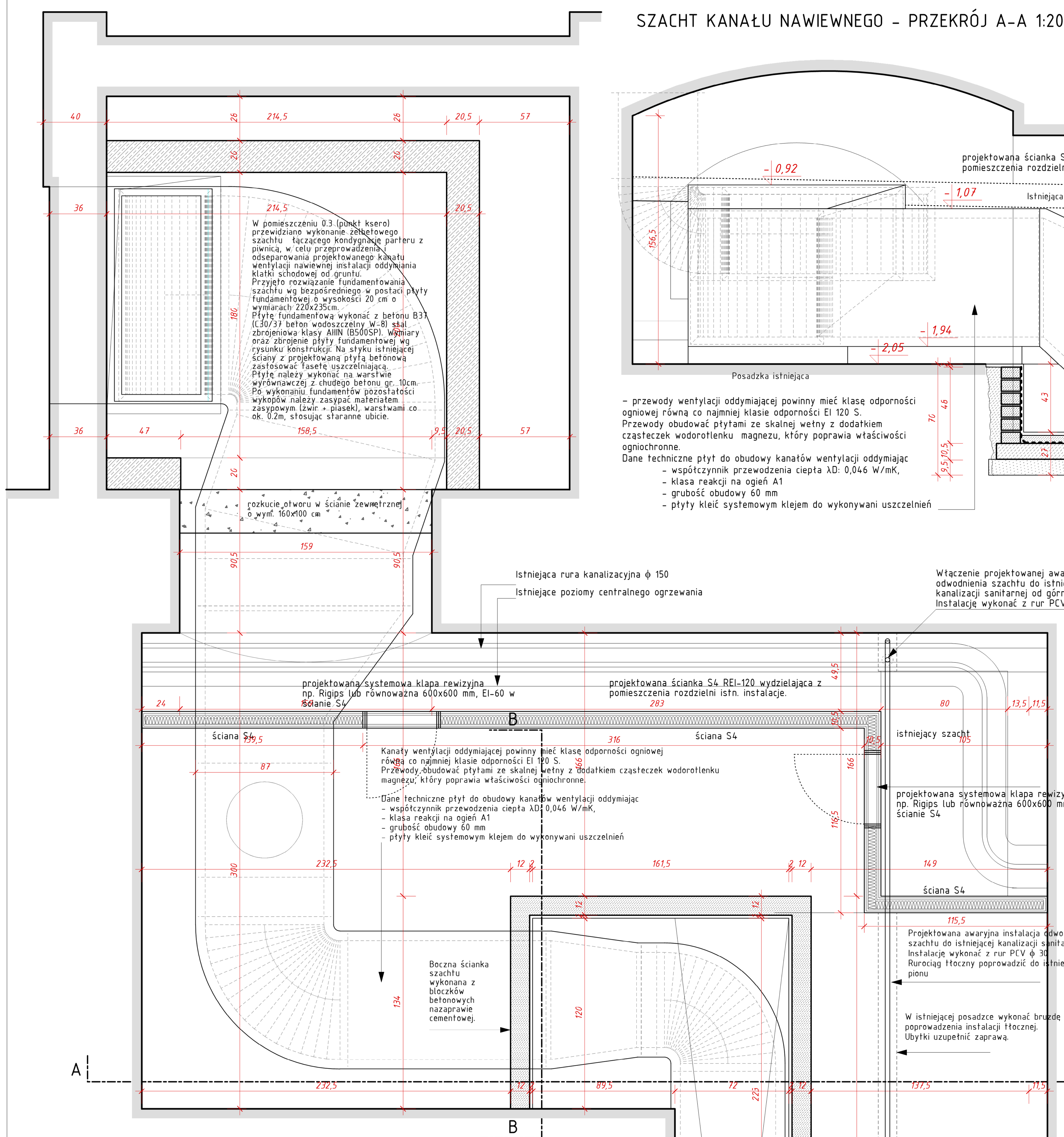

P1

płytki gresowe, antypoślizgowe 30.0x30.0 cm na kleju elastycznym np. Nowa Gala Signum SG 02 lub równoważne innego producenta(uzgodnić z Inwestorem)	2,0 cm
hydroizolacja podpłytkowa z elastycznej zaprawy hydroizolacyjnej np. KOSTER NB Elastik szary lub równoważna. Na styku wylewki ze ścianą i we wszystkich załamaniach należy wkleić taśmę uszczelniająca KOSTER Flextec lub równoważną innego systemu	0,2 cm (3,6 kg/m2)
preparat grunt. na bazie polimer.-krzemianowej np. KÖSTER Polysil TG 500 lub równoważny innego syst.	0,15 kg/m2
wylewka betonowa zbrojona siatką Ø3mm, 15x15 cm -warstwa dociskowa	5,0 cm
elastyczna zaprawa hydroizolacyjna np. KÖSTER NB Elastik szary lub równoważna innego systemu uwaga: izolację wyciągnąć na ścianę na wys. 20.0 cm powyżej posadzki	0,25 cm (4,5 kg/m2) na 2 warstwy
mikrozaprawa uszczelniająca np. KÖSTER NB 1 szara (2 warstwy) z dodatkiem SB Haftemulsion lub równoważny innego systemu uwaga: izolację pod posadzką połączyć z izolacją ściany	0,2 cm (2,5 kg/m2) na 2 warstwy
preparat grunt. na bazie polimer.-krzemianowej np. KÖSTER Polysil TG 500 lub równoważny innego syst.	0,15 kg/m2
beton podkładowy C12/15 jako warstwa wyrównująca z domieszką uszczelniającą do betonu KÖSTER BDM lub równoważną	10,0 cm
grunt wyrównać, wykonać podsypkę żwirową, zagęścić równomiernie do stopnia zagęszczenia Id=0,6	10,0 cm

P3

płytki gresowe, antypoślizgowe 30.0x30.0 cm na kleju elastycznym np. Nowa Gala Signum SG 02 lub równoważne innego producenta(uzgodnić z Inwestorem)	2,0 cm
wylewka cementowa zbrojona siatką z prętów Ø3mm co 10 cm z betonu B15	5,0 cm
folia budowlana PVC gruba 0,5 mm	
styropian twardy np. Termo Organika Silver Dach-Podłoga	10,0 cm
2x masa bitumiczna do stosowania bezpośrednio z izolacją termiczną KOESTER BIKUTHAN 2K	
płyta górna szachtu z betonu B37 (C30/37 beton wodoszczelny W-8 stal zbrojeniowa klasy AIIIN (B500SP).	14,0 cm

- W części pomieszczenia z obniżoną posadzką gdzie może wystąpić woda, ze względu na zainstalowane urządzenia przewiduje się instalację wpustu podłogowego.

Projektowaną instalację wykonać z rur i kształtek PVC o średnicy DN50.

Przejścia przez przegrody budowlane w tulejach ochronnych. Poziomy kanalizacyjne prowadzić pod posadzką ze spadkiem minimum 2% w kierunku projektowanej studzienki kanalizacyjnej.

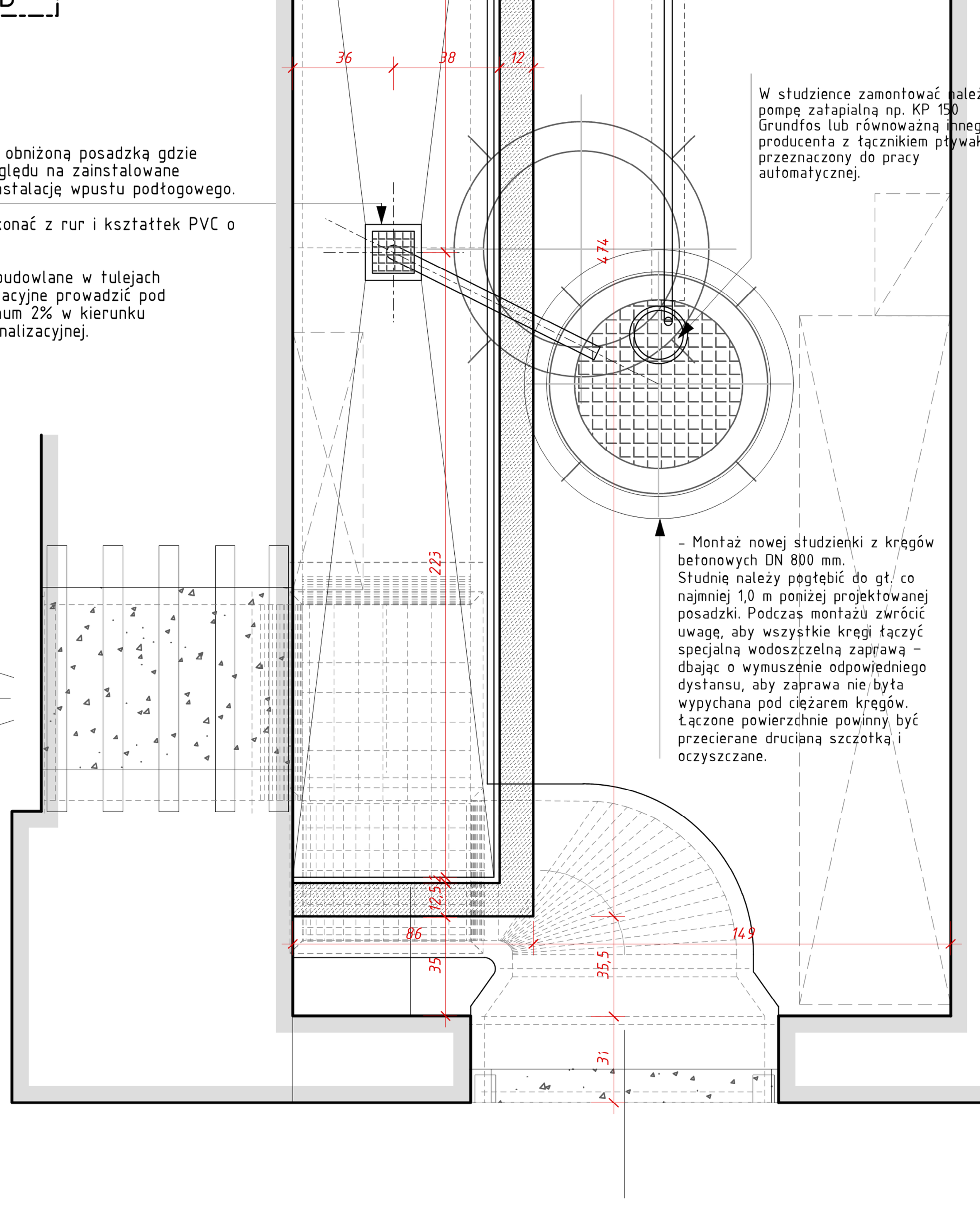

SZACHT KANAŁU NAWIEWNEGO - PRZEKRÓJ A-A 1:20

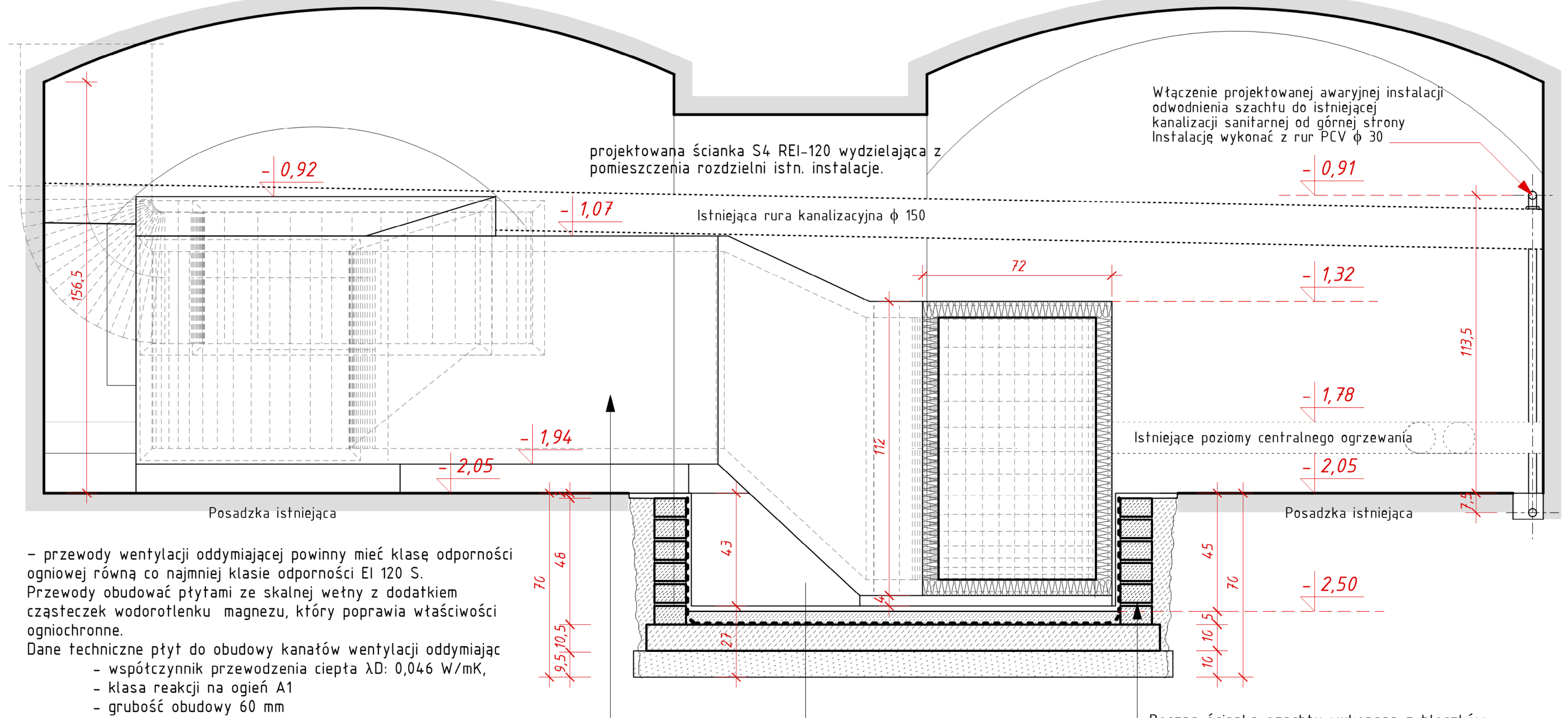

- przewody wentylacji oddymiającej powinny mieć klasę odporności ogniowej równą co najmniej klasie odporności EI 120 S.
Przewody obudować płytami ze skalnej wełny z dodatkiem cząsteczek wodorotlenku magnezu, który poprawia właściwości ogniochronne.
Dane techniczne płyt do obudowy kanałów wentylacji oddymiając
  - współczynnik przewodzenia ciepła λD: 0,046 W/mK,
  - klasa reakcji na ogień A1
  - grubość obudowy 60 mm
  - płyty kleić systemowym klejem do wykonywani uszczelnień

Boczna ścianka szachtu wykonana z bloczków betonowych nazaprawie cementowej.

PRZEKRÓJ B-B 1:20

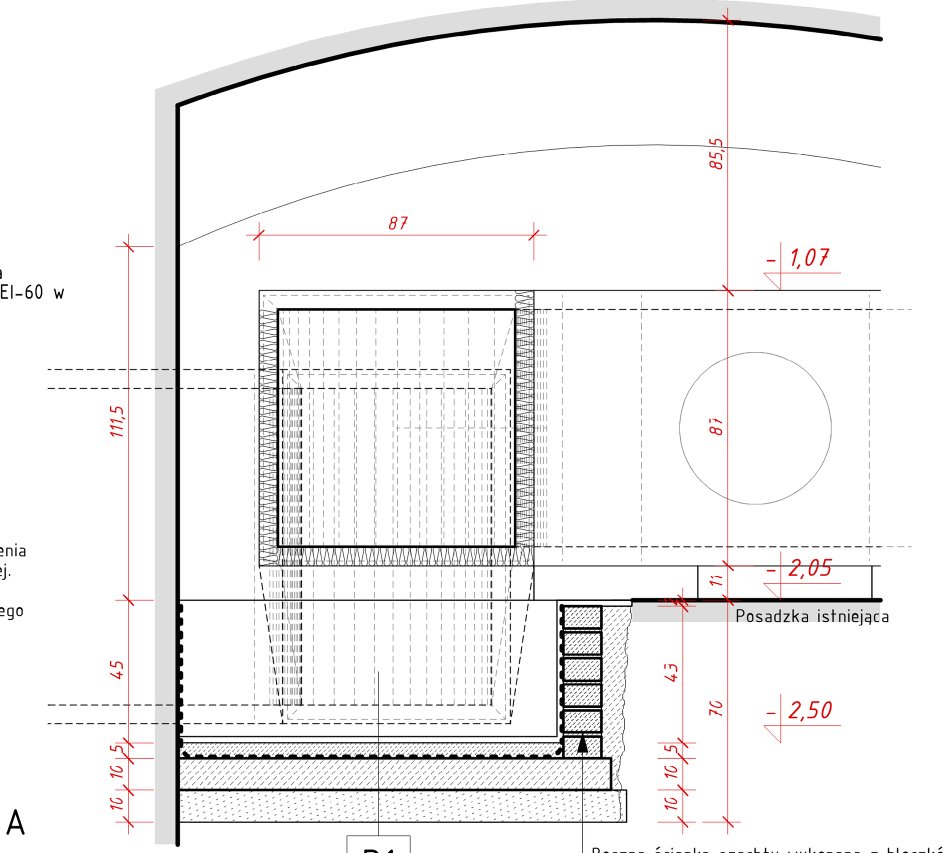

Boczna ścianka szachtu wykonana z bloczków betonowych nazaprawie cementowej.

Kanały wentylacji oddymiającej powinny mieć klasę odporności ogniowej równą co najmniej klasie odporności EI 120 S.
Przewody obudować płytami ze skalnej wełny z dodatkiem cząsteczek wodorotlenku magnezu, który poprawia właściwości ogniochronne.

Dane techniczne płyt do obudowy kanałów wentylacji oddymiając
- współczynnik przewodzenia ciepła λD: 0,046 W/mK,
- klasa reakcji na ogień A1
- grubość obudowy 60 mm
- płyty kleić systemowym klejem do wykonywani uszczelnień

Obniżenie i wykonanie nowej posadzki

Hydroizolacja pod posadzkami w piwnicach
Zakres robót:

1. Skuć posadzkę oraz wylewkę cementową oraz podłoże z betonu podkładowego
uwaga:
W związku z potrzebą obniżenia posadzki o 45 cm, względem istniejącej, przyjmuje się rozwiazanie polegające na ułożeniu nowej podbudowy z betonu podkładowego C12/15 gr. 10,0 cm z domieszką uszczelniającą do betonu KÖSTER BDM lub równoważną jako warstwy nosnej pod izolację
Podłoże betonowe musi być czyste, mocne, suche, równe, bez ubytków, gniazd żwirowych i ostrych krawędzi.

2. Z uwagi na nieznany poziom wód gruntowych w podłożu zalecane jest wykonanie najpierw krystalizującą hydroizolację mineralną KÖSTER NB 1 dla przygotowania i osuszenia podłoża pod hydroizolację elastyczną:
- podłoże zagruntować preparatem KOSTER POLYSIL TG 500 (0,15 kg/m2)
- na płytę betonową oraz na fasety i ok. 20 cm na ścianę nanieść dwie warstwy szlamu uszczelniającego KOSTER NB 1 z dodatkiem SB Haftemulsion do wody zarobowej w ilości 10-15%, zużycie KOSTER NB 1: 2,5 kg/m2 na dwie warstwy.

3. Po min. 24-48 godz. nanieść za pomocą szpachli w dwóch warstwach elastyczną zaprawę hydroizolacyjną KOSTER NB Elastik. na grubość 2,5 mm (zużycie 4,5 kg/m2 na dwie warstwy).

4. Po wykonaniu wylewki dociskowej podłoże należy zagruntować preparatem KOSTER POLYSIL TG 500 (zużycie 0,15 kg/m2). Następnie należy wykonać hydroizolację podpłytkową z elastycznej zaprawy hydroizolacyjnej KOSTER NB Elastik szary na gr. 2 mm (zużycie 3,6 kg/m2). Na styku wylewki ze ścianą i we wszystkich załamaniach należy wkleić taśmę uszczelniająca KOSTER Flextec.
Po 48 godz. od wykonania hydroizolacji podpłytkowej z KOSTER NB Elastik można przystąpić do układania płytek gresowych.

UWAGI:

1. WYMIARY SPRAWDZIĆ NA BUDOWIE.
2. PROJEKT ARCHITEKTONICZNY ROZPATRYWAĆ Z PROJEKTAMI BRANŻOWYMI.
3. ROZPATRYWAĆ Z TEKSTEM OPRACOWANIA PROJEKTOWEGO.
4. PRACE PROWADZIĆ ZGODNIE Z OBOWIĄZUJĄCYMI POLSKIMI NORMAMI I WARUNKAMI TECHNICZNYMI WYKONANIA I ODBIORU ROBÓT BUDOWLANYCH.
5. PRZED ROZPOCZĘCIEM ROBÓT WYKONAWCA ZOBOWIĄZANY JEST DO ZAPOZNANIA SIĘ SZCZEGÓŁOWO Z PROJEKTEM I W PRZYPADKU STWIERDZENIA KOLIZJI LUB WĄTPLIWOŚCI, CO DO ZASTOSOWANYCH ROZWIĄZAŃ, POWINIEN ZAWIADOMIĆ PROJEKTANTA W CELU ICH WYJAŚNIENIA.

INWESTOR: POLITECHNIKA KRAKOWSKA im. TADEUSZA KOŚCIUSZKI
UL. WARSZAWSKA 24
31-155 KRAKÓW

PS Architekci — PRACOWNIA PROJEKTOWA PAWEŁ BINEK
ul. gen. Bolesława Wieniawy Długoszowskiego 10/8
31-398 KRAKÓW
tel. kom. +48 /0/501 442 615
e-mail: ps.architekci@gmail.com
NIP: 677-172-21-19
REGON: 356570180
www.amlps.pl

WSZELKIE PRAWA ZASTRZEŻONE
DOKONYWANIE NA RYSUNKU ZMIAN, POPRAWEK, UZUPEŁNIEŃ ITP. ORAZ JEGO ROZPOWSZECHNIANIE BEZ ZGODY JEDNOSTKI AUTORSKIEJ JEST ZABRONIONE.

PROJEKT:	PROJEKT WYDZIELENIA POŻAROWEGO I ODDYMIANIA GŁÓWNEJ KLATKI SCHODOWEJ, WRAZ Z WYKONANIEM INST. SYGNALIZACJI POŻARU SSP, W BUDYNKU W-3 (10-21) WIEIK NA DZ. 3/12, OBR.118, UL. WARSZAWSKA 24, KRAKÓW - ŚRÓDMIEŚCIE		
TYTUŁ:	WYMIANA BALUSTRADY SZACH KANAŁU NAWIEWNEGO		
OPRACOWAŁ:	MGR INŻ.ARCH. WOJCIECH FRĄCZEK AB.III.7131-85/01		09.2021
	MGR INŻ.ARCH. PAWEŁ BINEK		
SPRAWDZIŁ:	MGR INŻ.ARCH. PIOTR BALIK MPOIA/075/2009		09.2021
BRANŻA:	ARCHITEKTURA	NR ARKUSZA / SHEET:	A-16
FAZA:	PROJEKT TECHNICZNY		
UMOWA NR:	DT-2/15/2021/10-21	SKALA / SCALE:	1:50 1:20 1:2
NR PROJEKTU:	01-05-2021		
DATA UKOŃCZENIA PRAC PROJEKTOWYCH -			09.2021
AutoCad LT2005		Serial-No: 342-20526863	