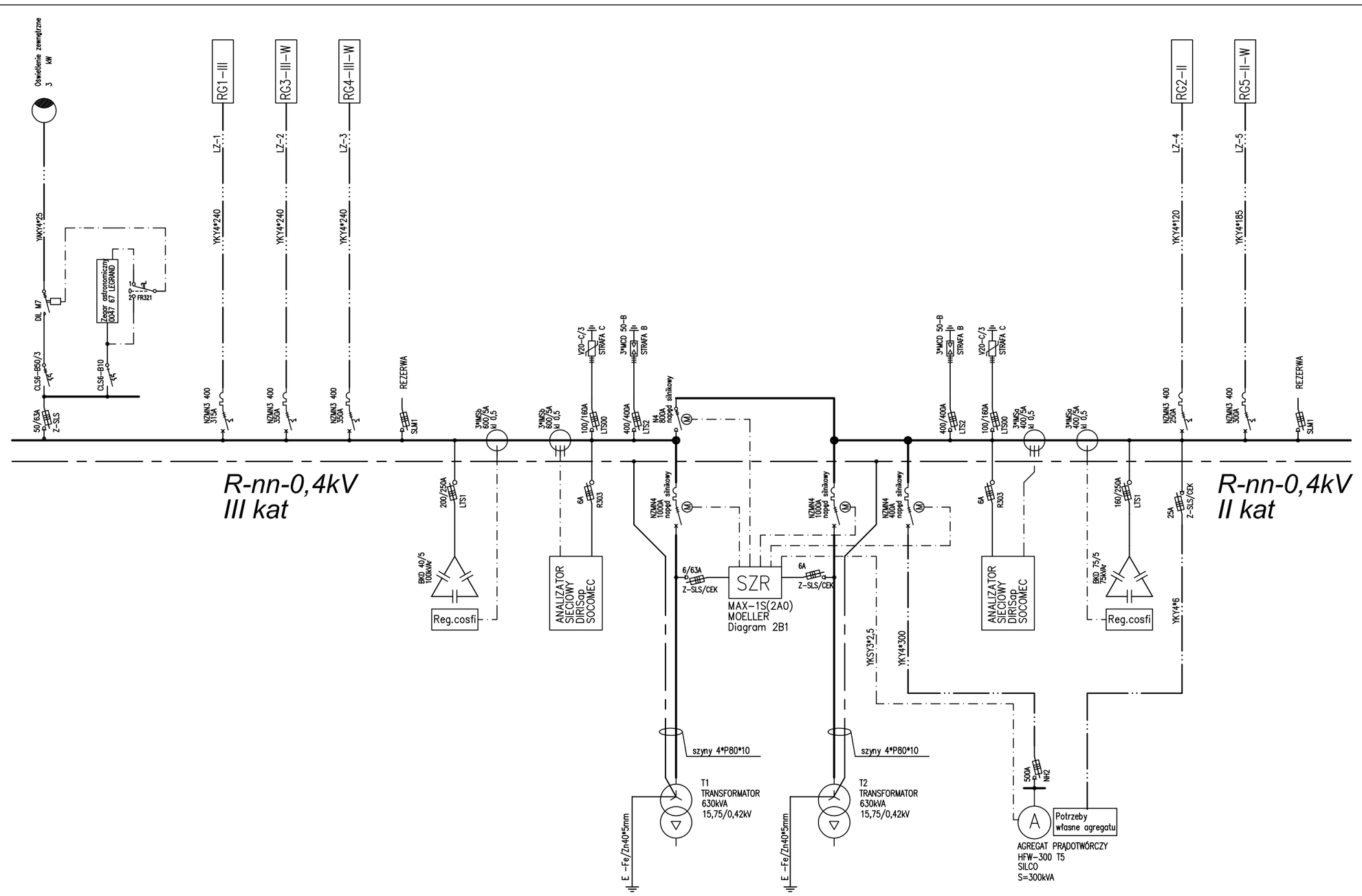

UKŁAD SIECIOWY TN-C

SYSTEM ZABEZPIECZEŃ OD PORAŻEŃ –
– SAMOCZYNNE WYŁĄCZENIE ZASILANIA

intech
rok Założenia 1989
Intech Sp. z o.o. 60-112 Poznań ul. Kościańska 39
tel./fax +61/8320 325 e-mail: biuro@intech.poznan.pl

TYTUŁ RYSUNKU

SCHEMAT nn-0,4kV STACJI TRANSFORMATOROWEJ

INWESTOR
Szpital Wojewódzki w Poznaniu
ul.Juraszów 7/19
60-479 Poznań

PROJEKTOWAŁ/OPRACOWAŁ.
mgr inż. Ryszard Konieczka upr. nr 302/81/Pw
inż. Maria Kempska upr. nr 19/84/Pw
mgr inż. Maciej Śliwa

PODPIS

INWESTYCJA
Przebudowa i rozbudowa bloku operacyjnego i centralnej sterylizatorni, Szpitala Wojewódzkiego w Poznaniu .

SPRAWDZAJĄCY
inż. Halina Kaczmarek upr. nr 12/Pw/94

PODPIS

BRANŻA	STADIUM / DATA	SYMBOL PROJEKTU	SKALA	NR RYSUNKU
Instalacje elektryczne	PB marzec 2008	19/07	1:100	PB-IE-16