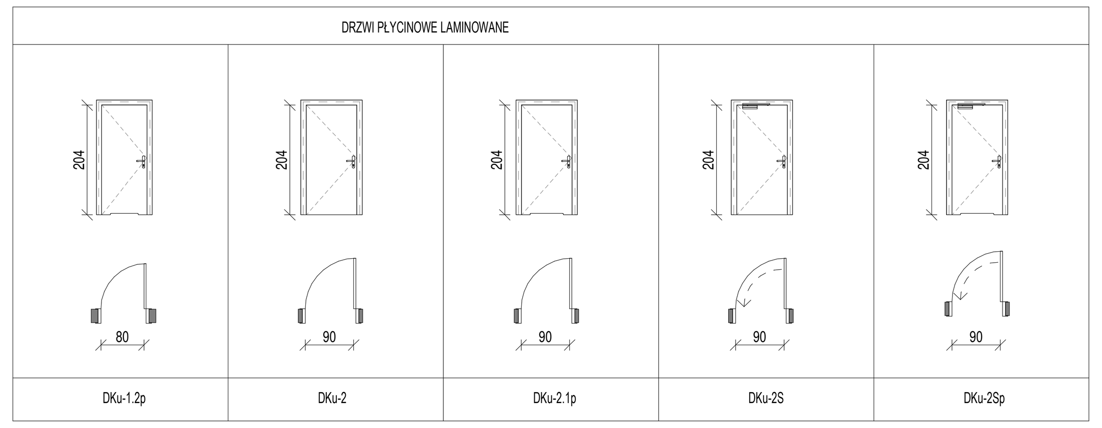

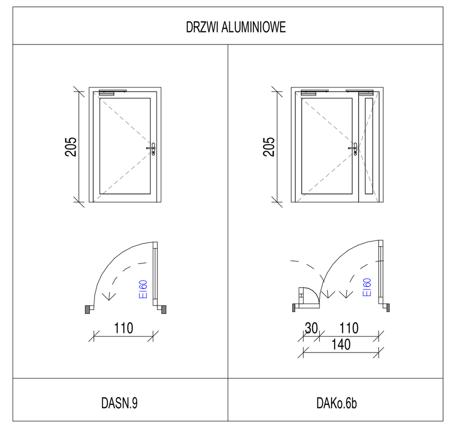

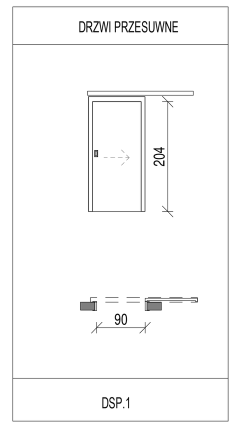

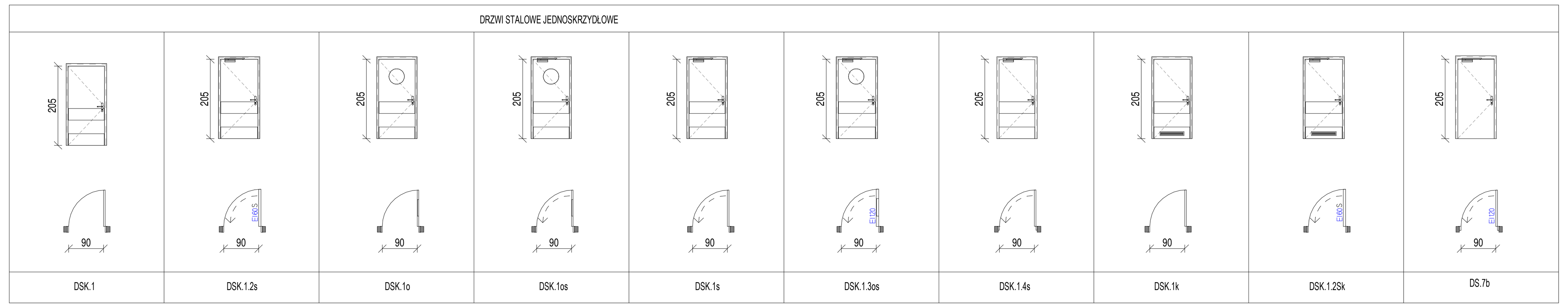

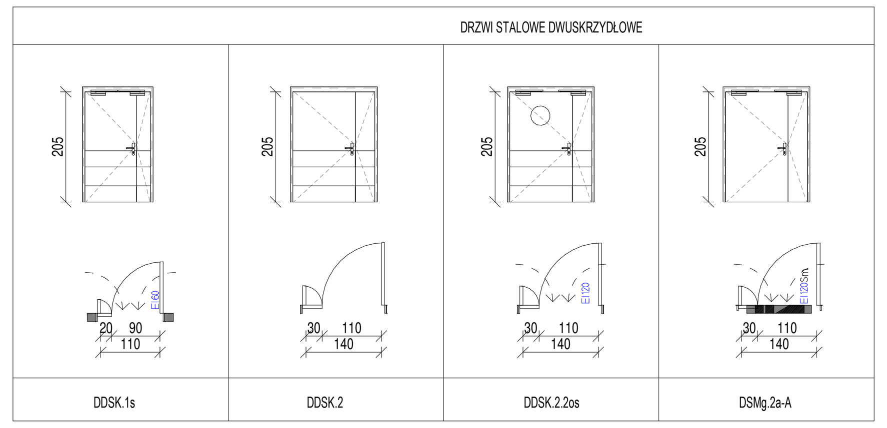

UWAGI:
1. KAŻDA ZMIANA DO PROJEKTU MUSI BYĆ ZAAKCEPTOWANA PRZEZ AUTORA DOKUMENTACJI PROJEKTOWEJ.
2. NINIEJSZE ZESTAWIENIE NALEŻY ROZPATRYWAĆ ŁĄCZNIE Z ODPOWIEDNIMI RYSUNKAMI ARCHITEKTONICZNYMI ORAZ OPISEM TECHNICZNYM.
3. WSZELKIE NAZWY WŁASNE PRODUKTÓW, MATERIAŁÓW I URZĄDZEŃ PRZYWOŁANE W NINIEJSZYM PROJEKCIE NALEŻY TRAKTOWAĆ JAKO PRZYKŁADOWE, SŁUŻĄCE OKREŚLENIU POŻĄDANEGO STANDARDU WYKONANIA I OKREŚLENIU NIEZBĘDNYCH WŁAŚCIWOŚCI I WYMOGÓW ZAŁOŻONYCH W DOKUMENTACJI TECHNICZNEJ DLA DANYCH ROZWIĄZAŃ. DOPUSZCZA SIĘ ZASTĄPIENIE PROPONOWANYCH ROZWIĄZAŃ TJ. PRODUKTÓW, MATERIAŁÓW I URZĄDZEŃ RÓWNOWAŻNYMI (W OPARCIU O WYROBY INNYCH PRODUCENTÓW) POD WARUNKIEM SPEŁNIENIA OKREŚLONYCH WYMAGAŃ POD WZGLĘDEM PARAMETRÓW TECHNICZNYCH, FUNKCJONALNYCH I UŻYTKOWYCH WSKAZANYCH SZCZEGÓŁOWO W DOKUMENTACJI PROJEKTOWEJ.
4. PRZED ZAMÓWIENIEM STOLARKI WYMIARY NALEŻY ZWERYFIKOWAĆ NA BUDOWIE I SPRAWDZIĆ Z PROJEKTEM.
5. PODANE WYMIARY W ŚWIETLE PRZEJŚCIA NIE MOGĄ BYĆ ZAWĘŻONE PRZEZ SKRZYDŁO DRZWI.
6. KONTROLA DOSTĘPU WG PROJEKTU BRANŻY TELETECHNICZNEJ.
7. KONTAKTRONY W DRZWIACH WG PROJEKTU BRANŻY TELETECHNICZNEJ.
9. NALEŻY ZACHOWAĆ TE SAME RZĘDNE POZIOMYCH PODZIAŁÓW SZPROSÓW ALUMINIOWYCH ŚCIANEK SZKLANYCH, FASAD ZEWNĘTRZNYCH ORAZ WYSOKOŚCI DRZWI PŁYCINOWYCH WEWNĘTRZNYCH, ZE SZCZEGÓLNYM UWZGLĘDNIENIEM ICH PROSTOPADŁYCH STYKÓW. PRZED ZŁOŻENIEM ZAMÓWIENIA, NALEŻY BEZWZGLĘDNIE PRZEDSTAWIĆ DO AKCEPTACJI ARCHITEKTOWI SKOORDYNOWANE RYSUNKI WARSZTATOWE FASAD ZEWNĘTRZNYCH I ŚCIANEK ALUMINIOWYCH WEWNĘTRZNYCH. WYPOSAŻENIE STOLARKI W SYSTEM KONTROLI DOSTĘPU WG PROJEKTU BRANŻY ELEKTRYCZNEJ I NISKOPRADOWEJ.
10. ZAMÓWIONĄ STOLARKĘ NALEŻY DOSTARCZYĆ NA BUDOWĘ Z ZAINSTALOWANYM OSPRZĘTEM.
11. DOBÓR KOLORYSTYKI RAL STOLARKI DRZWIOWEJ NALEŻY SKONSULTOWAĆ Z PROJEKTANTEM NA ETAPIE NADZORU AUTORSKIEGO.
12. DLA OTWORÓW DRZWIOWYCH O SZEROKOŚCI >120 CM W ŚCIANKACH SYSTEMOWYCH LUB ŚCIAN O WYSOKOŚCI WIĘKSZEJ OD DŁUGOŚCI HANDLOWEJ PROFILU UA LUB MASY SKRZYDŁA WIĘKSZEJ OD 50KG – DLA UA50, 75KG – DLA UA75, DLA OŚCIEŻY NALEŻY WYKONAĆ NIEZALEŻNĄ KONSTRUKCJE Z PROFILI ZAMKNIĘTYCH.
13. DRZWI Z KONTROLĄ DOSTĘPU POWINNY BYĆ SKOMPLETOWANE Z WYPROWADZONYM OKABLOWANIEM (LUB MIEJSCEM NA JEGO WPROWADZENIE).
14. DRZWI WYPOSAŻONE WYŁĄCZNIE W SSWIN POWINNY BYĆ SKOMPLETOWANE Z WYPROWADZONYM OKABLOWANIEM (LUB MIEJSCEM NA JEGO WPROWADZENIE) , MUSZĄ POSIADAĆ KONTAKTRON.
15. DRZWI WYPOSAŻONE W OBA SYSTEMY SSWIN ORAZ SKD POWINNY BYĆ WYPOSAŻONE W DWA ODDZIELNE KONTAKTRONY ORAZ ZAMEK ELEKTRYCZNY LUB ELEKTROMECHANICZNY, DRZWI WYPOSAŻONE OBUSTRONNIE W KLAMKĘ LUB W KLAMKĘ I GAŁKĘ W ZALEŻNOŚCI OD FUNKCJI PRZEJŚCIA SKD (WG RZUTÓW STANOWIĄCYCH INEGRALNĄ CZĘŚC NINIEJSZEJ DOKUMENTACJI). DRZWI POWINNY BYĆ SKOMPLETOWANE Z WYPROWADZONYM OKABLOWANIEM (LUB MIEJSCEM NA JEGO WYPROWADZENIE).
16. DRZWI DWUSKRZYDŁOWE (WG ODPOWIEDNICH ZESTAWIEŃ) Z SAMOZAMYKACZAMI NALEŻY WYPOSAŻYĆ W RKZ (REGULACJA KOLEJNOŚCI ZAMKNIĘĆ SKRZYDEŁ).
17. DRZWI POŻAROWE ZE SKRZYDŁEM BIERNYM RYGLOWANYM RĘCZNIE NALEŻY WYPOSAŻYĆ W KANTRYGIEL PPOŻ ZGODNY Z ODPOWIEDNIĄ APROBATĄ TECHNICZNĄ.
18. NA WSZYSTKICH DRZWIACH ALUMINIOWYCH LUB CAŁOSZKLANYCH WYKONAĆ NAKLEJKĘ. RYSUNKI WARSZTATOWE Z PROJEKTEM NAKLEJEK NALEŻY PRZEDSTAWIĆ DO ZATWIERDZENIA PROJEKTANTOWI.
19. WSZYSTKIE DRZWI WYKONAC NALEŻY W OPARCIU O WŁAŚCIWE OBLICZENIA NA ETAPIE PROJEKTU WARSZTATOWEGO, W OPARCIU O NORMĘ AKUSTYCZNĄ (PN-B-02151-4:2015-06), ZGODNIE Z PONIŻSZYMI WYTYCZNYMI:

OBSZAR ADMINISTRACJI:
biuro - korytarz: RA1=32 dB

20. DRZWI DO PRACOWNI ODPORNE NA SZOROWANIE I DEZYNFEKCJE.
21. RYGLOWANIE MECHANICZNE SKRZYDŁA BIERNEGO.

Drzwi Kuchnia

Typ budowy	Znacznik Typu	Szerokość	Wysokość	Szerokość brutto	Eysokość brutto	Fire Rating	Drzwi dymoszczelne - opis	Budowa skrzydła	Budowa ramy	Kolor	Wyposażenie dodatkowe	Elektrotrzymacz	Samozamykacz - opis	Kontrola dostępu - opis	Okucia - klamki - opis	Okucia - zamek - opis	Okucia - zawiasy - opis	Uwagi	Ilość
Drzwi jednoskrzydłowe płycinowe laminowane	DKu-1.2p	800	2040	950	2100	-		Drzwi jednoskrzydłowe uchylne, laminowane HPL, z przylgą ABS, wypełnienie płyta wiórowa otworowa wzmocniona wewnętrznym ramiakiem, stabilizacyjne "plaster miodu" lub płyta pełna wzmocniona wewnetrznym ramiakiem, rama skrzydła z klejonki drewnianej	Ościeznica stalowa	RAL 9003	podcięcie wentylacyjne	No	TYP A		Komplet klamek U-Form ze stali nierdzewnej	Zamek nierdzewny 72x50x220, zamek łazienkowy dla drzwi do wc	Zawiasy trójelementowe, nierdzewne, nawierzchniowe		5
Drzwi jednoskrzydłowe płycinowe laminowane	DKu-2	900	2040	1050	2100	-		Drzwi jednoskrzydłowe uchylne, laminowane HPL, z przylgą ABS, wypełnienie płyta wiórowa otworowa wzmocniona wewnętrznym ramiakiem, stabilizacyjne "plaster miodu" lub płyta pełna wzmocniona wewnetrznym ramiakiem, rama skrzydła z klejonki drewnianej	Ościeznica stalowa	RAL 9003		No			Klamka/klamka U-Form bezpieczne ze stali nierdzewnej	Zamek nierdzewny 72x50x220 z wkladką	Zawiasy trójelementowe, wzmocnione, nierdzewne, nawierzchniowe		4
Drzwi jednoskrzydłowe płycinowe laminowane	DKu-2.1p	900	2040	1050	2100	-		Drzwi jednoskrzydłowe uchylne, laminowane HPL, z przylgą ABS, wypełnienie płyta wiórowa otworowa wzmocniona wewnętrznym ramiakiem, stabilizacyjne "plaster miodu" lub płyta pełna wzmocniona wewnetrznym ramiakiem, rama skrzydła z klejonki drewnianej	Ościeznica obejmująca, stalowa,	RAL 9003	podcięcie wentylacyjne	No			Klamka/klamka: U-Form bezpieczne ze stali nierdzewnej; rozeta okrągła, trzpień 8 mm	Zamek nierdzewny 72x50x220 bez wkładki	Zawiasy trójelementowe, nierdzewne nawierzchniowe		1
Drzwi jednoskrzydłowe płycinowe laminowane	DKu-2S	900	2040	1050	2100	-		Drzwi jednoskrzydlowe uchylne, laminowane HPL, z przylga ABS, wypelnienie płyta wiórowa otworowa wzmocniona wewnętrznym ramakiem, stabilizacyjne "plaste miodu" lub płyta pełna wzmocniona ramiakiem, rama skrzydła z klejonki drewnianej	Ościeżnica stalowa	RAL 9003		No	TYP A		Komplet klamek U-Form ze stali nierdzewnej	Zamek nierdzewny 72x50x220 z wkładką	Zawiasy trójelementowe, nierdzewne nawierzchniowe		3
Drzwi jednoskrzydłowe płycinowe laminowane	DKu-2Sp	900	2040	1050	2100	-		Drzwi jednoskrzydlowe uchylne, laminowane HPL, z przylga ABS, wypelnienie płyta wiórowa otworowa wzmocniona wewnętrznym ramakiem, stabilizacyjne "plaste miodu" lub płyta pełna wzmocniona ramiakiem, rama skrzydła z klejonki drewnianej	Ościeżnica stalowa	RAL 9003	podcięcie wentylacyjne	No	TYP A		Komplet klamek U-Form ze stali nierdzewnej	Zamek nierdzewny 72x50x220 z wkładką	Zawiasy trójelementowe, nierdzewne nawierzchniowe		4
Drzwi dwuskrzydłowe stalowe	DSMg.2a-A	1400	2050	1570	2120	EI120Sm	Drzwi dymoszczelne - uszczelka pęczniejąca i próg samoopadający	Skrzydło o grubości 65 mm z blachy stalowej; wzmocnione płaskownikami; z cienką przylgą; blacha 0,7 mm; bolce przeciwwyważeniowe; wypełnienie skrzydła wełną klejonej do blachy na całej powierzchni	Ościeżnica z ocynkowanej blachy 1,5 mm; kątowa; mocowanie diagonalne	RAL 9016		No	skrzydło czynne+bierne: TYP C	KD1	Układ klamka U-Form/gałka stała ze stali nierdzewnej	wg opisu SKD	Zawiasy łożyskowane; po 3 szt. na skrzydło	klasa mechaniczna:4, wg. PN-EN 1192	2
Drzwi jednoskrzydłowe profilowe aluminiowo-szklane	DASN.9	1100	2050	1340	2130	EI60		Rama skrzydła profilowa aluminiowa malowana proszkowo, wypełnienie szkłem bezpiecznym ppoz, 2 szyby hartowane i hydrożel	Ościeznica profilowa aluminiowa	RAL 9003	podłączone do systemu SSP, zwalniane podczas pożaru	No	TYP A	KD1	Układ klamka U-Form/gałka stała ze stali nierdzewnej	wg opisu SKD	Zawiasy trzyskrzydełkowe, nawierzchniowe; po 2 szt. na skrzydło	szkło przezierne	1
Drzwi jednoskrzydłowe stalowe	DS.7b	900	2050	1020	2120	EI120	-	Skrzydło o grubości 65 mm z blachy stalowej; wzmocnione płaskownikami; z cienką przylgą; blacha 0,7 mm; bolce przeciwwyważeniowe; wypełnienie skrzydła wełną klejonej do blachy na całej powierzchni	Ościeżnica z ocynkowanej blachy 1,5 mm; kątowa; mocowanie diagonalne	RAL 9016		No	TYP B		Komplet klamek U-Form ze stali nierdzewnej	Zamek zapadkowo - zasuwkowy, zgodny z PN-EN 12209	Zawiasy łożyskowane; po 2 szt. na skrzydło	klasa mechaniczna:4, wg. PN-EN 1192	1
Drzwi przesuwne stalowe	DSP.1	900	2040	970	2100	-		Skrzydło w technologi warstwowej pokryte blachą stalową; wypełnienie skrzydła plaster miodu/styropian/wełna mineralna na całej powierzchni blachy, skrzydła zabezpieczone przed uderzeniami za pomocą pasów z blachy nierdzewnej	Ościeznica obejmująca, stalowa,	RAL 9016		No			Obustronnie - pochwyt wewnętrzny, wpuszczany, muszlowy, ze stali nierdzewnej	Zamek nierdzewny 72x50x220 bez wkładki	prowadnica ze stali nierdzewnej, szyna jezdna ze wspomaganiem dobicia oraz dwustronną amortyzacją		2
Drzwi dwuskrzydłowe profilowe aluminiowo-szklane	DAKo.6b	1400	2050	1710	2130	EI60		Rama skrzydła profilowa aluminiowa malowana proszkowo, wypełnienie szkłem bezpiecznym ppoz, 2 szyby hartowane i hydrożel	Ościeznica profilowa aluminiowa	RAL 9003		No	skrzydło czynne+bierne: TYP C		Komplet klamek U-Form ze stali nierdzewnej	zamek MV bez wkładki	Zawiasy trzyskrzydełkowe, nawierzchniowe; po 2 szt. na skrzydło	szkło przezierne	1
Drzwi dwuskrzydłowe stalowe	DDSK.1s	1100	2050	1270	2120	EI60		Skrzydło o grubości 65 mm z blachy stalowej malowanej proszkowo; wzmocnione płaskownikami; z cienką przylgą; blacha 0,7 mm; czop przeciwwyważeniowe; wypełnienie skrzydła wełną mineralną na całej powierzchni blachy, skrzydła zabezpieczone przed uderzeniem	Ościeżnica z ocynkowanej blachy 1,5 mm; malowana proszkowo; obejmująca	RAL 9016		No	skrzydło czynne+bierne: TYP C		Komplet klamek U-Formze stali nierdzewnej		Zawiasy łożyskowane; po 3 szt. na skrzydło	klasa mechaniczna:4, wg. PN-EN 1192	1
Drzwi dwuskrzydłowe stalowe	DDSK.2	1400	2050	1575	2120	-		Skrzydło o grubości 40 mm z blachy stalowej; blacha 1,25 mm; wypełnienie skrzydła plaster miodu/styropian/wełna mineralna na całej powierzchni blachy, skrzydła zabezpieczone przed uderzeniami za pomocą pasów z blachy nierdzewnej	Ościeżnica z ocynkowanej blachy 1,5 mm; malowana proszkowo; obejmująca	RAL 9016;	drzwi wyposażone w odboje przeciwuderzeniowe, mocowane do podłogi lub ściany	No			Komplet klamek U-Form ze stali nierdzewnej		Zawiasy łożyskowane; po 3 szt. na skrzydło	klasa mechaniczna:4, wg. PN-EN 1192	5
Drzwi dwuskrzydłowe stalowe	DDSK.2.2os	1400	2050	1570	2120	EI120		Skrzydło o grubości 65 mm z blachy stalowej malowanej proszkowo; wzmocnione płaskownikami; z cienką przylgą; blacha 0,7 mm; czop przeciwwyważeniowe; wypełnienie skrzydła wełną mineralną na całej powierzchni blachy, skrzydła zabezpieczone przed uderzeniem	Ościeżnica z ocynkowanej blachy 1,5 mm; malowana proszkowo; obejmująca	RAL 9016	drzwi wyposażone w odboje przeciwuderzeniowe, mocowane do podłogi lub ściany	No	skrzydło czynne+bierne: TYP C		Komplet klamek U-Form ze stali nierdzewnej		Zawiasy łożyskowane; po 3 szt. na skrzydło	klasa mechaniczna:4, wg. PN-EN 1192, przeszkelnie typu bulaj, przezierne	1
Drzwi jednoskrzydłowe stalowe	DSK.1	900	2050	1003	2097	-	-	Skrzydło o grubości 40 mm z blachy stalowej; blacha 1,25 mm; wypełnienie skrzydła plaster miodu/styropian/wełna mineralna na całej powierzchni blachy, skrzydła zabezpieczone przed uderzeniami za pomocą pasów z blachy nierdzewnej	Ościeżnica z ocynkowanej blachy 1,5 mm; obejmujaca, malowana proszkowo	RAL 9016	drzwi wyposażone w odboje przeciwuderzeniowe, mocowane do podłogi lub ściany	No	-		Komplet klamek U-Form ze stali nierdzewnej	Zamek zapadkowo - zasuwkowy, zgodny z PN-EN 12209	Zawiasy łożyskowane; po 2 szt. na skrzydło	klasa mechaniczna:4, wg. PN-EN 1192	5
Drzwi jednoskrzydłowe stalowe	DSK.1.2s	900	2050	1025	2097	EI60S	Drzwi dymoszczelne - uszczelka pęczniejąca i próg samoopadający	Skrzydło o grubości 65 mm z blachy stalowej malowanej proszkowo; wzmocnione płaskownikami; z cienką przylgą; blacha 0,7 mm; czop przeciwwyważeniowe; wypełnienie skrzydła wełną mineralną na całej powierzchni blachy, skrzydła zabezpieczone przed uderzeniem	Ościeżnica z ocynkowanej blachy 1,5 mm; malowana proszkowo; obejmująca	RAL 9016		No	TYP A		Komplet klamek U-Form ze stali nierdzewnej	Zamek zapadkowo - zasuwkowy, zgodny z PN-EN 12209	Zawiasy łożyskowane; po 2 szt. na skrzydło	klasa mechaniczna:4, wg. PN-EN 1192	3
Drzwi jednoskrzydłowe stalowe	DSK.1.2Sk	900	2050	1025	2097	EI60S	Drzwi dymoszczelne - uszczelka pęczniejąca i próg samoopadający	Skrzydło o grubości 65 mm z blachy stalowej malowanej proszkowo; wzmocnione płaskownikami; z cienką przylgą; blacha 0,7 mm; czop przeciwwyważeniowe; wypełnienie skrzydła wełną mineralną na całej powierzchni blachy, skrzydła zabezpieczone przed uderzeniem	Ościeżnica z ocynkowanej blachy 1,5 mm; malowana proszkowo; obejmująca	RAL 9016	kratka wentylacyjna pęczniejąca	No	TYP A		Komplet klamek U-Form ze stali nierdzewnej	Zamek zapadkowo - zasuwkowy, zgodny z PN-EN 12209	Zawiasy łożyskowane; po 2 szt. na skrzydło	klasa mechaniczna:4, wg. PN-EN 1192	1
Drzwi jednoskrzydłowe stalowe	DSK.1.3os	900	2050	1027	2097	EI120	-	Skrzydło o grubości 65 mm z blachy stalowej malowanej proszkowo; wzmocnione płaskownikami; z cienką przylgą; blacha 0,7 mm; czop przeciwwyważeniowe; wypełnienie skrzydła wełną mineralną na całej powierzchni blachy, skrzydła zabezpieczone przed uderzeniem za pomocą pasów z blachy ze stali nierdzewnej	Ościeżnica z ocynkowanej blachy 1,5 mm; malowana proszkowo; obejmująca	RAL 9016	drzwi wyposażone w odboje przeciwuderzeniowe, mocowane do podłogi lub ściany	No	TYP A		Komplet klamek U-Form ze stali nierdzewnej	Zamek zapadkowo - zasuwkowy, zgodny z PN-EN 12209	Zawiasy łożyskowane; po 2 szt. na skrzydło	klasa mechaniczna:4, wg. PN-EN 1192, przeszkelnie typu bulaj, przezierne	1
Drzwi jednoskrzydłowe stalowe	DSK.1.4s	900	2050	1003	2097	-	-	Skrzydło o grubości 65 mm z blachy stalowej; wzmocnione płaskownikami; z cienką przylgą; blacha 1,25 mm; bolce przeciwwyważeniowe; wypełnienie skrzydła wełną klejonej do blachy na całej powierzchni	Ościeżnica z ocynkowanej blachy 1,5 mm; kątowa; mocowanie diagonalne	RAL 9016		No	TYP A		Komplet klamek U-Form ze stali nierdzewnej	Zamek zapadkowo - zasuwkowy, zgodny z PN-EN 12209	Zawiasy łożyskowane; po 2 szt. na skrzydło	klasa mechaniczna:4, wg. PN-EN 1192	1
Drzwi jednoskrzydłowe stalowe	DSK.1k	900	2050	1003	2097	-	-	Skrzydło o grubości 40 mm z blachy stalowej; blacha 1,25 mm; wypełnienie skrzydła plaster miodu/styropian/wełna mineralna na całej powierzchni blachy, skrzydła zabezpieczone przed uderzeniami za pomocą pasów z blachy nierdzewnej	Ościeżnica z ocynkowanej blachy 1,5 mm; obejmujaca, malowana proszkowo	RAL 9016	drzwi wyposażone w odboje przeciwuderzeniowe, mocowane do podłogi lub ściany	No	-		Komplet klamek U-Form ze stali nierdzewnej	Zamek zapadkowo - zasuwkowy, zgodny z PN-EN 12209	Zawiasy łożyskowane; po 2 szt. na skrzydło	klasa mechaniczna:4, wg. PN-EN 1192	4
Drzwi jednoskrzydłowe stalowe	DSK.1o	900	2050	1002	2097	-	-	Skrzydło o grubości 40 mm z blachy stalowej; blacha 1,25 mm; wypełnienie skrzydła plaster miodu/styropian/wełna mineralna na całej powierzchni blachy, skrzydła zabezpieczone przed uderzeniami za pomocą pasów z blachy nierdzewnej	Ościeżnica z ocynkowanej blachy 1,5 mm; obejmujaca, malowana proszkowo	RAL 9016	drzwi wyposażone w odboje przeciwuderzeniowe, mocowane do podłogi lub ściany	No	-		Komplet klamek U-Form ze stali nierdzewnej	Zamek zapadkowo - zasuwkowy, zgodny z PN-EN 12209	Zawiasy łożyskowane; po 2 szt. na skrzydło	klasa mechaniczna:4, wg. PN-EN 1192, przeszkelnie typu bulaj, przezierne	2
Drzwi jednoskrzydłowe stalowe	DSK.1os	900	2050	1003	2097	-	-	Skrzydło o grubości 40 mm z blachy stalowej; blacha 1,25 mm; wypełnienie skrzydła plaster miodu/styropian/wełna mineralna na całej powierzchni blachy, skrzydła zabezpieczone przed uderzeniami za pomocą pasów z blachy nierdzewnej	Ościeżnica z ocynkowanej blachy 1,5 mm; obejmujaca, malowana proszkowo	RAL 9016		No	TYP A		Komplet klamek U-Form ze stali nierdzewnej	Zamek zapadkowo - zasuwkowy, zgodny z PN-EN 12209	Zawiasy łożyskowane; po 2 szt. na skrzydło	klasa mechaniczna:4, wg. PN-EN 1192, przeszkelnie typu bulaj, przezierne	5
Drzwi jednoskrzydłowe stalowe	DSK.1s	900	2050	1003	2097	-	-	Skrzydło o grubości 40 mm z blachy stalowej; blacha 1,25 mm; wypełnienie skrzydła plaster miodu/styropian/wełna mineralna na całej powierzchni blachy, skrzydła zabezpieczone przed uderzeniami za pomocą pasów z blachy nierdzewnej	Ościeżnica z ocynkowanej blachy 1,5 mm; obejmujaca, malowana proszkowo	RAL 9016	drzwi wyposażone w odboje przeciwuderzeniowe, mocowane do podłogi lub ściany	No	TYP A		Komplet klamek U-Form ze stali nierdzewnej	Zamek zapadkowo - zasuwkowy, zgodny z PN-EN 12209	Zawiasy łożyskowane; po 2 szt. na skrzydło	klasa mechaniczna:4, wg. PN-EN 1192	2

OBJAŚNIENIE OZNACZEŃ UŻYTYCH W ZESTAWIENIU TABELARYCZNYM

OPIS SAMOZAMYKACZY:

TYP A
Samozamykacz nawierzchniowy do drzwi jednoskrzydłowych z szyną ślizgową o sile zamykania wg normy PN EN 1154 możliwej do regulowania płynnie w zakresie 1-4, z regulowaną prędkością zamykania i dobiciem. Szerokość skrzydła do 1100mm. W przypadku drzwi wykładanych na ścianę (kąt otwarcia 180 stopni) montaż samozamykacza wyłącznie po stronie zawiasów. Posiadający Atest Higieniczny dopuszczający do stosowania na obiektach Służby Zdrowia.

TYP B
Samozamykacz nawierzchniowy do drzwi jednoskrzydłowych z szyną ślizgową o sile zamykania wg normy PN EN 1154 możliwej do regulowania płynnie w zakresie 2-6, z regulowaną prędkością zamykania i dobiciem. Szerokość skrzydła do 1400mm. W przypadku drzwi wykładanych na ścianę (kąt otwarcia 180 stopni) montaż samozamykacza wyłącznie po stronie zawiasów. Posiadający Atest Higieniczny dopuszczający do stosowania na obiektach Służby Zdrowia.

TYP C
System samozamykaczy nawierzchniowych do drzwi dwuskrzydłowych z szyną ślizgową o sile zamykania wg normy PN EN 1154 możliwej do regulowania płynnie w zakresie 2-6 (dla skrzydła czynnego o szerokości do 1400 mm) oraz w zakresie 1-4 (dla skrzydła biernego o szerokości do 1100 mm), z regulowaną prędkością zamykania i dobiciem oraz z regulacją kolejności zamykania skrzydeł. Posiadający Atest Higieniczny dopuszczający do stosowania na obiektach Służby Zdrowia.

TYP F
System samozamykaczy nawierzchniowych do drzwi dwuskrzydłowych z szyną ślizgową o sile zamykania wg normy PN EN 1154 możliwej do regulowania płynnie w zakresie 2-6 (dla skrzydła czynnego o szerokości do 1400 mm) oraz w zakresie 1-4 (dla skrzydła biernego o szerokości do 1100 mm), z regulowaną prędkością zamykania i dobiciem oraz z regulacją kolejności zamykania skrzydeł. Elektromechaniczna blokada położenia skrzydeł w pozycji otwartej, zwalniania po otrzymaniu sygnały z centrali. Posiadający Atest Higieniczny dopuszczający do stosowania na obiektach Służby Zdrowia.

KONTROLA DOSTĘPU / WYPOSAŻENIE:

OPIS KD1:
Jednostronna kontrola dostępu.

W przypadku drzwi bezklasowych:

Elektrozaczep rewersyjny. Chrakteryzujący się odpornością na wyłamanie co najmniej 5000 N. Zapadka promieniowa regulowana, podłączanie do prądu stałego. Zasilanie 12 V (pobór 200 mA) lub 24 V (pobór 100 mA). Wersja rewersyjna umożliwiająca przejście przez drzwi po zaniku zasilania.
Od zewnątrz gałka stała lub pochwyt, od wewnątrz klamka.

W przypadku drzwi półtoraskrzydłowych skrzydło bierne ryglowane mechanicznie.

W przypadku drzwi p.poż oraz dymoszczelnych:

Zamek elektromechaniczny, samoryglujący, REWERSYJNY. Przeznaczony do współpracy z jednostronną kontrolą dostępu. Klasa zabezpieczenia 6 zgodnie z PN EN 12209. Dopuszczenie do stosowania w drzwiach przeciwpożarowych oraz dymoszczelnych. Wysuw rygla co najmniej 20 mm. Konstrukcja trzpienia dzielonego, klamka zewnętrzna zasprzęglana elektrycznie (możliwość przejścia w „normalnym" trybie użytkowania po użyciu karty kontroli dostępu). Klamka wewnętrzna umożliwiająca swobodne wyjście. Styki zwrotne informujące o stanie drzwi. Zasilanie 10-24V DC/250mA. Wersja rewersyjna umożliwiająca przejście przez drzwi po zaniku zasilania.

W przypadku drzwi półtoraskrzydłowych skrzydło bierne ryglowane mechanicznie.

OPIS KD1.AW:
Jednostronna kontrola dostępu + elektrozaczep awersyjny.

Elektrozaczep awersyjny dla drzwi w klasie odporności ppoż. Chrakteryzujący się odpornością na wyłamanie co najmniej 10 000 N. Zapadka promieniowa regulowana, podłączanie do prądu stałego 12 lub 24 V DC lub zestyk chwilowy 12-48 V AC/DC. Zasilanie 12 V (pobór 200 mA) lub 24 V (pobór 100 mA). Wersja awersyjna uniemożliwiająca wejście do pomieszczenia po zaniku zasilania. Elektrozaczep w wersji SILENCE, amortyzacja odgłosów uderzenia zapadki.
Od zewnątrz gałka stała lub pochwyt, od wewnątrz klamka.

Skrzydło bierne zaryglowane mechanicznie.

INDUSTRIA PROJECT
ul.Azymutalna 9
80-298 Gdańsk

Zamawiający/Inwestor	"Szpitale Wielkopolski" sp. z o.o. , ul. Lutycka 34, 60-415 Poznań		
Nazwa inwestycji	Budowa Wielkopolskiego Centrum Zdrowia Dziecka (Szpitala Pediatrycznego) wraz z jego wyposażeniem		
Nazwa i adres obiektu budowlanego	Wielkopolskie Centrum Zdrowia Dziecka działka nr 2/29, 2/17, ark.27, obręb Golęcin, ulica Adama Wrzoska, 60 – 663 Poznań		
Projektował	mgr inż. arch Karolina Dambek w specjalności architektonicznej bez ograniczeń	PO/KK/156/2007	
	mgr inż. arch. Jan Stańczak w specjalności architektonicznej bez ograniczeń	3350/Gd/88	
Opracował	dr inż. Włodzimierz Werochowski	POM/0093/POOK/06	
	mgr inż. arch. Magdalena Zalewska		
Sprawdził	mgr inż. arch. Katarzyna Marciniak w specjalności architektonicznej bez ograniczeń	451/POOKK/2011	
Numer projektu	Numer rysunku /	Rewizja /	
IBG-P_159_16	IP159_PW_DR_IIA.10182-C		
Tytuł rysunku	ZESTAWIENIE DRZWI KUCHNIA		
Data 02/2021	Branża ARCHITEKTURA	Faza Projekt wykonawczy	Skala / Nr strony