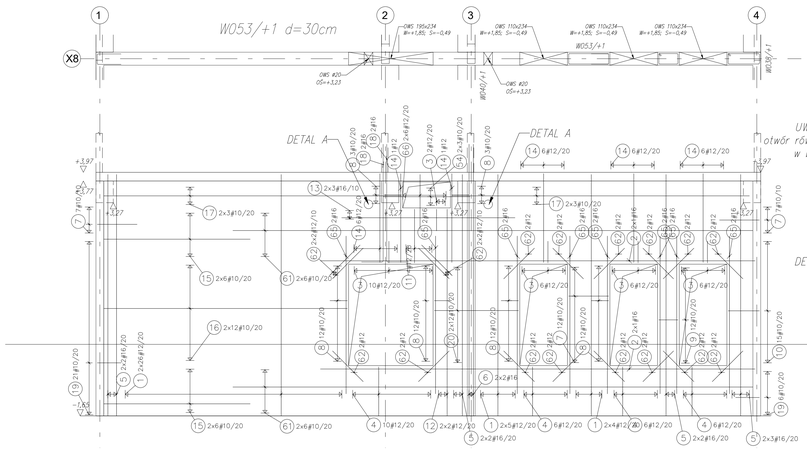

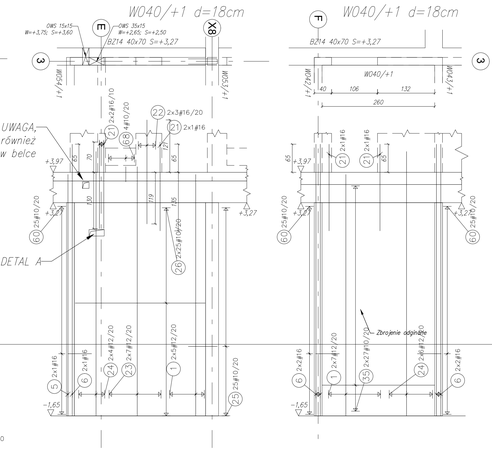

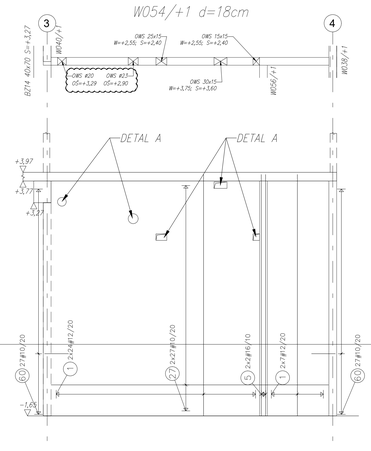

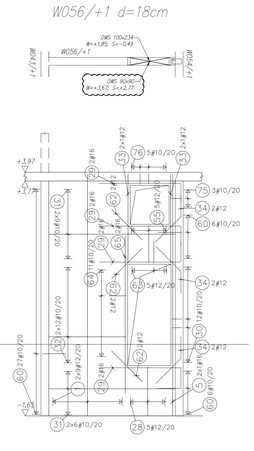

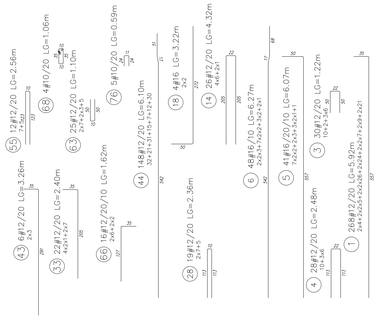

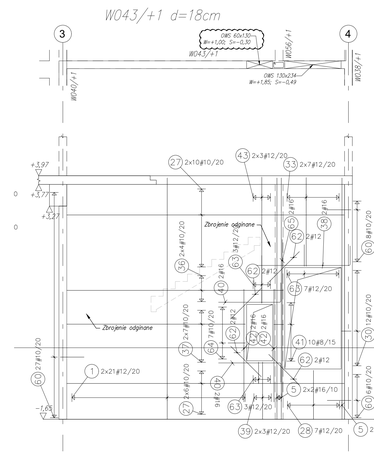

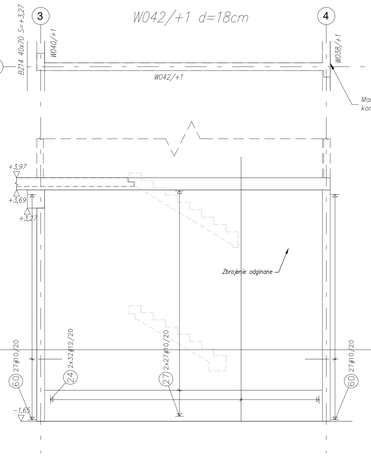

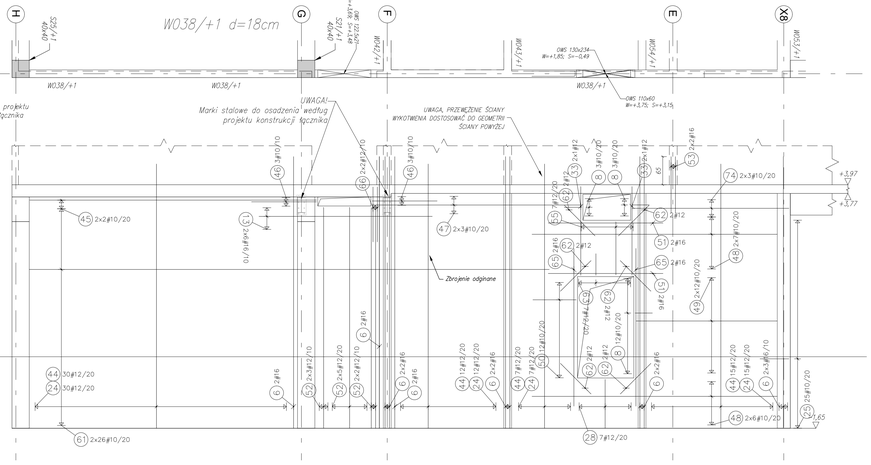

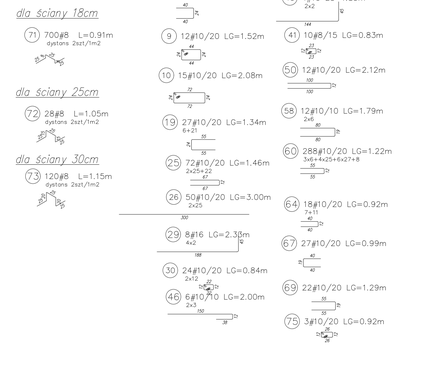

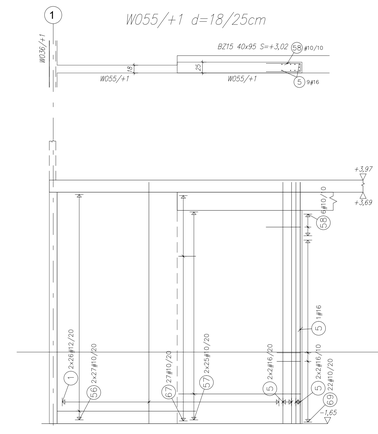

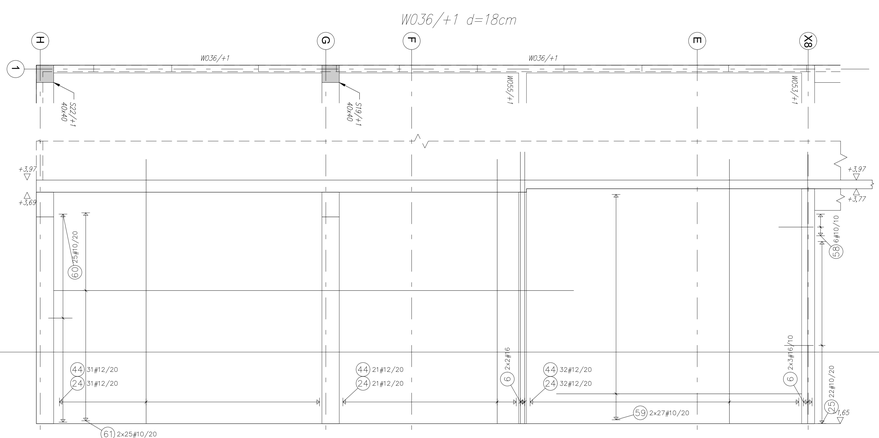

Wykaz stali

POZ.	∅[mm]	Szt.	L[m]	8	10	12	16	UWAGI...
1	12	268	5.92			1586.56		patrz rysunek
2	16	4	10.03				40.12	pręt prosty
3	12	30	1.22			36.60		patrz rysunek
4	12	28	2.48			69.44		patrz rysunek
5	16	41	6.07				248.87	patrz rysunek
6	16	48	6.27				301.10	patrz rysunek
7	10	26	2.08		54.08			patrz rysunek
8	10	72	1.04		74.88			patrz rysunek
9	10	12	1.52		18.19			patrz rysunek
10	10	15	2.08		31.14			patrz rysunek
11	12	4	1.24			4.96		pręt prosty
12	12	4	4.77			19.08		pręt prosty
13	16	18	4.00				72.00	pręt prosty
14	12	26	4.32			112.32		patrz rysunek
15	10	24	3.38		81.12			pręt prosty
16	10	24	5.62		134.88			pręt prosty
17	10	12	6.87		82.44			pręt prosty
18	16	4	3.22				12.88	patrz rysunek
19	10	27	1.34		36.18			patrz rysunek
20	10	24	1.94		46.56			pręt prosty
21	16	10	2.00				20.00	pręt prosty
22	16	6	2.40				14.40	pręt prosty
23	12	14	5.75			80.50		pręt prosty
24	12	232	6.10			1415.20		pręt prosty
25	10	72	1.46		105.12			patrz rysunek
26	10	50	3.00		150.00			pręt prosty
27	10	140	6.40		896.00			pręt prosty
28	12	19	2.36			44.84		patrz rysunek
29	16	8	2.33				18.64	patrz rysunek
30	10	24	0.84		20.06			patrz rysunek
31	10	30	2.91		87.30			pręt prosty
32	10	24	1.79		42.96			pręt prosty
33	12	22	2.40			52.80		patrz rysunek
34	12	6	1.33			7.98		pręt prosty
35	10	54	2.60		140.40			pręt prosty
36	10	8	5.00		40.00			pręt prosty
37	10	14	4.12		57.68			pręt prosty
38	16	2	2.61				5.22	patrz rysunek
39	12	6	1.32			7.92		pręt prosty
40	16	4	1.89				7.56	patrz rysunek
41	8	10	0.83	8.26				pręt prosty
42	16	4	2.60				10.40	pręt prosty
43	12	6	3.26			19.56		patrz rysunek
44	12	148	6.10			903.24		patrz rysunek
45	10	4	6.62		26.47			pręt prosty
46	10	6	2.00		12.00			patrz rysunek
47	10	6	4.83		29.00			pręt prosty
48	10	26	5.66		147.16			pręt prosty
49	10	24	3.26		78.12			pręt prosty
50	10	12	2.12		25.44			patrz rysunek
51	16	4	2.65				10.60	pręt prosty
52	12	20	5.10			102.00		pręt prosty
53	16	4	1.30				5.20	pręt prosty
54	10	6	2.00		12.00			pręt prosty
55	12	12	2.56			30.72		patrz rysunek
56	10	54	3.20		172.80			pręt prosty
57	10	50	2.82		141.00			pręt prosty
58	10	12	1.79		21.48			patrz rysunek
59	10	54	5.66		305.64			pręt prosty
60	10	288	1.22		351.36			patrz rysunek
61	10	126	12.00		1512.00			pręt prosty
62	12	42	1.00			42.00		pręt prosty
63	12	25	1.10			27.50		patrz rysunek
64	10	18	0.92		16.56			patrz rysunek
65	16	24	3.64				87.36	pręt prosty
66	12	16	1.62			25.92		patrz rysunek
67	10	27	0.99		26.73			patrz rysunek
68	10	4	1.06		4.22			patrz rysunek
69	10	22	1.29		28.38			patrz rysunek
70	8	48	0.70	33.60				pręt prosty
71	8	700	Lw0.91	637.00				patrz rysunek
72	8	28	Lw1.05	29.40				patrz rysunek
73	8	120	Lw1.15	138.00				patrz rysunek
74	10	6	3.63		21.75			pręt prosty
75	10	3	0.92		2.76			patrz rysunek
76	10	5	0.59		2.95			pręt prosty
			[m]	846.26	5036.82	4609.11	854.33	suma długości
			[kg/m]	0.395	0.617	0.888	1.58	ciężar jedn.
			[kg]	334.27	3107.72	4092.89	1349.88	ciężar sum.
			[kg]			8884.76		ciężar całk.

P R A W A A U T O R S K I E Z A S T R Z E Ż O N E
Przedmiotowy projekt architektoniczny jest własnością prywatną autorskiego zgodnie z Ustawą o Prawie Autorskim i Prawach Pokrewnych (Dz. U. 2017 poz.880)

Inwestor

Uniwersytet im. Adama Mickiewicza w Poznaniu
ul. Wieniawskiego 1
61-712 Poznań

Projektant generalny / Architektura

DEDECO sp. z o. o. "Warszawa" sp. k.
Al. Zjednoczenia 36
01-830 Warszawa

Projektant

STRUCTURALIS
Konstrukcje Budowlane Jakub Krupa
Ul. Widawska 10/43 01-494 Warszawa

Projekt i Obsza

dla budowlanej dla celów szkoły wyższej - UAM, uzupełnionego o funkcje usługowe, z wewnętrzną komunikacją, parkingami i infrastrukturą techniczną, na terenie dz. nr ewid. 277, 278/1, 278/3 ark. 28, obr. Morasko, położonego przy ul. Umultowskiej w Poznaniu

Adres inwestycji

Działka nr ew. 277, 278/1, 278/4, 278/3
ark. 28, obręb Morasko
w Poznaniu przy ul. Umultowskiej

Projektant

Mgr inż. Jakub Krupa
MAZ/0089/POOK/08
Specjalność konstrukcyjno-budowlana

Opracowanie

Mgr inż. Jakub Krupa
Mgr inż. Michał Fąfara
Mgr inż. Piotr Żółkowski
Mgr inż. Dominik Kapelka
Mgr inż. Marek Konopka

Branża

KONSTRUKCJA

Rysunek

ŚCIANY KONDYGNACJI +1
ZBROJENIE

Faza	Skala	Data
P.W.	1:50/1:25	10.07.2020

Nr rys. UAM_PW_KO_ZB_1W_21 — Rewizja R02

REWIZJA		
NR	DATA	ZAKRES ZMIANY
01	08.06.2020	Aktualizacja otworowania.
02	10.07.2020	Aktualizacja otworowania

UWAGI DOTYCZĄCE WYKONYWANIA KONSTRUKCJI ŻELBETOWYCH:

1. W przypadkach nieopisanych indywidualnie na rysunku stosować zasady zgodne z PN-B-03264:2002 pkt. 8.
2. Jeśli nie oznaczono inaczej wszystkie wymiary prętów podane jako osiowe.
3. Minimalna średnica wewnętrzna zagięć prętów dokonać zgodnie z PN-B-03264 pkt. 8.1.1.3.
4. Wymiary otworów wykonywane są po zewnętrznym obrysie pręta.
5. Krzyżowanie zbrojenia dopuszcza się po obrysie wg szkicu.
6. Otoczenie kotew i kotwienie zewnętrzne, prętowe zewnętrzne.
7. Skuje i bate hacować 1.0 cm
8. Osłony przyjmuje się do zewnętrznego boku pręta.

a= c1
c1 min
c1 min
c1 min