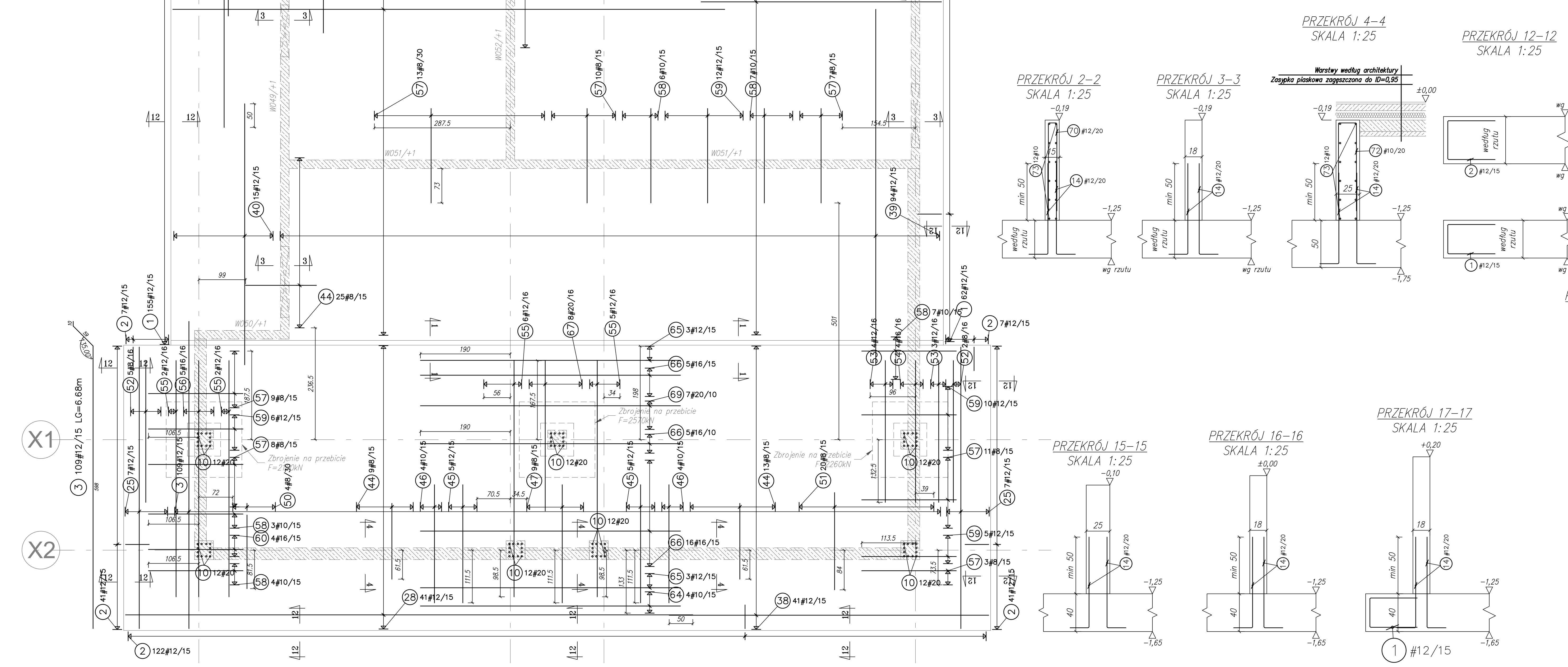

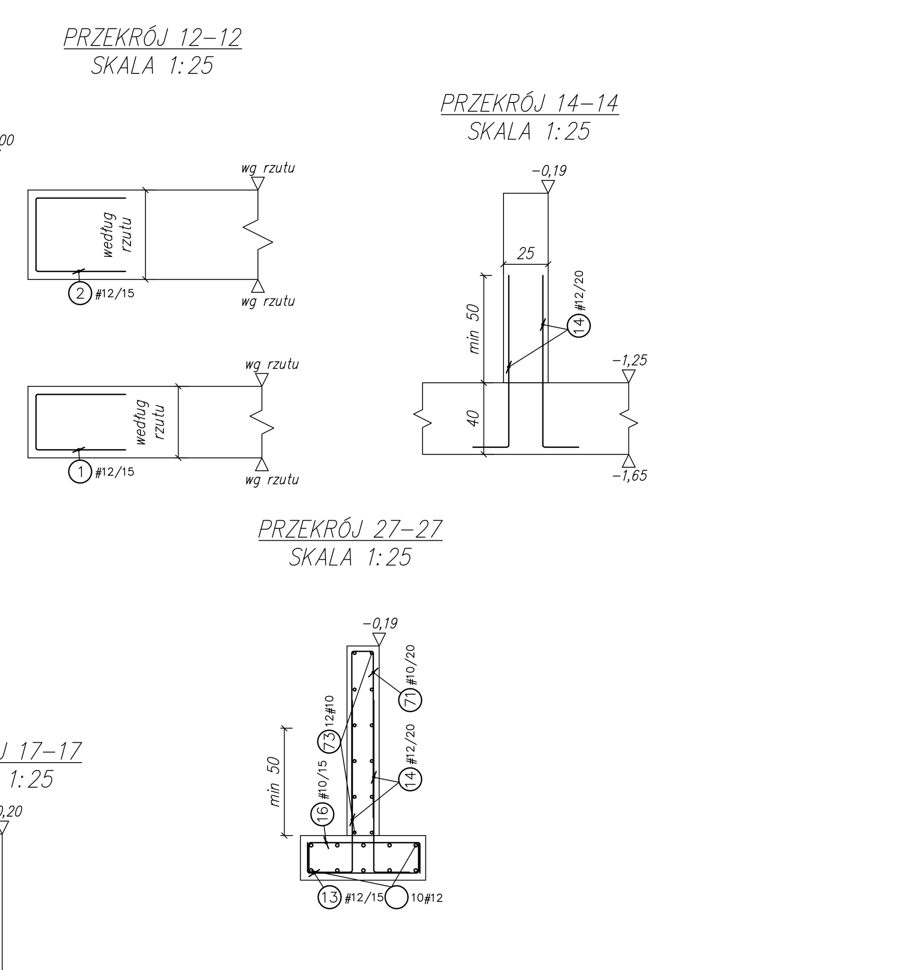

Wykaz stali

POZ.	#[mm]	Szt.	L[m]	8	10	12	16	20	UWAGI...
1	12	310	1.31			406.10			patrz rysunek
2	12	660	1.41			930.60			patrz rysunek
3	12	109	6.68			727.79			patrz rysunek
4	12	239	4.13			986.35			patrz rysunek
5	16	96	4.26				408.96		patrz rysunek
6	10	96	4.26		408.96				patrz rysunek
7	16	136	3.26				443.36		patrz rysunek
8	10	136	3.26		443.36				patrz rysunek
9	12	48	1.42			68.16			patrz rysunek
10	20	200	1.61					322.00	patrz rysunek
11	8	8	1.11	8.88					patrz rysunek
12	8	28	1.31	36.68					patrz rysunek
13	12	124	0.96			119.04			patrz rysunek
14	12	2700	Lsr1.16			3132.00			patrz rysunek
15	16	64	Lsr1.40				89.60		patrz rysunek
16	10	124	0.96		119.04				patrz rysunek
17	10	48	1.42		68.16				patrz rysunek
18	12	20	1.15			23.00			patrz rysunek
19	12	1970	Lsr1.31			2580.70			patrz rysunek
20	12	750	Lsr1.51			1132.50			patrz rysunek
21	12	5	3.67			18.33			pret prosty
22	12	5	4.80			24.00			pret prosty
23	12	5	3.67			18.33			pret prosty
24	12	10	7.79			77.90			pret prosty
25	12	14	5.96			83.44			pret prosty
26	12	239	10.62			2538.66			pret prosty
27	12	14	3.40			47.60			pret prosty
28	12	226	12.00			2712.00			pret prosty
29	12	24	7.19			172.56			pret prosty
30	12	43	3.92			168.39			pret prosty
31	12	179	4.10			733.01			pret prosty
32	12	49	10.38			508.38			pret prosty
33	12	23	8.09			186.07			pret prosty
34	12	43	9.37			402.91			pret prosty
35	12	49	10.81			529.69			pret prosty
36	12	61	11.68			712.18			pret prosty
37	12	61	5.09			310.19			pret prosty
38	12	41	6.76			277.16			pret prosty
39	12	94	7.53			707.54			pret prosty
40	12	15	5.53			82.91			pret prosty
41	12	94	6.83			641.55			pret prosty
42	12	15	8.83			132.38			pret prosty
43	20	72	5.00					360.00	pret prosty
44	8	165	1.50	247.50					pret prosty
45	12	51	2.50			127.50			pret prosty
46	10	57	2.50		142.50				pret prosty
47	8	91	2.50	227.50					pret prosty
48	10	39	3.50		136.50				pret prosty
49	8	8	3.50	28.00					pret prosty
50	8	4	1.56	6.24					pret prosty
51	8	20	2.06	41.18					pret prosty
52	8	7	3.00	21.00					pret prosty
53	12	15	3.00			45.00			pret prosty
54	16	4	3.00				12.00		pret prosty
55	12	15	5.00			75.00			pret prosty
56	16	34	5.00				170.00		pret prosty
57	8	72	2.00	144.00					pret prosty
58	10	42	2.00		84.00				pret prosty
59	12	54	2.00			108.00			pret prosty
60	16	9	2.00				18.00		pret prosty
61	10	8	3.00		24.00				pret prosty
62	16	115	3.50				402.50		pret prosty
63	12	12	3.50			42.00			pret prosty
64	10	4	5.50		22.00				pret prosty
65	12	6	5.50			33.00			pret prosty
66	16	26	5.50				143.00		pret prosty
67	20	8	3.18					25.46	pret prosty
68	20	22	4.00					88.00	pret prosty
69	20	7	5.50					38.50	pret prosty
70	12	100	Lsr1.95			195.00			patrz rysunek
71	10	165	Lsr1.98		326.70				patrz rysunek
72	10	338	Lsr2.05		692.90				patrz rysunek
73	10	1	mb=1510.00		1510.00				mb
			[m]	760.98	3978.12	21816.88	1687.42	833.96	suma dlugosci
			[kg/m]	0.395	0.617	0.888	1.58	2.47	ciezar jedn.
			[kg]	300.59	2454.50	19373.39	2666.12	2059.87	ciezar sum.
			[kg]			26854.47			ciezar calk.

LEGENDA:
- Ściana/słup na płycie
- Ściana/słup pod płytą
- Otwór w ścianie poniżej płyty
- WOXX/X – ŚcianaNumer/Poziom
- SXX/X – SłupNumer/Poziom
- PS – Płyta stropowa monolityczna
- W= – Rzędna wierzchu
- S= – Rzędna spodu
- OWS= – Otwór w ścianie
- OWP= – Otwór w płycie
- PNG – Posadzka na gruncie
- ATT – Attyka żelbetowa
- BZXX – Belka żelbetowa Numer
- SF – Stopa fundamentowa
- WIERZCH / SPÓD – Płaskie koty wysokościowe
- Przerwa w betonowaniu
- Główny kierunek układania zbrojenia (pierwsza warstwa zbrojenia dolnego)

UWAGI DOTYCZĄCE WYKONYWANIA KONSTRUKCJI ŻELBETOWYCH:
1. W przypadkach nieopisanych indywidualnie na rysunku stosować zasady zgodnie z PN-B-03264:2002 pkt. 8
2. Jeśli nie oznaczono inaczej wszystkie wymiary prętów podano jako gabarytowe.
3. Minimalne średnice wewnętrzne zagięć prętów dobierać zgodnie z PN-B-03264 pkt. 8.1.1.3.
4. Wymiary strzemion podawane są po zewnętrznym obrysie pręta.
5. Kolejność układania zbrojenia poziomego w płycie wg szkicu.
6. Zbrojenie ścian i tarcz pionowe wewnętrznie, poziome zewnętrznie.
7. Słupy i belki fazować 1,5 cm
8. Otuliny przyjmuje się do zewnętrznego lica pręta.

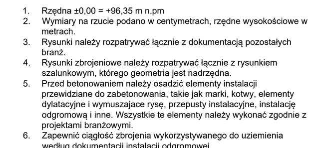

UWAGI:
1. Rzędna ±0,00 = +96,35 m n.pm
2. Wymiary na rzucie podano w centymetrach, rzędne wysokościowe w metrach.
3. Rysunki należy rozpatrywać łącznie z dokumentacją pozostałych branż.
4. Rysunki zbrojeniowe należy rozpatrywać łącznie z rysunkiem szalunkowym, którego geometria jest nadrzędna.
5. Przed betonowaniem należy osadzić elementy instalacji przewidziane do zabetonowania, takie jak marki, kotwy, elementy dylatacyjne i wymuszajace rysę, przepusty instalacyjne, instalację odgromową i inne. Wszystkie te elementy należy wykonać zgodnie z projektami branżowymi.
6. Zapewnić ciągłość zbrojenia wykorzystywanego do uziemienia według dokumentacji instalacji odgromowej.
7. Materiały:
   - 7.1. Fundamenty: beton C30/37 W8; stal A-IIIN, otulina 40mm
   - 7.2. Ściany parteru: beton C30/37 i C35/45; stal A-IIIN, otulina 30mm
   - 7.3. Ściany pozostałe: beton C30/37 i C35/45; stal A-IIIN, otulina 25mm
   - 7.4. Słupy: beton C30/37; stal A-IIIN, otulina 40mm
   - 7.7. Stropy: beton C30/37; stal A-IIIN, otulina 30mm
   - 7.12. Belki: beton C30/37; stal A-IIIN, otulina 30mm
   - 7.13. Schody: beton C30/37; stal A-IIIN, otulina 30mm

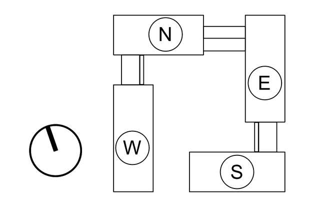

PRAWA AUTORSKIE ZASTRZEŻONE
Przedmiotowy projekt architektoniczny jest chroniony prawem autorskim zgodnie z Ustawą o Prawie Autorskim i Prawach Pokrewnych (Dz. U. 2017 poz.880)

Inwestor
Uniwersytet im. Adama Mickiewicza w Poznaniu
ul. Wieniawskiego 1
61-712 Poznań

Projektant generalny / Architektura
DEDECO
DEDECO sp. z o. o. "Warszawa" sp. k.
Al. Zjednoczenia 36
01-830 Warszawa

Projektant
structuralis Konstrukcje Budowlane Jakub Krupa
STRUCTURALIS
Konstrukcje Budowlane Jakub Krupa
Ul. Widawska 10/43 01-494 Warszawa

Projekt / Obiekt
Dom studencki dla celów szkoły wyższej - UAM, uzupełnionego o funkcje usługowe, z wewnętrzną komunikacją, parkingami i infrastrukturą techniczną, na terenie dz. nr ewid. 277, 278/1, 278/4, 278/3 ark. 28, obr. Morasko, położonego przy ul. Umultowskiej w Poznaniu

Adres Inwestycji
Działka nr ew. 277, 278/1, 278/4, 278/3 ark. 28, obręb Morasko w Poznaniu przy ul. Umultowskiej

Projektant
Mgr inż. Jakub Krupa
MAZ/0089/POOK/08
Specjalność konstrukcyjno-budowlana

Opracowanie
Mgr inż. Jakub Krupa
Mgr inż. Michał Fąfara
Mgr inż. Piotr Ziółkowski
Mgr inż. Dominik Kapelka
Mgr inż. Marek Konopka

Branża
KONSTRUKCJA

Rysunek
FUNDAMENTY CZĘŚĆ "N".
ZBROJ. DOLNE

Faza	Skala	Data
P.W.	1:50/1:25	12.03.2020

Nr rys.	Rewizja
UAM_PW_KO_ZB_0N_01	R00