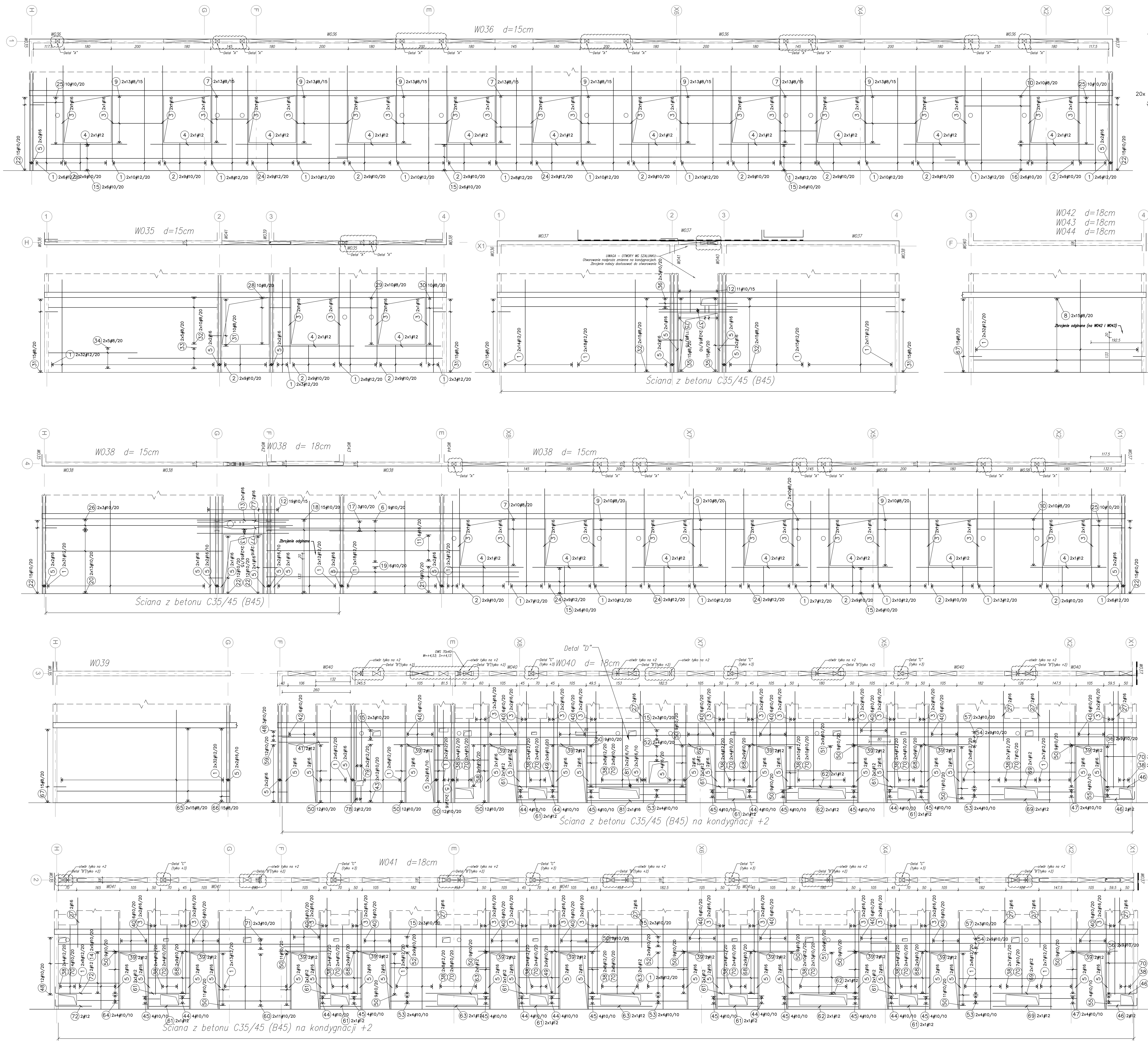

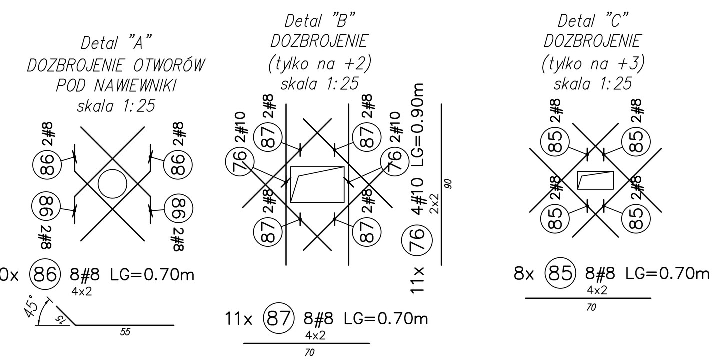

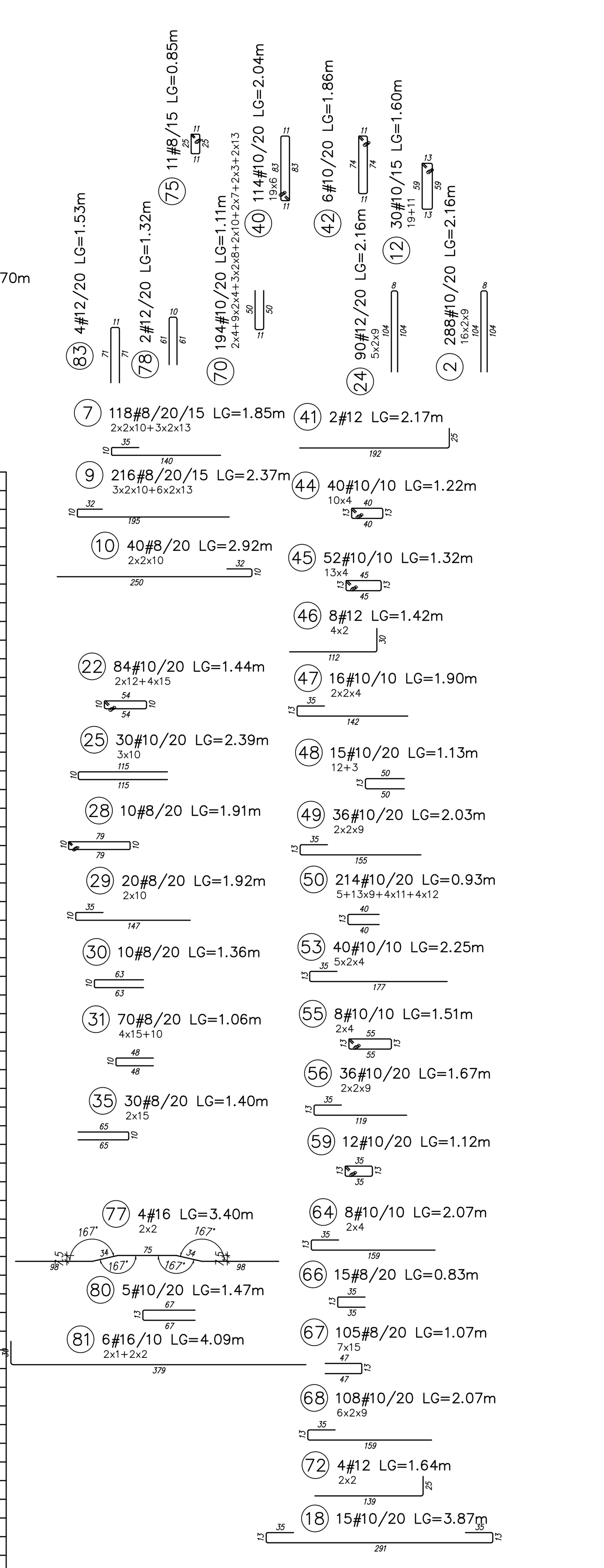

Wykaz stali dla jednej kondygnacji

POZ.	#[mm]	Szt.	L[m]	8	10	12	16	UWAGI...
1	12	1114	3.54			3943.56		pret prosty
2	10	288	2.16		622.08			patrz rysunek
3	16	182	3.69				671.58	pret prosty
4	12	40	2.90			116.00		pret prosty
5	16	168	3.71				623.28	pret prosty
6	10	9	5.00		45.00			pret prosty
7	8	118	1.85	218.30				patrz rysunek
8	8	90	6.40	576.00				pret prosty
9	8	216	2.37	511.92				patrz rysunek
10	8	40	2.92	116.80				patrz rysunek
11	16	6	7.38				44.25	pret prosty
12	10	30	1.60		47.88			patrz rysunek
13	16	6	3.50				21.00	pret prosty
14	10	18	2.32		41.76			pret prosty
15	10	84	12.00		1008.00			pret prosty
16	10	12	6.25		75.00			pret prosty
17	10	3	6.91		20.72			pret prosty
18	10	15	3.87		58.05			patrz rysunek
19	10	6	7.20		43.20			pret prosty
20	10	26	6.73		174.98			pret prosty
21	10	6	9.63		57.78			pret prosty
22	10	84	1.44		120.62			patrz rysunek
23	10	250	Lsr1.00		250.00			patrz rysunek
24	12	90	2.16			194.40		patrz rysunek
25	10	30	2.39		71.70			patrz rysunek
26	10	6	9.42		56.52			pret prosty
27	16	20	1.90				38.00	pret prosty
28	8	10	1.91	19.06				patrz rysunek
29	8	20	1.92	38.40				patrz rysunek
30	8	10	1.36	13.60				patrz rysunek
31	8	70	1.06	74.20				patrz rysunek
32	8	80	6.43	514.40				pret prosty
33	8	10	12.00	120.00				pret prosty
34	8	10	3.39	33.90				pret prosty
35	8	30	1.40	42.00				patrz rysunek
36	10	6	3.00		18.00			pret prosty
37	16	4	3.00				12.00	pret prosty
38	12	208	2.60			540.80		pret prosty
39	12	40	2.00			80.00		pret prosty
40	10	114	2.04		232.10			patrz rysunek
41	12	2	2.17			4.34		patrz rysunek
42	10	6	1.86		11.14			patrz rysunek
43	10	24	3.40		81.48			pret prosty
44	10	40	1.22		48.64			patrz rysunek
45	10	52	1.32		68.43			patrz rysunek
46	12	8	1.42			11.36		patrz rysunek
47	10	16	1.90		30.40			patrz rysunek
48	10	15	1.13		16.95			patrz rysunek
49	10	36	2.03		73.08			patrz rysunek
50	10	214	0.93		199.02			patrz rysunek
51	10	36	2.73		98.28			pret prosty
52	10	44	3.78		166.32			pret prosty
53	10	40	2.25		89.80			patrz rysunek
54	10	36	4.50		162.00			pret prosty
55	10	8	1.51		12.05			patrz rysunek
56	10	36	1.67		60.12			patrz rysunek
57	10	12	10.00		120.00			pret prosty
58	10	18	2.07		37.17			pret prosty
59	10	12	1.12		13.39			patrz rysunek
60	10	22	2.75		60.50			pret prosty
61	12	32	1.54			49.28		pret prosty
62	12	8	2.70			21.60		pret prosty
63	12	8	2.43			19.44		pret prosty
64	10	8	2.07		16.56			patrz rysunek
65	8	30	6.59	197.70				pret prosty
66	8	15	0.83	12.45				patrz rysunek
67	8	105	1.07	112.35				patrz rysunek
68	10	108	2.07		223.56			patrz rysunek
69	12	8	2.26			18.08		pret prosty
70	10	194	1.11		215.34			patrz rysunek
71	10	6	9.40		56.40			pret prosty
72	12	4	1.64			6.56		patrz rysunek
73	8	500	Lsr0.22	111.00				patrz rysunek
74	8	440	Lsr0.25	110.88				patrz rysunek
75	8	11	0.85	9.31				patrz rysunek
76	10	44	0.90		39.60			pret prosty
77	16	4	3.40				13.58	patrz rysunek
78	12	2	1.32			2.64		patrz rysunek
79	12	4	2.66			10.64		pret prosty
80	10	5	1.47		7.35			patrz rysunek
81	16	6	4.09				24.54	patrz rysunek
82	10	10	2.34		23.40			pret prosty
83	12	4	1.53			6.12		patrz rysunek
84	12	8	1.94			15.52		pret prosty
85	8	64	0.70	44.80				pret prosty
86	8	160	0.70	112.00				patrz rysunek
87	8	88	0.70	61.60				pret prosty
			[m]	3050.67	4874.37	5040.34	1448.23	suma dlugosci
			[kg/m]	0.395	0.617	0.888	1.58	ciezar jedn.
			[kg]	1205.01	3007.49	4475.82	2288.21	ciezar sum.
			[kg]			10976.53		ciezar calk.

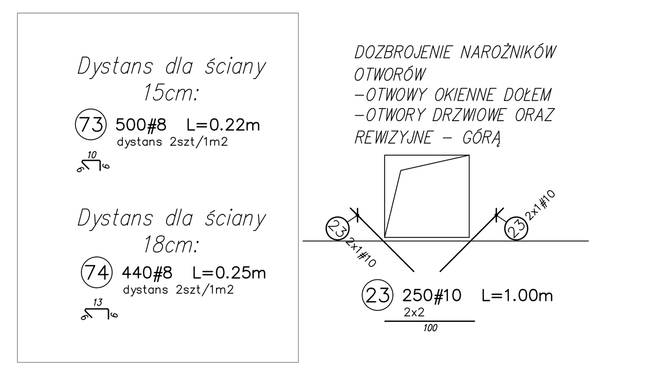

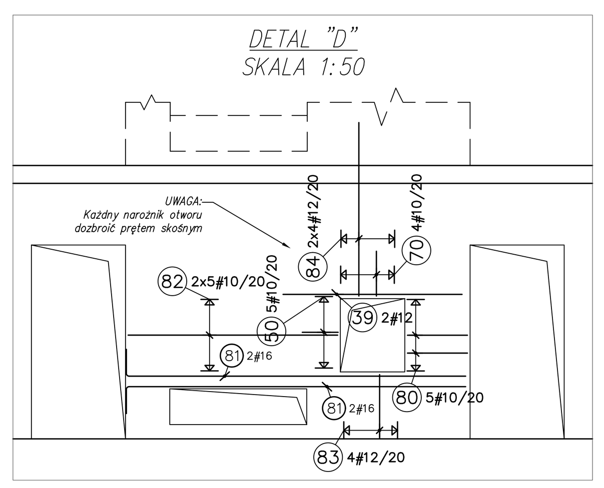

PRAWA AUTORSKIE ZASTRZEŻONE
Przedmiotowy projekt architektoniczny jest chroniony prawem autorskim zgodnie z Ustawą o Prawie Autorskim i Prawach Pokrewnych (Dz. U. 2017 poz.880)

REWIZJA		
NR	DATA	ZAKRES ZMIANY
01	08.05.2020	Aktualizacja otworowania.

UWAGI DOTYCZĄCE WYKONYWANIA KONSTRUKCJI ŻELBETOWYCH:

1. W przypadkach nieopisanych indywidualnie na rysunku stosować zasady zgodnie z PN-B-03264:2002 pkt. 8
2. Jeśli nie oznaczono inaczej wszystkie wymiary prętów podano jako gabarytowe.
3. Minimalne średnice wewnętrzne zagięć prętów dobierać zgodnie z PN-B-03264 pkt. 8.1.1.3.
4. Wymiary strzemion podawane są po zewnętrznym obrysie pręta.
5. Kolejność układania zbrojenia poziomego w płycie wg szkicu.
6. Zbrojenie ścian i tarcz pionowe wewnętrznie, poziome zewnętrznie.
7. Słupy i belki fazować 1,5 cm
8. Otuliny przyjmuje się do zewnętrznego lica pręta.

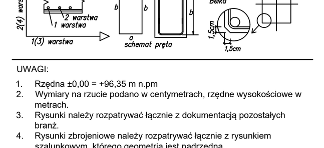

UWAGI:

1. Rzędna ±0,00 = +96,35 m n.pm
2. Wymiary na rzucie podano w centymetrach, rzędne wysokościowe w metrach.
3. Rysunki należy rozpatrywać łącznie z dokumentacją pozostałych branż.
4. Rysunki zbrojeniowe należy rozpatrywać łącznie z rysunkiem szalunkowym, którego geometria jest nadrzędna.
5. Przed betonowaniem należy osadzić elementy instalacji przewidziane do zabetonowania, takie jak marki, kotwy, elementy dylatacyjne i wymuszajace rysę, przepusty instalacyjne, instalację odgromową i inne. Wszystkie te elementy należy wykonać zgodnie z projektami branżowymi.
6. Zapewnić ciągłość zbrojenia wykorzystywanego do uziemienia według dokumentacji instalacji odgromowej.
7. Peszle w stropach wg. projektu elektryki. Przebicia wg. architektury.
8. Materiały:
   - 8.1. Fundamenty: beton C30/37 W8; stal A-IIIN, otulina 40mm
   - 8.2. Ściany parteru: beton C30/37 i C35/45; stal A-IIIN, otulina 30mm
   - 8.3. Ściany pozostałe: beton C30/37 i C35/45; stal A-IIIN, otulina 25mm
   - 8.4. Słupy: beton C30/37; stal A-IIIN, otulina 40mm
   - 8.7. Stropy: beton C30/37; stal A-IIIN, otulina 30mm
   - 8.12. Belki: beton C30/37; stal A-IIIN, otulina 30mm
   - 8.13. Schody: beton C30/37; stal A-IIIN, otulina 30mm

Inwestor
Uniwersytet im. Adama Mickiewicza w Poznaniu
ul. Wieniawskiego 1
61-712 Poznań

Projektant generalny / Architektura
DEDECO sp. z o. o. "Warszawa" sp. k.
Al. Zjednoczenia 36
01-830 Warszawa

Projektant
STRUCTURALIS
Konstrukcje Budowlane Jakub Krupa
Ul. Widawska 10/43 01-494 Warszawa

Projekt / Obiekt
Dom studencki dla celów szkoły wyższej - UAM, uzupełnionego o funkcje usługowe, z wewnętrzną komunikacją, parkingami i infrastrukturą techniczną, na terenie dz. nr ewid. 277, 278/1, 278/4, 278/3 ark. 28, obr. Morasko, położonego przy ul. Umultowskiej w Poznaniu

Adres Inwestycji
Działka nr ew. 277, 278/1, 278/4, 278/3
ark. 28, obręb Morasko
w Poznaniu przy ul. Umultowskiej

Projektant
Mgr inż. Jakub Krupa
MAZ/0089/POOK/08
Specjalność konstrukcyjno-budowlana

Opracowanie
Mgr inż. Jakub Krupa
Mgr inż. Michał Fąfara
Mgr inż. Piotr Ziółkowski
Mgr inż. Dominik Kapelka
Mgr inż. Marek Konopka

Branża
KONSTRUKCJA

Rysunek
KONDYGNACJA +2, +3, +4
ZBROJENIE ŚCIAN

Faza	Skala	Data
P.W.	1 : 50	08.05.2020

Nr rys.	Rewizja
UAM_PW_KO_ZB_XW_36	R01