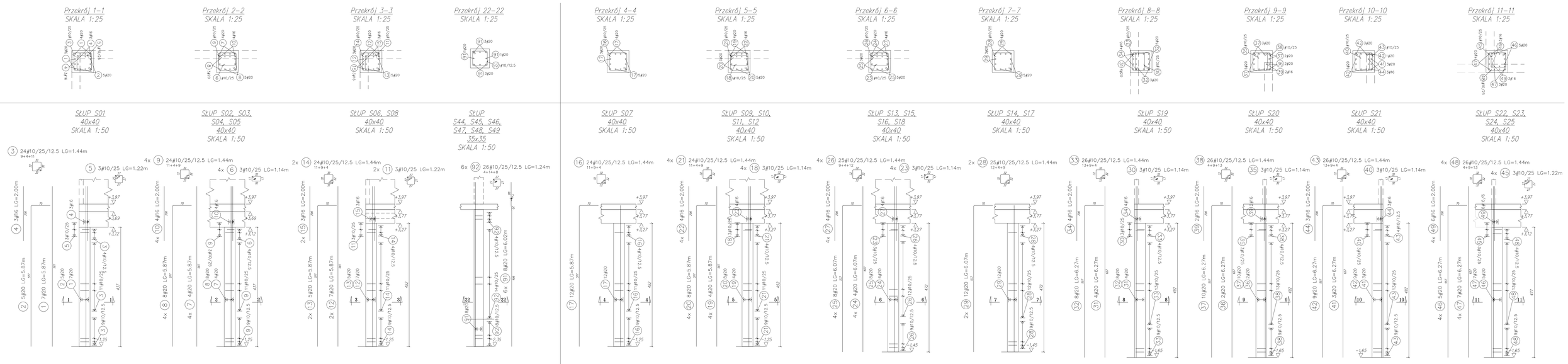

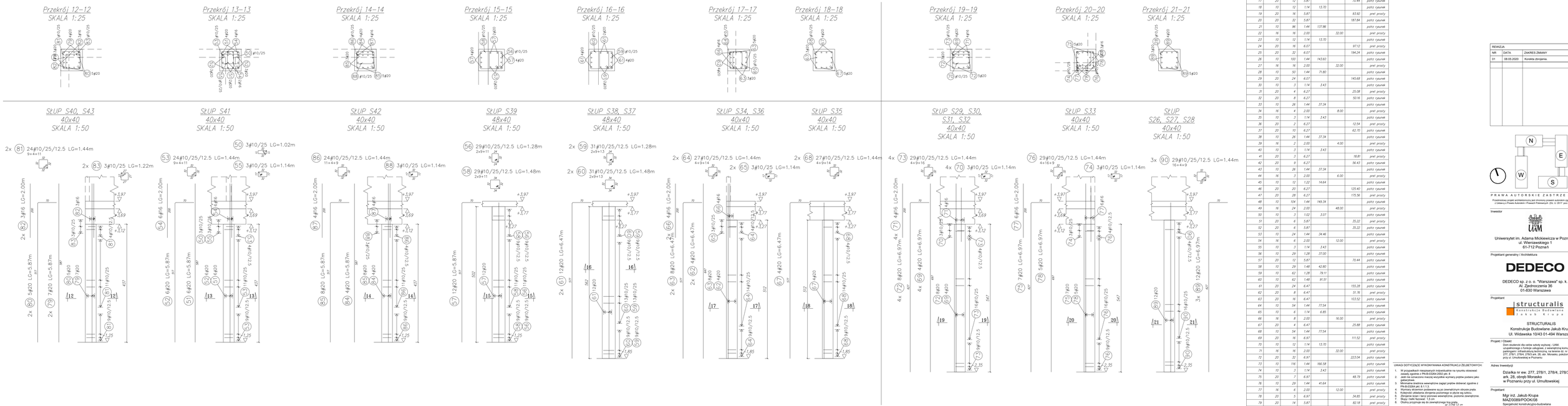

Wykaz stali

POZ	Ø[mm]	Szt.	L[m]	10	16	20	UWAGI
1	20	7	5.87			41.09	pręt prosty
2	20	5	5.87			29.35	patrz rysunek
3	10	24	1.44	34.46			patrz rysunek
4	16	3	2.00		6.00		pręt prosty
5	10	3	1.22	3.66			patrz rysunek
6	10	12	1.14	13.70			patrz rysunek
7	20	16	5.87			93.92	pręt prosty
8	20	32	5.87			187.84	patrz rysunek
9	10	96	1.44	137.86			patrz rysunek
10	16	16	2.00		32.00		pręt prosty
11	10	6	1.22	7.32			patrz rysunek
12	20	14	5.87			82.18	pręt prosty
13	20	10	5.87			58.70	patrz rysunek
14	10	48	1.44	68.93			patrz rysunek
15	16	6	2.00		12.00		pręt prosty
16	10	24	1.44	34.46			patrz rysunek
17	20	12	5.87			70.44	patrz rysunek
18	10	12	1.14	13.70			patrz rysunek
19	20	16	5.87			93.92	pręt prosty
20	20	32	5.87			187.84	patrz rysunek
21	10	96	1.44	137.86			patrz rysunek
22	16	16	2.00		32.00		pręt prosty
23	10	12	1.14	13.70			patrz rysunek
24	20	16	6.07			97.12	pręt prosty
25	20	32	6.07			194.24	patrz rysunek
26	10	100	1.44	143.60			patrz rysunek
27	16	16	2.00		32.00		pręt prosty
28	10	50	1.44	71.80			patrz rysunek
29	20	24	6.07			145.68	patrz rysunek
30	10	3	1.14	3.43			patrz rysunek
31	20	4	6.27			25.08	pręt prosty
32	20	8	6.27			50.16	patrz rysunek
33	10	26	1.44	37.34			patrz rysunek
34	16	4	2.00		8.00		pręt prosty
35	10	3	1.14	3.43			patrz rysunek
36	20	2	6.27			12.54	pręt prosty
37	20	10	6.27			62.70	patrz rysunek
38	10	26	1.44	37.34			patrz rysunek
39	16	2	2.00		4.00		pręt prosty
40	10	3	1.14	3.43			patrz rysunek
41	20	3	6.27			18.81	pręt prosty
42	20	9	6.27			56.43	patrz rysunek
43	10	26	1.44	37.34			patrz rysunek
44	16	3	2.00		6.00		pręt prosty
45	10	12	1.22	14.64			patrz rysunek
46	20	20	6.27			125.40	patrz rysunek
47	20	28	6.27			175.56	pręt prosty
48	10	104	1.44	149.34			patrz rysunek
49	16	24	2.00		48.00		pręt prosty
50	10	3	1.02	3.07			patrz rysunek
51	20	5	5.87			35.22	pręt prosty
52	20	6	5.87			35.22	patrz rysunek
53	10	24	1.44	34.46			patrz rysunek
54	16	6	2.00		12.00		pręt prosty
55	10	3	1.14	3.43			patrz rysunek
56	10	29	1.28	37.00			patrz rysunek
57	20	12	5.87			70.44	patrz rysunek
58	10	29	1.48	42.80			patrz rysunek
59	10	62	1.28	79.11			patrz rysunek
60	10	62	1.48	91.51			patrz rysunek
61	20	24	6.47			155.28	patrz rysunek
62	20	8	6.47			51.76	pręt prosty
63	20	16	6.47			103.52	patrz rysunek
64	10	54	1.44	77.54			patrz rysunek
65	10	6	1.14	6.85			patrz rysunek
66	16	8	2.00		16.00		pręt prosty
67	20	4	6.47			25.88	patrz rysunek
68	10	54	1.44	77.54			patrz rysunek
69	20	16	6.97			111.52	pręt prosty
70	10	12	1.14	13.70			patrz rysunek
71	16	16	2.00		32.00		pręt prosty
72	20	32	6.97			223.04	patrz rysunek
73	10	116	1.44	166.58			patrz rysunek
74	10	3	1.14	3.43			patrz rysunek
75	20	7	6.97			48.79	patrz rysunek
76	10	29	1.44	41.64			patrz rysunek
77	16	6	2.00		12.00		pręt prosty
78	20	5	6.97			34.85	pręt prosty
79	20	14	5.87			82.18	pręt prosty
80	20	10	5.87			58.70	patrz rysunek
81	10	48	1.44	68.93			patrz rysunek
82	16	6	2.00		12.00		pręt prosty
83	10	6	1.22	7.32			patrz rysunek
84	20	4	5.87			23.48	pręt prosty
85	20	8	5.87			46.96	patrz rysunek
86	10	24	1.44	34.46			patrz rysunek
87	16	4	2.00		8.00		pręt prosty
88	10	3	1.14	3.43			patrz rysunek
89	20	36	6.97			250.92	patrz rysunek
90	10	87	1.44	124.93			patrz rysunek
91	20	48	6.02			289.01	patrz rysunek
92	10	156	1.24	192.62			patrz rysunek
			[m]	2077.89	272.00	3455.77	suma długości
			[kg/m]	0.617	1.58	2.47	ciężar jedn.
			[kg]	1282.06	429.76	8535.75	ciężar sum.
			[kg]			10247.57	ciężar całk.

UWAGI DOTYCZĄCE WYKONYWANIA KONSTRUKCJI ŻELBETOWYCH:

1. W przypadkach niespowodzeń indywidualnie na rzeczywistej sitowności zasady zgodnie z PN-B-03264:2002 pkt. 8
2. Przy betonowaniu należy wszystkie wymiary prętów podane jako gabarytowe.
3. Minimalna średnica wewnętrzna zagięć prętów dokonać zgodnie z PN-B-03264 pkt. 8.1.1.3.
4. Wymiary otulenia podawane są po zewnętrznych obrysie prętu.
5. Zakładane otulenie zbrojenia wynosi 20mm chyba inaczej.
6. Zbrojenie ścian i farsz pionowe wewnętrzne, poziome zewnętrzne.
7. Skuje i belki łączowe: 1.5 cm
8. Otwory przygotować się do stewnętrznego trzy pręty.

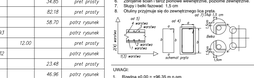
ok. 2-3ø
ok. 2-3ø
ok. 2-3ø