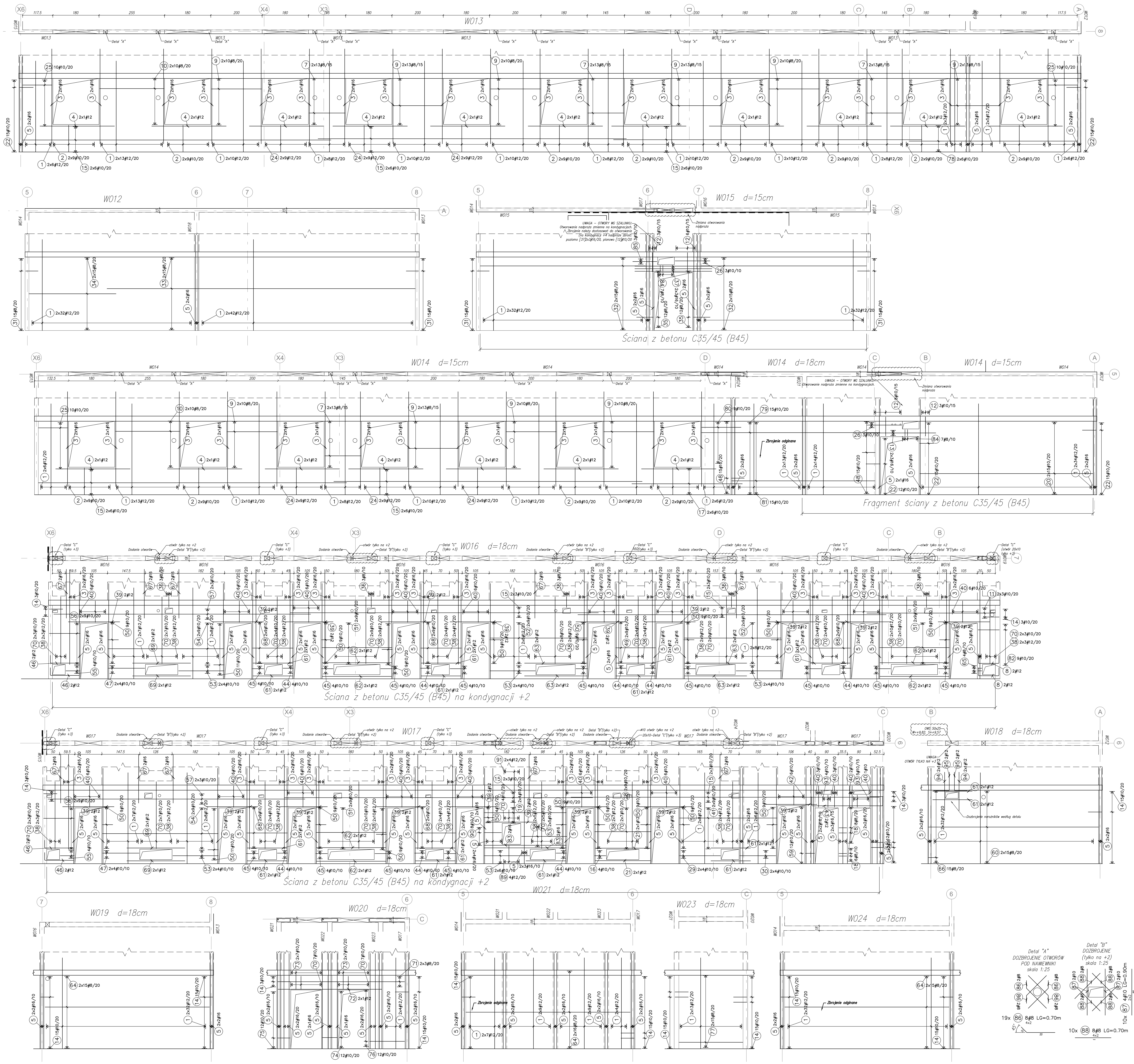

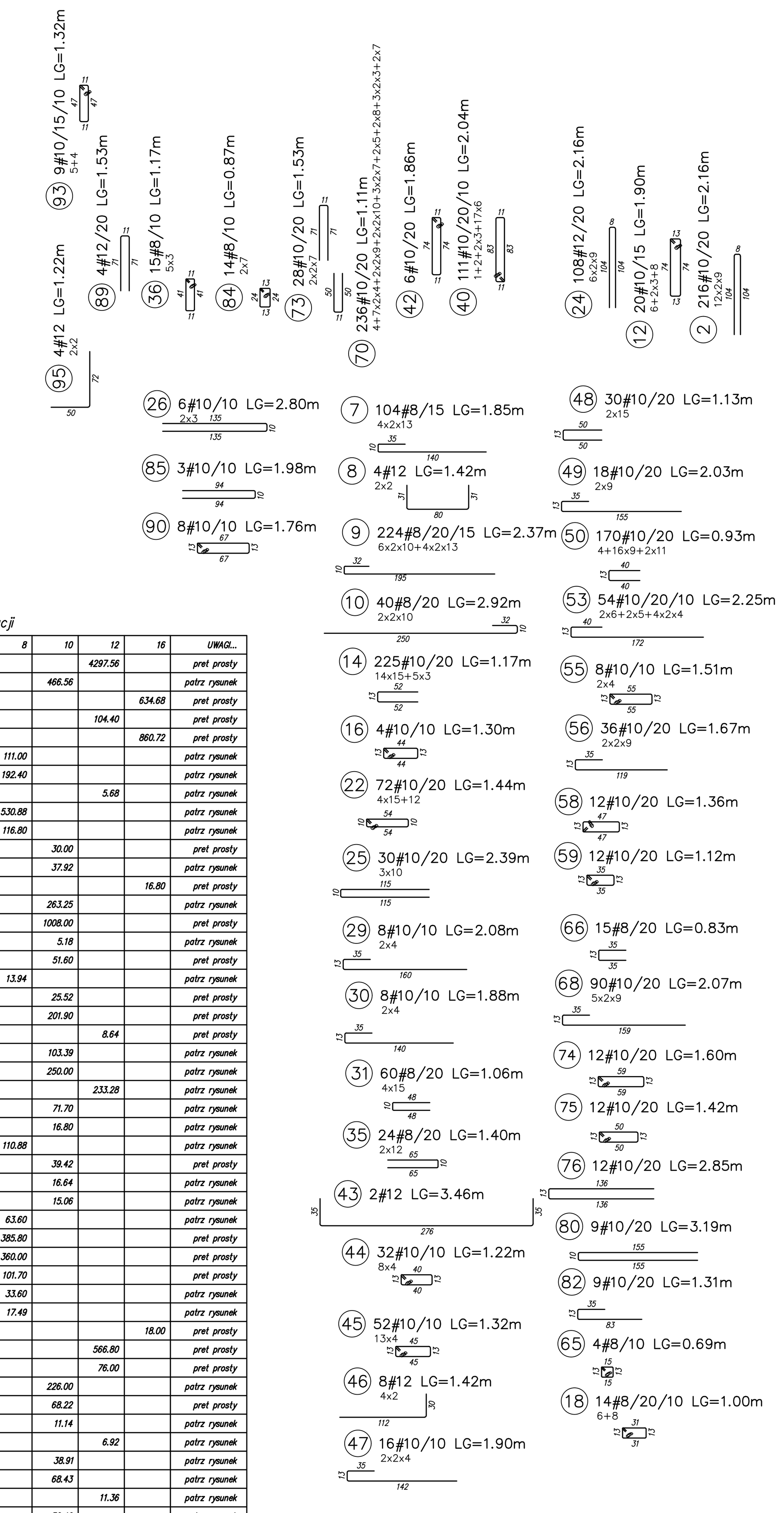

Wykaz stali dla jednej kondygnacji

POZ.	#[mm]	Szt.	L[m]	8	10	12	16	UWAGI...
1	12	1214	3.54			4297.56		pret prosty
2	10	216	2.16		466.56			patrz rysunek
3	16	172	3.69				634.68	pret prosty
4	12	36	2.90			104.40		pret prosty
5	16	232	3.71				860.72	pret prosty
6	8	500	Lsr0.22	111.00				patrz rysunek
7	8	104	1.85	192.40				patrz rysunek
8	12	4	1.42			5.68		patrz rysunek
9	8	224	2.37	530.88				patrz rysunek
10	8	40	2.92	116.80				patrz rysunek
11	10	6	5.00		30.00			pret prosty
12	10	20	1.90		37.92			patrz rysunek
13	16	6	2.80				16.80	pret prosty
14	10	225	1.17		263.25			patrz rysunek
15	10	84	12.00		1008.00			pret prosty
16	10	4	1.30		5.18			patrz rysunek
17	10	12	4.30		51.60			pret prosty
18	8	14	1.00	13.94				patrz rysunek
19	10	8	3.19		25.52			pret prosty
20	10	30	6.73		201.90			pret prosty
21	12	4	2.16			8.64		pret prosty
22	10	72	1.44		103.39			patrz rysunek
23	10	250	Lsr1.00		250.00			patrz rysunek
24	12	108	2.16			233.28		patrz rysunek
25	10	30	2.39		71.70			patrz rysunek
26	10	6	2.80		16.80			patrz rysunek
27	8	440	Lsr0.25	110.88				patrz rysunek
28	10	18	2.19		39.42			pret prosty
29	10	8	2.08		16.64			patrz rysunek
30	10	8	1.88		15.06			patrz rysunek
31	8	60	1.06	63.60				patrz rysunek
32	8	60	6.43	385.80				pret prosty
33	8	30	12.00	360.00				pret prosty
34	8	30	3.39	101.70				pret prosty
35	8	24	1.40	33.60				patrz rysunek
36	8	15	1.17	17.49				patrz rysunek
37	16	6	3.00				18.00	pret prosty
38	12	218	2.60			566.80		pret prosty
39	12	38	2.00			76.00		pret prosty
40	10	111	2.04		226.00			patrz rysunek
41	10	18	3.79		68.22			pret prosty
42	10	6	1.86		11.14			patrz rysunek
43	12	2	3.46			6.92		patrz rysunek
44	10	32	1.22		38.91			patrz rysunek
45	10	52	1.32		68.43			patrz rysunek
46	12	8	1.42			11.36		patrz rysunek
47	10	16	1.90		30.40			patrz rysunek
48	10	30	1.13		33.90			patrz rysunek
49	10	18	2.03		36.54			patrz rysunek
50	10	170	0.93		158.10			patrz rysunek
51	10	54	2.73		147.42			pret prosty
52	10	36	3.78		136.08			pret prosty
53	10	54	2.25		121.23			patrz rysunek
54	10	36	4.50		162.00			pret prosty
55	10	8	1.51		12.05			patrz rysunek
56	10	36	1.67		60.12			patrz rysunek
57	10	12	10.00		120.00			pret prosty
58	10	12	1.36		16.27			patrz rysunek
59	10	12	1.12		13.39			patrz rysunek
60	8	30	6.63	198.90				pret prosty
61	12	32	1.54			49.28		pret prosty
62	12	12	2.70			32.40		pret prosty
63	12	8	2.43			19.44		pret prosty
64	8	92	6.40	588.80				pret prosty
65	8	4	0.69	2.74				patrz rysunek
66	8	15	0.83	12.45				patrz rysunek
67	16	20	1.90				38.00	pret prosty
68	10	90	2.07		186.30			patrz rysunek
69	12	8	2.26			18.08		pret prosty
70	10	236	1.11		261.96			patrz rysunek
71	8	6	4.79	28.74				pret prosty
72	12	2	4.04			8.08		pret prosty
73	10	28	1.53		42.84			patrz rysunek
74	10	12	1.60		19.15			patrz rysunek
75	10	12	1.42		16.99			patrz rysunek
76	10	12	2.85		34.20			patrz rysunek
77	8	90	2.48	223.20				pret prosty
78	10	12	6.55		78.60			pret prosty
79	10	15	6.95		104.18			pret prosty
80	10	9	3.19		28.71			patrz rysunek
81	10	15	5.58		83.70			pret prosty
82	10	9	1.31		11.79			patrz rysunek
83	16	4	3.19				12.76	pret prosty
84	8	14	0.87	12.12				patrz rysunek
85	10	3	1.98		5.94			patrz rysunek
86	8	152	0.70	106.40				patrz rysunek
87	10	40	0.90		36.00			pret prosty
88	8	80	0.70	56.00				pret prosty
89	12	4	1.53			6.12		patrz rysunek
90	10	8	1.76		14.05			patrz rysunek
91	12	8	1.94			15.52		pret prosty
92	8	80	0.70	56.00				pret prosty
93	10	9	1.32		11.84			patrz rysunek
94	12	4	1.50			6.00		pret prosty
95	12	4	1.22			4.88		patrz rysunek
			[m]	3323.45	4999.40	5470.44	1580.96	suma dlugosci
			[kg/m]	0.395	0.617	0.888	1.58	ciezar jedn.
			[kg]	1312.76	3084.63	4857.75	2497.92	ciezar sum.
			[kg]			11753.06		ciezar calk.

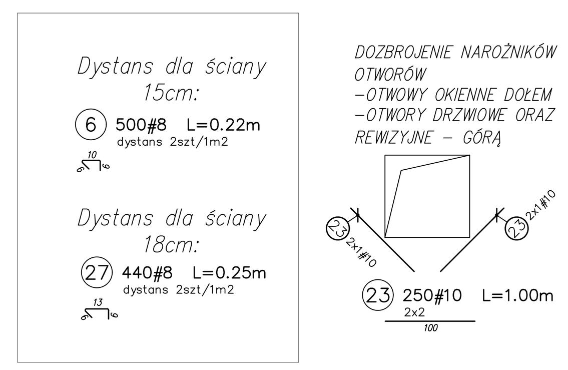

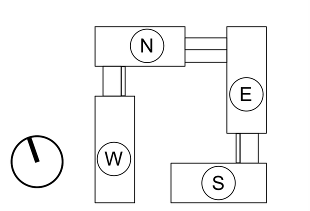

PRAWA AUTORSKIE ZASTRZEŻONE

Przedmiotowy projekt architektoniczny jest chroniony prawem autorskim zgodnie z Ustawą o Prawie Autorskim i Prawach Pokrewnych (Dz. U. 2017 poz.880)

Inwestor

Uniwersytet im. Adama Mickiewicza w Poznaniu
ul. Wieniawskiego 1
61-712 Poznań

Projektant generalny / Architektura

DEDECO

DEDECO sp. z o. o. "Warszawa" sp. k.
Al. Zjednoczenia 36
01-830 Warszawa

Projektant

structuralis
Konstrukcje Budowlane
Jakub Krupa

STRUCTURALIS
Konstrukcje Budowlane Jakub Krupa
Ul. Widawska 10/43 01-494 Warszawa

REWIZJA		
NR	DATA	ZAKRES ZMIANY
01	08.05.2020	Aktualizacja otworowania.
02	10.07.2020	Aktualizacja otworowania

UWAGI DOTYCZĄCE WYKONYWANIA KONSTRUKCJI ŻELBETOWYCH:

1. W przypadkach nieopisanych indywidualnie na rysunku stosować zasady zgodnie z PN-B-03264:2002 pkt. 8
2. Jeśli nie oznaczono inaczej wszystkie wymiary prętów podano jako gabarytowe.
3. Minimalne średnice wewnętrzne zagięć prętów dobierać zgodnie z PN-B-03264 pkt. 8.1.1.3.
4. Wymiary strzemion podawane są po zewnętrznym obrysie pręta.
5. Kolejność układania zbrojenia poziomego w płycie wg szkicu.
6. Zbrojenie ścian i tarcz pionowe wewnętrznie, poziome zewnętrznie.
7. Słupy i belki fazować 1,5 cm
8. Otuliny przyjmuje się do zewnętrznego lica pręta.

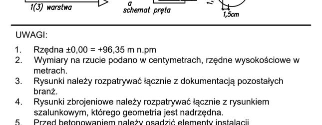

UWAGI:

1. Rzędna ±0,00 = +96,35 m n.pm
2. Wymiary na rzucie podano w centymetrach, rzędne wysokościowe w metrach.
3. Rysunki należy rozpatrywać łącznie z dokumentacją pozostałych branż.
4. Rysunki zbrojeniowe należy rozpatrywać łącznie z rysunkiem szalunkowym, którego geometria jest nadrzędna.
5. Przed betonowaniem należy osadzić elementy instalacji przewidziane do zabetonowania, takie jak marki, kotwy, elementy dylatacyjne i wymuszajace rysę, przepusty instalacyjne, instalację odgromową i inne. Wszystkie te elementy należy wykonać zgodnie z projektami branżowymi.
6. Zapewnić ciągłość zbrojenia wykorzystywanego do uziemienia według dokumentacji instalacji odgromowej.
7. Peszle w stropach wg. projektu elektryki. Przebicia wg. architektury.
8. Materiały:
   - 8.1. Fundamenty: beton C30/37 W8; stal A-IIIN, otulina 40mm
   - 8.2. Ściany parteru: beton C30/37 i C35/45; stal A-IIIN, otulina 30mm
   - 8.3. Ściany pozostałe: beton C30/37 i C35/45; stal A-IIIN, otulina 25mm
   - 8.4. Słupy: beton C30/37; stal A-IIIN, otulina 40mm
   - 8.7. Stropy: beton C30/37; stal A-IIIN, otulina 30mm
   - 8.12. Belki: beton C30/37; stal A-IIIN, otulina 30mm
   - 8.13. Schody: beton C30/37; stal A-IIIN, otulina 30mm

Projekt / Obiekt

Dom studencki dla celów szkoły wyższej - UAM, uzupełnionego o funkcje usługowe, z wewnętrzną komunikacją, parkingami i infrastrukturą techniczną, na terenie dz. nr ewid. 277, 278/1, 278/4, 278/3 ark. 28, obr. Morasko, położonego przy ul. Umultowskiej w Poznaniu

Adres Inwestycji

Działka nr ew. 277, 278/1, 278/4, 278/3
ark. 28, obręb Morasko
w Poznaniu przy ul. Umultowskiej

Projektant

Mgr inż. Jakub Krupa
MAZ/0089/POOK/08
Specjalność konstrukcyjno-budowlana

Opracowanie

Mgr inż. Jakub Krupa
Mgr inż. Michał Fąfara
Mgr inż. Piotr Ziółkowski
Mgr inż. Dominik Kapelka
Mgr inż. Marek Konopka

Branża

KONSTRUKCJA

Rysunek

KONDYGNACJA +2, +3, +4.
ZBROJENIE ŚCIAN

Faza	Skala	Data
P.W.	1 : 50	10.07.2020

Nr rys.	Rewizja
UAM_PW_KO_ZB_XE_35	R02