I - I Jezdnia bitumiczna z parkingiem i chodnikami

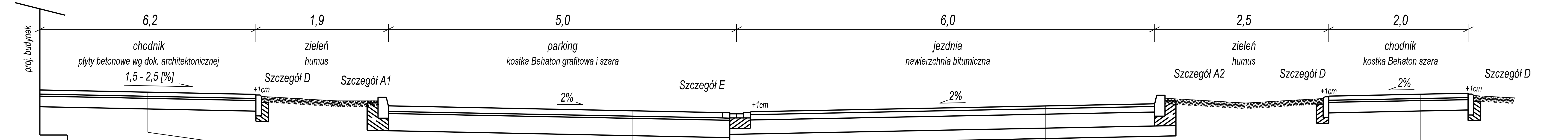

płyty betonowe wg dok. architektonicznej	8cm
podsypka cementowo - piaskowa (min. 5 MPa)	3cm
podbudowa: chudy beton 7,5 - 9,0 MPa	15cm
grunt rodzimy G1, po dogęszczeniu o parametrach E2 min 80 MPa oraz Is min. 1,0 lub wzmocnienie podłoża	
	26cm

kostka betonowa typu Behaton grafitowa i szara	8cm
podsypka cementowo - piaskowa (min. 5 MPa)	3cm
podbudowa: kruszywa łamane stabilizowane mechaniczne 0/63mm wg opisu	25cm
grunt rodzimy G1, po dogęszczeniu o parametrach E2 min 80 MPa oraz Is min. 1,0 lub warstwa mrozoochronna	
	36cm

warstwa ścieralna: beton asfaltowy AC 11 S	4cm
skopienie emulsją asfaltową w ilości 0,5 kg/m2	
warstwa wiążąca: beton asfaltowy AC 16 W	8cm
skopienie emulsją asfaltową w ilości 0,7 kg/m2	
podbudowa: kruszywo łamane stabilizowane mechanicznie 0/63mm wg opisu	20cm
podbudowa pomocnicza: kruszywo stabilizowane cementem 5,0 MPa z betoniarni	15cm
grunt rodzimy G1, po dogęszczeniu o parametrach E2 min 80 MPa oraz Is min. 1,0 lub wzmocnienie podłoża	
	47cm

kostka betonowa Behaton, szara	8cm
podsypka cementowo - piaskowa (min. 5 MPa)	3cm
podbudowa: chudy beton 7,5 - 9,0 MPa	15cm
grunt rodzimy G1, po dogęszczeniu o parametrach E2 min 80 MPa oraz Is min. 1,0 lub wzmocnienie podłoża	
	26cm

II - II Jezdnia bitumiczna z parkingiem dla osób niepełnosprawnych i chodnikami

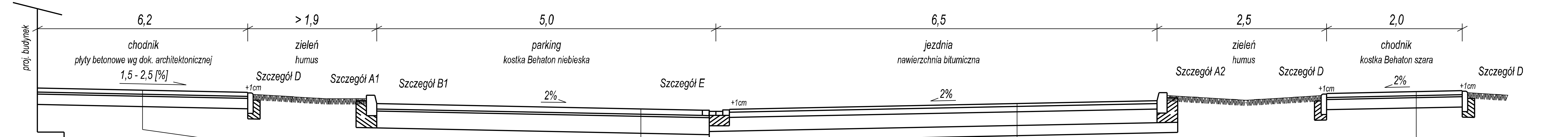

płyty betonowe wg dok. architektonicznej	8cm
podsypka cementowo - piaskowa (min. 5 MPa)	3cm
podbudowa: chudy beton 7,5 - 9,0 MPa	15cm
grunt rodzimy G1, po dogęszczeniu o parametrach E2 min 80 MPa oraz Is min. 1,0 lub wzmocnienie podłoża	
	26cm

kostka betonowa typu Behaton niebieska	8cm
podsypka cementowo - piaskowa (min. 5 MPa)	3cm
podbudowa: kruszywa łamane stabilizowane mechaniczne 0/63mm wg opisu	25cm
grunt rodzimy G1, po dogęszczeniu o parametrach E2 min 80 MPa oraz Is min. 1,0 lub warstwa mrozoochronna	
	36cm

warstwa ścieralna: beton asfaltowy AC 11 S	4cm
skopienie emulsją asfaltową w ilości 0,5 kg/m2	
warstwa wiążąca: beton asfaltowy AC 16 W	8cm
skopienie emulsją asfaltową w ilości 0,7 kg/m2	
podbudowa: kruszywo łamane stabilizowane mechanicznie 0/63mm wg opisu	20cm
podbudowa pomocnicza: kruszywo stabilizowane cementem 5,0 MPa z betoniarni	15cm
grunt rodzimy G1, po dogęszczeniu o parametrach E2 min 80 MPa oraz Is min. 1,0 lub wzmocnienie podłoża	
	47cm

kostka betonowa Behaton, szara	8cm
podsypka cementowo - piaskowa (min. 5 MPa)	3cm
podbudowa: chudy beton 7,5 - 9,0 MPa	15cm
grunt rodzimy G1, po dogęszczeniu o parametrach E2 min 80 MPa oraz Is min. 1,0 lub wzmocnienie podłoża	
	26cm

III - III Droga pożarowa z parkingami

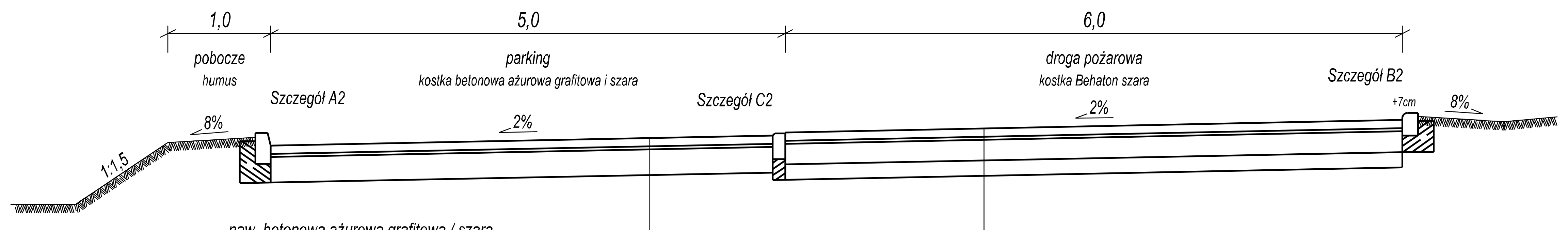

naw. betonowa ażurowa grafitowa / szara z wypełnieniem szczelin grysem 2/5mm 8 dm3/m2	8cm
podsypka piaskowa	3cm
podbudowa: kruszywa łamane stabilizowane mechaniczne 0/63mm wg opisu	25cm
grunt rodzimy G1, po dogęszczeniu o parametrach E2 min 80 MPa oraz Is min. 1,0 lub warstwa mrozoochronna	
	36cm

kostka betonowa typu Behaton szara	8cm
podsypka cementowo - piaskowa (min. 5 MPa)	3cm
podbudowa: chudy beton 7,5 - 9,0 MPa	20cm
podbudowa pomocnicza: kruszywo stabilizowane cementem 5,0 MPa z betoniarni	15cm
grunt nasypowy G1, po dogęszczeniu o parametrach E2 min 80 MPa oraz Is min. 1,0 lub wzmocnienie podłoża	
	46cm

IV - IV Droga pożarowa

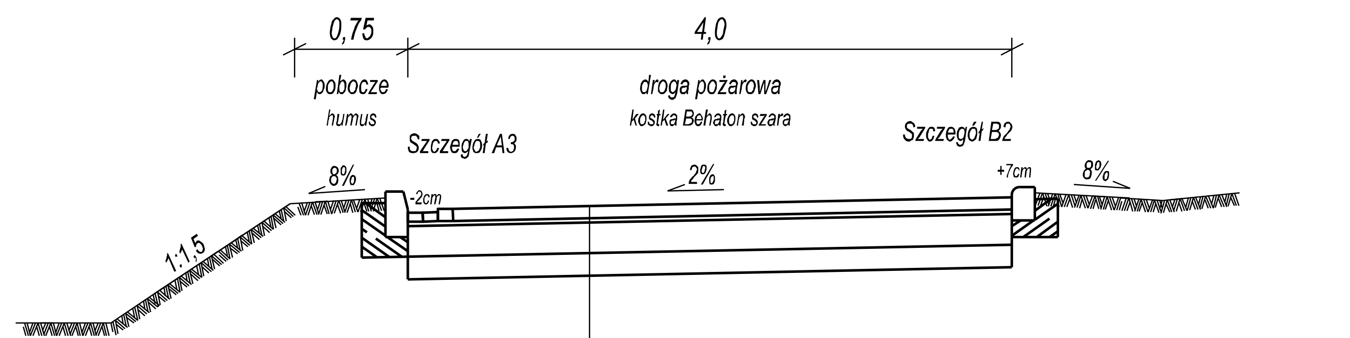

kostka betonowa typu Behaton szara	8cm
podsypka cementowo - piaskowa (min. 5 MPa)	3cm
podbudowa: chudy beton 7,5 - 9,0 MPa	20cm
podbudowa pomocnicza: kruszywo stabilizowane cementem 5,0 MPa z betoniarni	15cm
grunt nasypowy G1, po dogęszczeniu o parametrach E2 min 80 MPa oraz Is min. 1,0 lub wzmocnienie podłoża	
	46cm

V - V Droga pożarowa

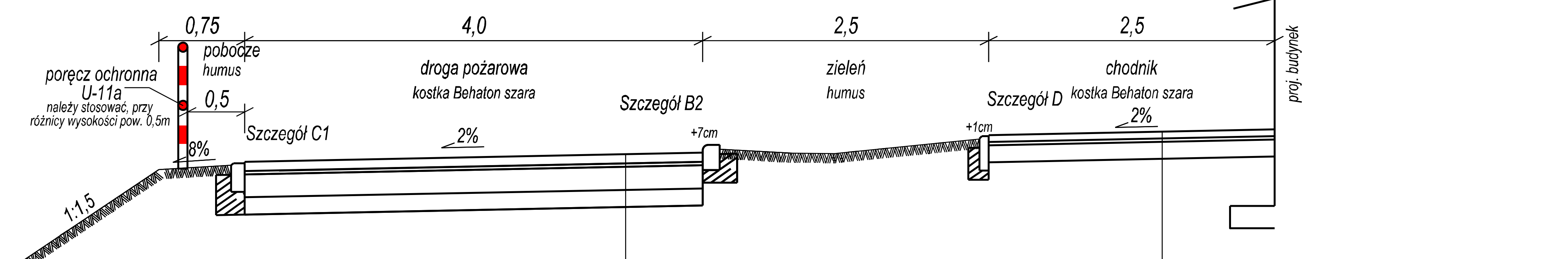

kostka betonowa typu Behaton szara	8cm
podsypka cementowo - piaskowa (min. 5 MPa)	3cm
podbudowa: chudy beton 7,5 - 9,0 MPa	20cm
podbudowa pomocnicza: kruszywo stabilizowane cementem 5,0 MPa z betoniarni	15cm
grunt nasypowy G1, po dogęszczeniu o parametrach E2 min 80 MPa oraz Is min. 1,0 lub wzmocnienie podłoża	
	46cm

płyty betonowe wg dok. architektonicznej	8cm
podsypka cementowo - piaskowa (min. 5 MPa)	3cm
podbudowa: chudy beton 7,5 - 9,0 MPa	15cm
grunt rodzimy G1, po dogęszczeniu o parametrach E2 min 80 MPa oraz Is min. 1,0 lub wzmocnienie podłoża	
	26cm

VI - VI Chodniki i place wewnętrzne

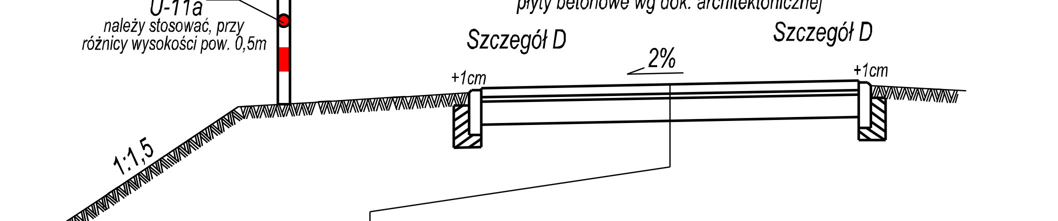

płyty betonowe wg dok. architektonicznej	8cm
podsypka cementowo - piaskowa (min. 5 MPa)	3cm
podbudowa: chudy beton 7,5 - 9,0 MPa	15cm
grunt rodzimy G1, po dogęszczeniu o parametrach E2 min 80 MPa oraz Is min. 1,0 lub wzmocnienie podłoża	
	26cm

Szczegóły konstrukcyjne, skala 1:20

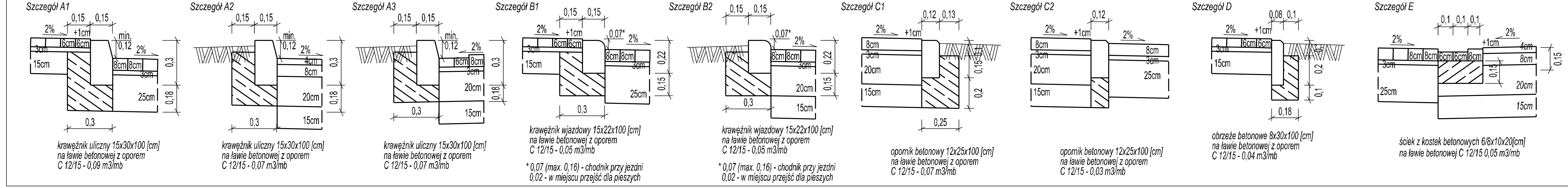

Założenia projektowe:

1. Klasa ulicy: wewnętrzna,
2. Kategoria ruchu: KR-2,
3. Rodzaj gruntu pod konstrukcją drogi: Pd, Ps oraz lokalnie Gp,
4. Warunki wodne: od dobrych do przeciętnych,
5. Grupa nośności podłoża: G1 i G4 (w miejscu występowania Gp),
6. Strefa przemarzania gruntu: (m. Poznań) hz = 0,8m,
7. Minimalna grubość konstrukcji ze względu na wysadziny:
G4 i KR-2 0,65 x 0,8 = 0,52m.

Tolerancja wymiarowa, nośność podbudowy:

1. Grubość nawierzchni z betonu asfaltowego: +/- 5%
2. Grubość podbudowy: +/- 10%.
3. Spadek poprzeczny: +/- 0,5%.
4. Wymagana nośność:
- G1 lub warstwa wzmacniająca: E2 ≥ 80 MPa.
- podbudowa: E2 ≥ 150 MPa.
5. Dopuszczalne wartości odchyleń równości poprzecznej i podłużnej pomiar łatą 4-metrową
dla nawierzchni z kostki betonowej - 8mm,
dla nawierzchni z betonu asfaltowego - 9mm.

Wymagania dotyczące kruszywa łamanego dla podbudowy:

nasiąkliwość:	WA24 - 2
mrozoodporność:	F1
rozdrabnianie:	LA ≤ 25
(opcjonalnie przy tłuczniu granitowym)	
ścieranie:	MDE ≤ 15

Kruszywo jednorodne gatunkowo, pochodzące ze skał magmowych, bez domieszek i zanieczyszczeń, spełniające wymagania krzywych uziarnienia.
Np. amfibolit, bazalt, gabro, granit, melafir.

UWAGI:
1. Projekt budowlany nie stanowi podstawy do opracowania dokumentacji kosztorysowej.
2. Projekt budowlany służy celom formalno-prawnym. Roboty budowlane należy prowadzić na podstawie dokumentacji wykonawczej.
3. Projekt należy rrozpatrywać łącznie z projektami branżowymi.

PRAWA AUTORSKIE ZASTRZEŻONE
Przedmiotowy projekt architektoniczny jest chroniony prawem autorskim zgodnie z Ustawą o Prawie Autorskim i Prawach Pokrewnych (Dz. U. 2017 poz.880)

Inwestor

UAM

Uniwersytet im. Adama Mickiewicza w Poznaniu
ul. Wieniawskiego 1
61-712 Poznań

Projektant generalny / Architektura

DEDECO

DEDECO sp. z o. o. "Warszawa" sp. k.
Al. Zjednoczenia 36
01-830 Warszawa

Projektant

DROGA
Mariusz Tomczak
DROGA Mariusz Tomczak
Osiniec os. Przylesie 22
62-200 Gniezno

Projekt / Obiekt
Dom studencki dla celów szkoły wyższej - UAM, uzupełnionego o funkcje usługowe, z wewnętrzną komunikacją, parkingami i infrastrukturą techniczną, na terenie dz. nr ewid. 277, 278/1, 278/4, 278/3 ark. 28, obr. Morasko, położonego przy ul. Umultowskiej w Poznaniu

Adres Inwestycji
Działka nr ew. 277, 278/1, 278/4, 278/3
ark. 28, obręb Morasko
w Poznaniu przy ul. Umultowskiej

Projektant
mgr inż. Mariusz Tomczak
upr. proj. nr WKP/0247/POOD/07,
specjalność drogowa

Branża
DROGOWA

Rysunek
Przekroje normalne

Faza	Rew.	Skala	Data
P.W.	00	1 : 50 (20)	12.03.2020

Nr rys.
UAM_PW_DR_PN_1_R00