388

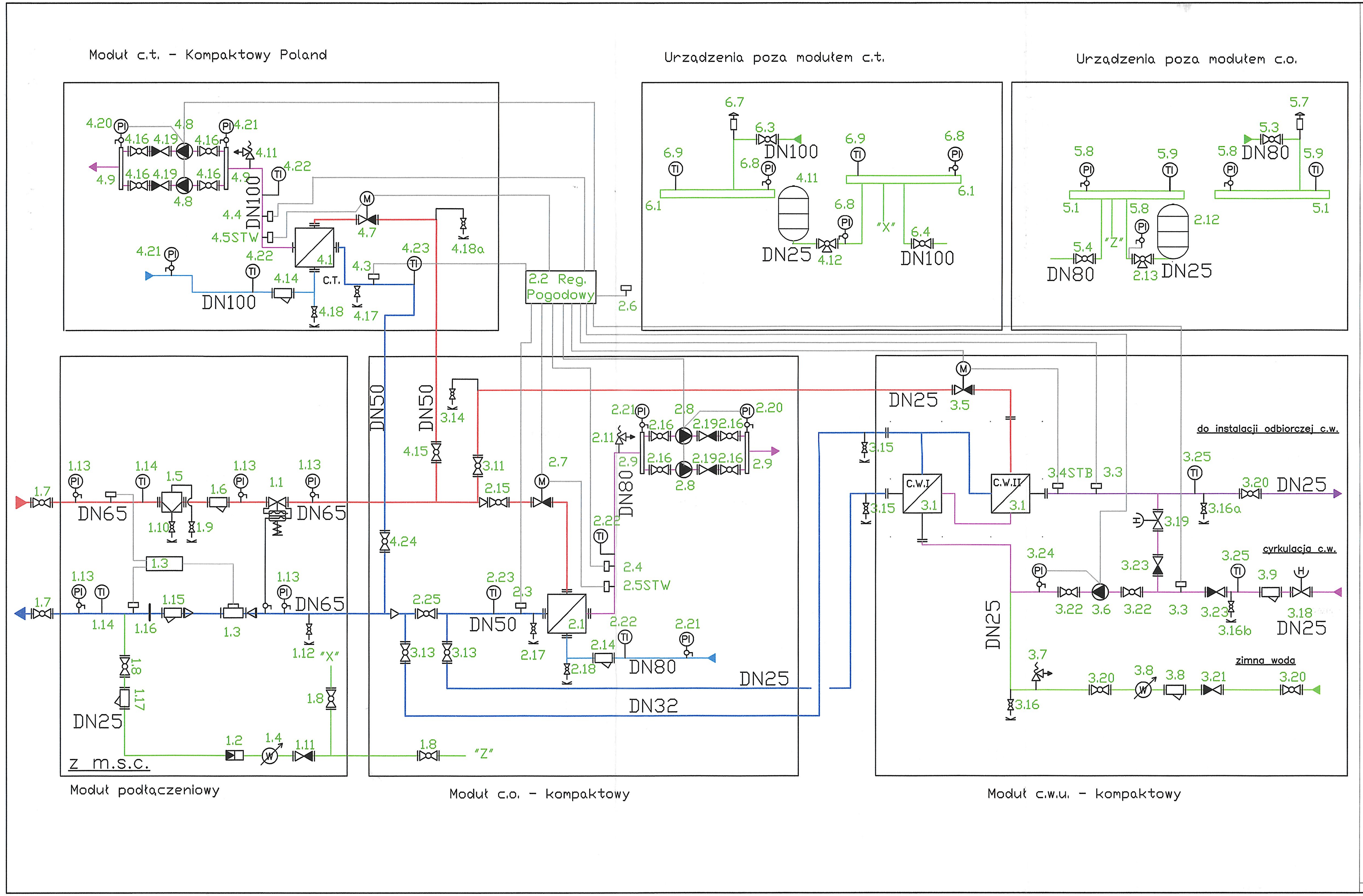

Biblioteka Narodowa

1. Obwód wspólny (przyłączeniowy)

Ozn.	Nazwa urządzenia	Typ, opis	DN	Liczba szt.
1,1	Zawór regulacyjny różnicy ciśnienia i przepływu (dostarcza VEOLIA)	K_{vs} [m³/h] 20,00	40	1
	mierniczy spadek ciśnienia 20,00 kPa			
	zakres nastawy ciśnienia 0.2..1.00 bar			
	minimalna wartość przepływu 0,80 m³/h			
	maksymalna wartość przepływu 12,00 m³/h			
1,2	Reduktor ciśnienia (uzupełnianie)		15	1
1,3	Ciepłomierz główny (dostarcza VEOLIA)	Q_p [m³/h] 15,00	50	1
1,4	Wodomierz wody ciepłej na uzupełnianiu	Q_n [m³/h] 1,50	15	1
1,5	Odmulacz magnetyczny	PN16/150 °C	65	1
1.6	Filtr siatkowy kołnierzowy	PN25/150 400 oczek/cm2	65	1
1,7	Zawór kulowy kołnierzowy (ujęty w projekcie sieci)	PN25/150 °C	65	2
1,8	Zawór kulowy spawany (uzupełnianie)	PN25/150 °C	15	3
1,9	Zawór kulowy spawany (odpowietrzenie)	PN16/150 °C	15	1
1.10	Zawór kulowy spawany (odwodnienie)	PN16/150 °C	25	1
1,11	Zawór zwrotny gwintowany	PN25/150 °C	15	1
1,12	Zawór kulowy spawany (odwodnienie)	PN16/100 °C	25	1
1,13	Manometr tarczowy z kurkiem manometrycznym M160	zakres 0-1.6 MPa	15	5
1,14	Termometr prosty	zakres 0-150 °C		2
1,15	Filtr siatkowy kołnierzowy 200 oczek/cm2	PN25/150 °C	65	1
1,17	Filtr siatkowy kołnierzowy magnetyczny 400 oczek/cm2	PN16/150 °C	15	1
1,18	Kryza dławiąca (dobierze VEOLIA)			

2. Obwód c.o. - Moduł Kompaktowy

Ozn.	Nazwa urządzenia	Typ, opis	DN	Liczba szt.
2,1	Wymiennik c.o.	1-70		1
2,2	Regulator pogodowy temperatury co/cwu/ct			1
2,3	Czujnik temperatury wody sieciowej			1
2,4	Czujnik temperatury wody instalacyjnej			1
2,5	Termostat bezpieczeństwa STW	5343-4 zakres 35..95 °C		1
2,6	Czujnik temperatury zewnętrznej			1
2,7	Zawór regulacyjny temperatury c.o.	siłownik AMV23/230V K_{vs} [m³/h] 10,00	32	1
2,8	Pompa obiegowa c.o.			2
2.9	Kolektor pompowy c.o.	l=0.6 m	100	2
2,11	Zawór bezpieczeństwa membranowy	p_o [bar] 4,00	25	1
2,12	Naczynie wzbiorcze przeponowe (dostawa luzem)	N 400 /6 bar		1
2,13	Złącze samoodcinające (dostawa luzem)		25	1
2,14	Filtr siatkowy magnet. kołnierzowy 400 oczek/cm²	PN10/110 °C	80	1
2,15	Zawór kulowy spawany	PN25/150 °C	50	1
2,16	Przepustnica	PN10/110 °C	80	4
2,17	Zawór kulowy spawany	PN25/150 °C	20	1
2,18	Zawór kulowy gwintowany	PN10/100 °C	25	1
2,19	Zawór zwrotny m/kołnierzowy	PN10/100 °C	80	2
2,20	Manometr kontaktowy z kurkiem manometrycznym M-160-R EM3 kl. 1,6	gwint M20x1.5 zakres 0-0.6 MPa	15	1
2,21	Manometr tarczowy z kurkiem manometrycznym M160	gwint M20x1.5 zakres 0-0.6 MPa	15	2
2,22	Termometr prosty	G3/4" zakres 0-100 °C		2
2,23	Termometr prosty	G3/4" zakres 0-150 °C		1
2.25	Zawór równoważący n=3	MSV-F2 do zdławienia [kPa] 8,31	50	1

3. Obwód c.w. - Moduł Kompaktowy

Ozn.	Nazwa urządzenia	Typ, opis	DN	Liczba szt.
3.1.	Wymiennik c.w. 1	XB37H 1-16		1
	Regulator temperatury c.w.	ujęty w obwodzie c.o.		
3.3.	Czujnik temperatury wody instalacyjnej			2
3.4.	Termostat bezpieczeństwa CWU	zakres 35..90 °C		1
3.5.	Zawór regulacyjny temperatury c.w.	siłownik AMV33/230V K_{vs} [m³/h] 1,60	15	1
3.6.	Pompa cyrkulacyjna c.w.			1
3,7	Zawór bezpieczeństwa membranowy	p_o [bar] 6,00	20	1
3,8	Wodomierz wody zimnej	Q_n [m³/h] 3,50	25	1
3,9	Filtr siatkowy magnetyczny gwintowany 400 oczek/cm2	PN10/100 °C	25	1
3.10	Filtr siatkowy magnetyczny gwintowany 400 oczek/cm2	PN10/100 °C	25	1
3,13	Zawór kulowy spawany	PN25/150 °C	25	2
3,14	Zawór kulowy spawany (odpowietrzenie)	PN25/150 °C	15	1
3,15	Zawór kulowy spawany (odwodnienie)	PN25/150 °C	20	2
3,16	Zawór kulowy gwintowany	PN10/100 °C	25	1
3,16a	Zawór kulowy ze złączką do węża	PN10/100 °C	25	1
3,16b	Zawór kulowy ze złączką do węża	PN10/100 °C	25	1
3,18	Zawór równoważący Leno MSV-BD (cyrkulacja) n= 1,4	PN10/100 °C	25	1
3,19	Zawór równoważący Leno MSV-BD (spinka) n= 0,2	PN10/100 °C	25	1
3.20	Zawór kulowy gwintowany	PN10/100 °C	25	3
3,21	Zawór zwrotny antyskażeniowy gwintowany	PN10/100 °C	25	1
3,22	Zawór kulowy gwintowany	PN10/100 °C	25	2
3,23	Zawór zwrotny gwintowany	PN 10/100 °C	25	2
3,24	Manometr kontaktowy z kurkiem manometrycznym M-160-R EM3 kl. 1,6	zakres 0-1.0 MPa	15	1
3,25	Termometr prosty	zakres 0-100 °C		2
3.26	Zawór równoważący w obwodzie sieciowym n=2	MSV-F2 do zdławienia [kPa] 5,16	25	1

4. Obwód c.t. - Moduł Kompaktowy

Ozn.	Nazwa urządzenia	Typ, opis	DN	Liczba szt.
4.1.	Wymiennik c.t.	1-80		1
	Regulator pogodowy temperatury			
4,3	Czujnik temperatury wody sieciowej			1
4,4	Czujnik temperatury wody instalacyjnej			1
4,5	Termostat bezpieczeństwa STW	zakres 35..95 °C		1
4,7	Zawór regulacyjny temperatury c.t.	siłownik AMV23/230V K_{vs} [m³/h] 10,00	32	1
4,8	Pompa obiegowa c.t.	65-150F 1x230V		2
4,9	Kolektor pompowy c.t.	l=0.6 m	125	2
4,11	Zawór bezpieczeństwa membranowy	SYR 1915 p_o [bar] 4,00	25	1
4,12	Naczynie wzbiorcze przeponowe (dostawa luzem)	N 300 /6 bar		1
4,13	Złącze samoodcinające (dostawa luzem)		25	1
4,14	Filtr siatkowy magnet. kołnierzowy 400 oczek/cm2	PN10/110 °C	100	1
4,15	Zawór kulowy spawany	PN25/150 °C	50	2
4,16	Przepustnica	PN10/100 °C	100	4
4,17	Zawór kulowy spawany	PN25/150 °C	20	1
4,18	Zawór kulowy gwintowany	PN10/100 °C	25	1
4,18a	Zawór kulowy spawany (odpowietrzenie)	PN25/150 °C	15	1
4,19	Zawór zwrotny m/kołnierzowy	PN10/100 °C	100	2
4.20	Manometr kontaktowy z kurkiem manometrycznym M-160-R EM3 kl. 1,6	gwint M20x1.5 zakres 0-0.6 MPa	15	2
4,21	Manometr tarczowy z kurkiem manometrycznym M160	gwint M20x1.5 zakres 0-0.6 MPa	15	1
4,22	Termometr prosty	G3/4" zakres 0-100 °C		2
4,23	Termometr prosty	G3/4" zakres 0-150 °C		1

5. Urządzenia poza modułem c.o. - dostarczane luzem

Ozn.	Nazwa urządzenia	Typ, opis	DN	Liczba szt.
5.1.	Rozdzielacz instalacyjny c.o. (długość i średnicę określi projektant)			2
5,3	Przepustnica	PN10/100 °C	80	1
5,4	Przepustnica	PN10/110 °C	80	1
5,7	Odpowietrznik automatyczny	PN10/100 °C	15	1
5,8	Manometr tarczowy z kurkiem manometrycznym M160	zakres 0-0.6 MPa	15	3
5,9	Termometr prosty	G3/4" zakres 0-100 °C		2

6. Urządzenia poza modułem c.t. - dostarczane luzem

Ozn.	Nazwa urządzenia	Typ, opis	DN	Liczba szt.
6,1	Rozdzielacz instalacyjny c.t. (długość i średnicę określi projektant)			2
6,3	Przepustnica	PN10/100 °C	100	1
6,4	Przepustnica	PN10/100 °C	100	1
6,7	Odpowietrznik automatyczny	PN10/100 °C	15	1
6,8	Manometr tarczowy z kurkiem manometrycznym M160	gwint M20x1.5 zakres 0-0.6 MPa	15	2
6,9	Termometr prosty	G3/4" zakres 0-100 °C		2

7. Inne

Ozn.	Nazwa urządzenia	Typ, opis	Liczba szt.
SE	Skrzynka elektryczna obudowa metal (rezerwacja, przemienność, suchobieg)		1
SE	Skrzynka elektryczna obudowa z tworzywa sztucznego na montaż regulatora pogodowego		1

Wykonanie rurociągów węzła:

- strona wykoparametrowa - rury stalowe czarne ze szwem
- strona niskoparametrowa c.o., ct. - rury stalowe czarne ze szwem
- strona niskoparametrowa cwu - rurociągi ze stali nierdzewnej, elementy mosiężne odporne na odcynkowanie - nie dopuszcza się wykonania orurowania węzła z elementów ocynkowanych lub tworzywa sztucznego.

Nie dopuszcza się wykonania orurowania z elementów ocynkowanych lub tworzywa.

UWAGI:

1. Węzły muszą posiadać oznakowanie zgodności CE i spełniać wymogi ustawy z dnia 15.12.2006 r o zmianie ustawy o systemie oceny zgodności oraz o zmianie niektórych innych ustaw Dz. U. dnia 29.12.2006 r. DZ.U. 06.249.1834:

- węzły muszą posiadać deklarację zgodności z normami zharmonizowanymi i Dyrektywą Ciśnieniową 97/23/EC (PED),Dyrektywą Niskonapięciową (LVD) 73/23/E, Dyrektywą dotycząca Maszyn 2006/42/EEC
- węzły muszą posiadać certyfikat zgodności z dyrektywą 97/23/EC (PED), wydany przez upoważnioną jednostkę notyfikowaną.
 węzły muszą posiadać oświadczenie producenta o wytworzeniu węzła zgodnie z obowiązującymi normami.

2. Wszelka ingerencja w rozwiązania materiałowe wymaga akceptacji Projektanta.
3. Wszelkie zmiany dokonane bez wcześniejszego uzgodnienia z Projektantem skutkują utratą gwarancji na projekt dla danej instalacji.

Rysunek należy rozpatrywać z opisem technicznym oraz rzutem instalacji.

UWAGI :

WSZYSTKIE NAZWY UŻYTE W PROJEKCIE STANOWIĄ INFORMACJĘ O PARAMERTRACH URZĄDZEŃ I MATERIAŁÓW. WYKONAWCA PRZED WBUDOWANIEM PRZEDSTAWI KARTY MATERIAŁOWE Z ZAŁĄCZENIEM WSZELKICH DOKUMENTÓW POTWIERDZAJĄCYCH ICH PARAMETRY TECHNICZNE I HIGIENICZNE. MATERIAŁY I URZĄDZENIA INNE NIŻ UŻYTE W PROJEKCIE PODLEGAJA AKCEPTACJI GŁÓWNEGO PROJEKTANTA ORAZ WYMAGAJĄ SPORZĄDZENIA DOKUMENTACJI ZAMIENNEJ KTÓRA PODLEGA UZGODNIENIU Z GŁÓWNYM PROJEKTANTEM

INWESTYCJA: "PRZEBUDOWA I ARANŻACJA WNĘTRZ PAŁACU KRASIŃSKICH (PAŁAC RZECZYPOSPOLITEJ) PRZY PLACU KRASIŃSKICH 3/5 W WARSZAWIE"

NR PROJEKTU: 120

ADRES INWEST.: Plac Krasińskich 3/5, 00-207 Warszawa

INWESTOR: Biblioteka Narodowa w Warszawie, al. Niepodległości 213, 02-086 Warszawa

BRANZA: SANITARNA

FAZA: PROJEKT WYKONAWCZY

DATA: 01 - 2017 r.

PAS PROJEKT

PAS PROJEKT ARCHI STUDIO
ul. Plantowa 5;
05-830 Nadarzyn
TEL. (022) 739-90-25,FAX (022)739-79-06 www.pasprojekt.com

ZESPÓŁ AUTORSKI:	IMIĘ I NAZWISKO	NR UPR.:	PODPIS:
PROJEKTOWAŁ:	inż. Remigiusz Sylwestrzak	St-459/85 upr. budowlane do projektowania bez ograniczeń	
OPRACOWANIE:			
SPRAWDZIŁ:	mgr inż. Ewa Bonna	POM/0248/POOS/12 do proj. bez ogr. w spec. inst. w zakresie sieci, instalacji i urządzeń cieplnych, went., gazowych, wodociągowych i kanal.	

UWAGA: PROJEKT CHRONIONY PRAWEM AUTORSKIM. PROJEKT ARCHITEKTONICZNY JEST PROJEKTEM NADRZĘDNYM! WSZYSTKIE ROZBIEŻNOŚCI Z PROJEKTAMI BRANŻOWYMI SKONSULTOWAĆ Z PROJEKTANTEM GENERALNYM PRZED WYBUDOWANIEM !

RODZAJ RYSUNKU: SCHEMAT

TREŚĆ RYSUNKU: SCHEMAT WĘZŁA CIEPLNEGO

SKALA: 1:---

NR.RYSUNKU: PAS - 120 - PB- IS - COCT-SCH - 01

REWIZJA: -

65