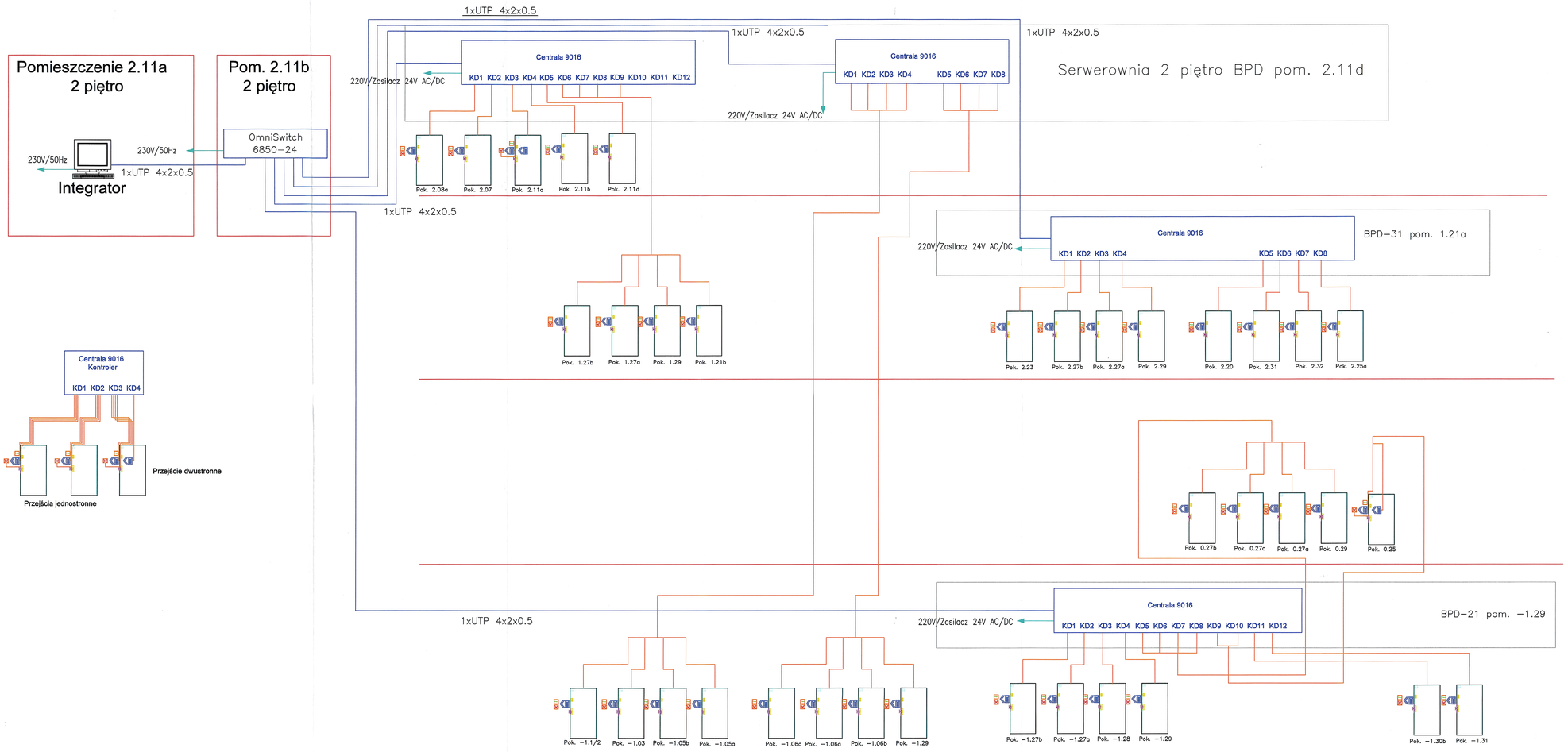

LEGENDA

- Czytnik kart
- Elektrzaczep
- Przycisk wyjścia
- Przycisk wyjścia awaryjnego
- Kontraktron

1237

UWAGI :

WSZYSTKIE NAZWY UŻYTE W PROJEKCIE STANOWIĄ INFORMACJĘ O PARAMETRACH URZĄDZEŃ I MATERIAŁÓW, WYKONAWCA PRZED WBUDOWANIEM PRZEDSTAWI KARTY MATERIAŁOWE, Z ZAŁĄCZENIEM WSZELKICH DOKUMENTÓW POTWIERDZAJĄCYCH ICH PARAMETRY TECHNICZNE I HIGIENICZNE. MATERIAŁY I URZĄDZENIA INNE NIŻ UŻYTE W PROJEKCIE PODLEGAJĄ AKCEPTACJI GŁÓWNEGO PROJEKTANTA ORAZ WYMAGAJĄ SPORZĄDZENIA DOKUMENTACJI ZAMIENNEJ KTÓRA PODLEGA UZGODNIENIU Z GŁÓWNYM PROJEKTANTEM

INWESTYCJA: "PRZEBUDOWA I ARANŻACJA WNETRZ PAŁACU KRASIŃSKICH (PAŁAC RZECZYPOSPOLITEJ) PRZY PLACU KRASIŃSKICH 3/5 W WARSZAWIE"	NR PROJEKTU: 120
ADRES INWEST.: Plac Krasińskich 3/5, 00-207 Warszawa	
INWESTOR: Biblioteka Narodowa w Warszawie al. Niepodległości 213, 02-086 Warszawa	
BRANŻA: TELETECHNICZNA	
FAZA: PROJEKT WYKONAWCZY	
DATA: 05- 2017r.	

PAS PROJEKT
PAS PROJEKT Sp. z o.o.
ul. Plantowa 5;
05-830 Nadarzyn
TEL. (022) 739-00-25,FAX (022)739-79-06 www.pasprojekt.com

ZESPÓŁ AUTORSKI:	IMIĘ I NAZWISKO	NR UPR./	PODPIS:
PROJEKTOWAŁ:	mgr inż. Stanisław Siłarczyk	KOD/0496/U	
SPRAWDZAWIE:	mgr inż. Patryk Pajestka		
	mgr inż. Krzysztof Markiewicz		
	mgr inż. Przemysław Kwiatkowski		
SPRAWDZIŁ:	mgr inż. Grzegorz Giermakowski	DTA-WB/BG/KT/104/U	

UWAGA: PROJEKT CHRONIONY PRAWEM AUTORSKIM. PROJEKT ARCHITEKTONICZNY JEST PRZEDMIOTEM NAGRODZONYM WSZYSTKIE RUCHOMOŚCI Z PROJEKTAMI BRANŻOWYMI SKONSULTOWAĆ Z PROJEKTANTEM GENERALNYM PRZED WYBUDOWANIEM !

RODZAJ RYSUNKU: SCHEMAT	
TREŚĆ RYSUNKU: INSTALACJA SKD	SKALA:
NR.RYSUNKU: PAS-120-PW-IT-SKD-SCH-03	REWIZJA: -