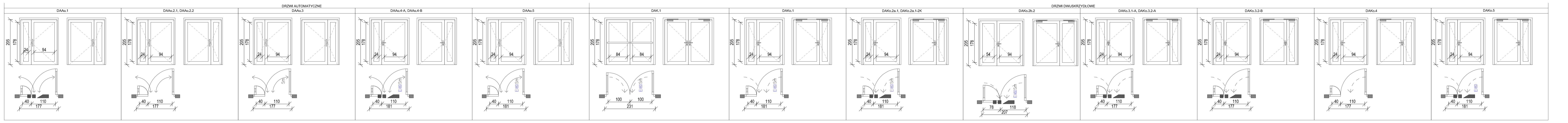

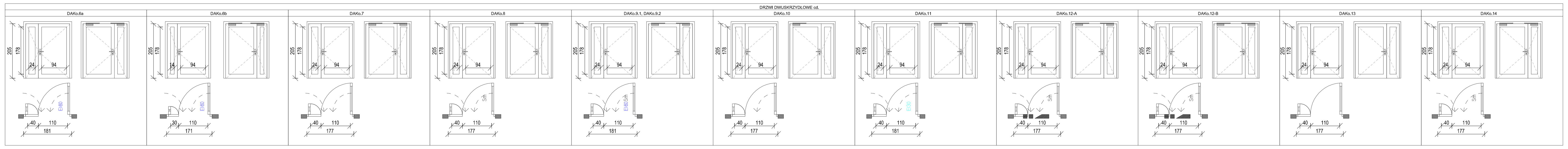

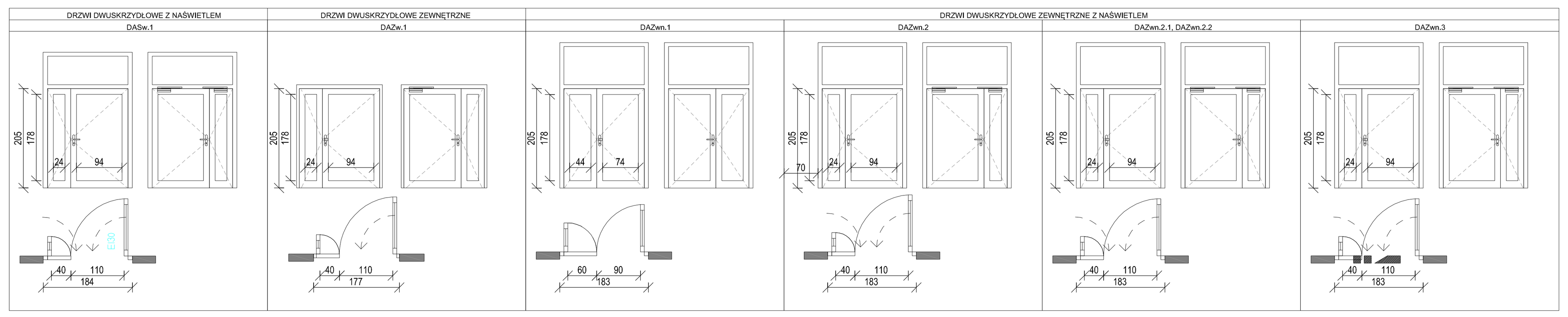

DRZWI DWUSKRZYDŁOWE ALUMINIOWE

Typ budowy	Funkcja	Znacznik typu	Szerokość	Szerokość przejścia skrzydło czynne	Szerokość przejścia skrzydło bierne	Szerokość brutto	Wysokość	Wysokość brutto	Skrzydło bierne ryglowane	Odporność ogniowa	Drzwi dymoszczelne - opis	Ochrona radiologiczna	Budowa skrzydła	Budowa ramy	Kolor	Wyposażenie dodatkowe	Wentylacja - opis	Drzwi wykładane	Elektrotrzymacz	Elektrozaczep	Kontaktron	Kontaktron skrzydło bierne	Samozamykacz - opis	Drzwi automatyczne - opis	Kontrola dostępu - typ	Kontrola dostępu - opis	Okucia - zamek - opis	Okucia - klamki - opis	Okucia - zawiasy - opis	Ciężar drzwi	Uwagi	Liczba
Drzwi dwuskrzydłowe profilowe aluminiowo-szklane	Wewnętrzna	DAAu.1	150	110	40	177	205	213	Tak	-			Rama skrzydła profilowa aluminiowa malowana proszkowo, wypełnienie szkleniem pojedyńczym bezpiecznym	Ościeżnica profilowa aluminiowa	RAL 9003	czujka zbliżeniowa		Nie	Nie	Tak	Tak	Tak		TYP 5	kontrola dostępu	KD1	wg opisu SKD	Komplet klamek U-Form ze stali nierdzewnej	Zawiasy dwuskrzydełkowe, nawierzchniowe; po 2 szt. na skrzydło	94,25 kg	szkło przezierne	2
Drzwi dwuskrzydłowe profilowe aluminiowo-szklane	Wewnętrzna	DAAu.2.1	150	110	40	177	205	213	Tak	-			Rama skrzydła profilowa aluminiowa malowana proszkowo, wypełnienie szkleniem pojedyńczym bezpiecznym	Ościeżnica profilowa aluminiowa	RAL 9003	czujka zbliżeniowa		Nie	Nie	Nie	Nie	Nie		TYP 5			Zamek rolkowy	Komplet gałek stałych ze stali nierdzewnej	Zawiasy dwuskrzydełkowe, nawierzchniowe; po 2 szt. na skrzydło	94,25 kg	szkło mleczne	1
Drzwi dwuskrzydłowe profilowe aluminiowo-szklane	Wewnętrzna	DAAu.2.2	150	110	40	177	205	213	Tak	-			Rama skrzydła profilowa aluminiowa malowana proszkowo, wypełnienie szkleniem pojedyńczym bezpiecznym	Ościeżnica profilowa aluminiowa	RAL 9003	czujka zbliżeniowa		Nie	Nie	Nie	Nie	Nie		TYP 5			Zamek rolkowy	Komplet gałek stałych ze stali nierdzewnej	Zawiasy dwuskrzydełkowe, nawierzchniowe; po 2 szt. na skrzydło	94,25 kg	szkło przezierne	2
Drzwi dwuskrzydłowe profilowe aluminiowo-szklane	Wewnętrzna	DAAu.3	150	110	40	177	205	213	Tak	Sm	Uszczelka i próg dymoszczelne		Rama skrzydła profilowa aluminiowa malowana proszkowo, wypełnienie szkleniem pojedyńczym bezpiecznym	Ościeżnica profilowa aluminiowa	RAL 9003	czujka zbliżeniowa		Nie	Nie	Nie	Nie	Nie		TYP 5			KD.AUTO	Komplet klamek U-Form ze stali nierdzewnej	Zawiasy dwuskrzydełkowe, nawierzchniowe; po 2 szt. na skrzydło	94,25 kg	szkło przezierne	2
Drzwi dwuskrzydłowe profilowe aluminiowo-szklane	Wewnętrzna	DAAu.4-A	150	110	40	181	205	213	Tak	EI60Sm	Uszczelka i próg dymoszczelne		Rama skrzydła profilowa aluminiowa malowana proszkowo, wypełnienie szkleniem zespolonym jednokomorowym	Ościeżnica profilowa aluminiowa	RAL 9003	czujka zbliżeniowa		Nie	Nie	Tak	Tak	Tak		TYP 5	kontrola dostępu	KD1.AUTO	wg opisu SKD	Komplet klamek U-Form ze stali nierdzewnej	Zawiasy trzyskrzydełkowe, nawierzchniowe; po 2 szt. na skrzydło	96,38 kg	szkło mleczne	2
Drzwi dwuskrzydłowe profilowe aluminiowo-szklane	Wewnętrzna	DAAu.4-B	150	110	40	181	205	213	Tak	EI60Sm	Uszczelka i próg dymoszczelne		Rama skrzydła profilowa aluminiowa malowana proszkowo, wypełnienie szkleniem zespolonym jednokomorowym	Ościeżnica profilowa aluminiowa	RAL 9003	czujka zbliżeniowa		Nie	Nie	Tak	Tak	Tak		TYP 5	kontrola dostępu	KD2.AUTO	wg opisu SKD	Komplet klamek U-Form ze stali nierdzewnej	Zawiasy trzyskrzydełkowe, nawierzchniowe; po 2 szt. na skrzydło	96,38 kg	szkło mleczne	4
Drzwi dwuskrzydłowe profilowe aluminiowo-szklane	Wewnętrzna	DAAu.5	150	110	40	181	205	213	Tak	EI60Sm	Uszczelka i próg dymoszczelne		Rama skrzydła profilowa aluminiowa malowana proszkowo, wypełnienie szkleniem zespolonym jednokomorowym	Ościeżnica profilowa aluminiowa	RAL 9003	czujka zbliżeniowa + KD.AUTO		Nie	Nie	Nie	Nie	Nie		TYP 5			KD.AUTO	Komplet klamek U-Form ze stali nierdzewnej	Zawiasy trzyskrzydełkowe, nawierzchniowe; po 2 szt. na skrzydło	96,38 kg	szkło mleczne	2
Drzwi dwuskrzydłowe profilowe aluminiowo-szklane	Wewnętrzna	DAK.1	200	100	100	231	205	213	Nie	EI60Sm	Uszczelka i próg dymoszczelne		Rama skrzydła profilowa aluminiowa malowana proszkowo, wypełnienie szkleniem zespolonym jednokomorowym	Ościeżnica profilowa aluminiowa	RAL 9003			Nie	Nie	Nie	Nie	Nie	skrzydło czynne+bierne: TYP D		masterkey		zamek MV	Układ klamki U-Form ze stali nierdzewnej/ dźwignia antypaniczna	Zawiasy trzyskrzydełkowe, nawierzchniowe; po 2 szt. na skrzydło	123,01 kg	szkło mleczne	2
Drzwi dwuskrzydłowe profilowe aluminiowo-szklane	Wewnętrzna	DAKo.1	150	110	40	181	205	213	Tak	EI60Sm	Uszczelka i próg dymoszczelne		Rama skrzydła profilowa aluminiowa malowana proszkowo, wypełnienie szkleniem zespolonym jednokomorowym	Ościeżnica profilowa aluminiowa	RAL 9003			Nie	Tak	Nie	Nie	Nie	skrzydło czynne+bierne: TYP F				zamek MV bez wkładki	Komplet klamek U-Form ze stali nierdzewnej	Zawiasy trzyskrzydełkowe, nawierzchniowe; po 2 szt. na skrzydło	96,38 kg	szkło przezierne	50
Drzwi dwuskrzydłowe profilowe aluminiowo-szklane	Wewnętrzna	DAKo.2a.1	150	110	40	181	205	213	Tak	EI60Sm	Uszczelka i próg dymoszczelne		Rama skrzydła profilowa aluminiowa malowana proszkowo, wypełnienie szkleniem zespolonym jednokomorowym	Ościeżnica profilowa aluminiowa	RAL 9003			Nie	Nie	Tak	Tak	Tak	skrzydło czynne+bierne: TYP C		kontrola dostępu	KD1+ppoż	wg opisu SKD	Komplet klamek U-Form ze stali nierdzewnej	Zawiasy trzyskrzydełkowe, nawierzchniowe; po 2 szt. na skrzydło	96,38 kg	szkło przezierne	13
Drzwi dwuskrzydłowe profilowe aluminiowo-szklane	Wewnętrzna	DAKo.2a.1-2K	150	110	40	181	205	213	Tak	EI60Sm	Uszczelka i próg dymoszczelne		Rama skrzydła profilowa aluminiowa malowana proszkowo, wypełnienie szkleniem zespolonym jednokomorowym	Ościeżnica profilowa aluminiowa	RAL 9003	podwójne kontaktrony (2xSKD + 2xSSWiN)		Nie	Nie	Tak	Tak	Tak	skrzydło czynne+bierne: TYP C		kontrola dostępu	KD1+ppoż	wg opisu SKD	Komplet klamek U-Form ze stali nierdzewnej	Zawiasy trzyskrzydełkowe, nawierzchniowe; po 2 szt. na skrzydło	96,38 kg	szkło przezierne	1
Drzwi dwuskrzydłowe profilowe aluminiowo-szklane	Wewnętrzna	DAKo.2b.2	180	110	70	207	205	213	Tak	EI60Sm	Uszczelka i próg dymoszczelne		Rama skrzydła profilowa aluminiowa malowana proszkowo, wypełnienie szkleniem zespolonym jednokomorowym	Ościeżnica profilowa aluminiowa	RAL 9003			Nie	Nie	Tak	Tak	Tak	skrzydło czynne+bierne: TYP C		kontrola dostępu	KD1+ppoż	wg opisu SKD	Komplet klamek U-Form ze stali nierdzewnej	Zawiasy trzyskrzydełkowe, nawierzchniowe; po 2 szt. na skrzydło	110,23 kg	szkło mleczne	1
Drzwi dwuskrzydłowe profilowe aluminiowo-szklane	Wewnętrzna	DAKo.3.1-A	150	110	40	177	205	213	Tak	-			Rama skrzydła profilowa aluminiowa malowana proszkowo, wypełnienie szkleniem pojedyńczym bezpiecznym	Ościeżnica profilowa aluminiowa	RAL 9003			Nie	Nie	Tak	Tak	Tak	skrzydło czynne+bierne: TYP C		kontrola dostępu	KD1	wg opisu SKD	Układ klamka U-Form/gałka stała ze stali nierdzewnej	Zawiasy dwuskrzydełkowe, nawierzchniowe; po 2 szt. na skrzydło	94,25 kg	szkło przezierne	8
Drzwi dwuskrzydłowe profilowe aluminiowo-szklane	Wewnętrzna	DAKo.3.2-A	150	110	40	177	205	213	Tak	-			Rama skrzydła profilowa aluminiowa malowana proszkowo, wypełnienie szkleniem pojedyńczym bezpiecznym	Ościeżnica profilowa aluminiowa	RAL 9003			Nie	Nie	Tak	Tak	Tak	skrzydło czynne+bierne: TYP C		kontrola dostępu	KD1	wg opisu SKD	Układ klamka U-Form/gałka stała ze stali nierdzewnej	Zawiasy dwuskrzydełkowe, nawierzchniowe; po 2 szt. na skrzydło	94,25 kg	szkło mleczne	4
Drzwi dwuskrzydłowe profilowe aluminiowo-szklane	Wewnętrzna	DAKo.3.2-B	150	110	40	177	205	213	Tak	-			Rama skrzydła profilowa aluminiowa malowana proszkowo, wypełnienie szkleniem pojedyńczym bezpiecznym	Ościeżnica profilowa aluminiowa	RAL 9003			Nie	Nie	Tak	Tak	Tak	skrzydło czynne+bierne: TYP C		kontrola dostępu	KD2	wg opisu SKD	Komplet gałek stałych ze stali nierdzewnej	Zawiasy dwuskrzydełkowe, nawierzchniowe; po 2 szt. na skrzydło	94,25 kg	szkło mleczne	1
Drzwi dwuskrzydłowe profilowe aluminiowo-szklane	Wewnętrzna	DAKo.4	150	110	40	177	205	213	Tak	-			Rama skrzydła profilowa aluminiowa malowana proszkowo, wypełnienie szkleniem pojedyńczym bezpiecznym	Ościeżnica profilowa aluminiowa	RAL 9003			Nie	Nie	Nie	Nie	Nie	skrzydło czynne: TYP B		masterkey		zamek MV	Komplet klamek U-Form ze stali nierdzewnej	Zawiasy dwuskrzydełkowe, nawierzchniowe; po 2 szt. na skrzydło	94,25 kg	szkło mleczne	8
Drzwi dwuskrzydłowe profilowe aluminiowo-szklane	Wewnętrzna	DAKo.5	150	110	40	181	205	213	Tak	EI60			Rama skrzydła profilowa aluminiowa malowana proszkowo, wypełnienie szkleniem zespolonym jednokomorowym	Ościeżnica profilowa aluminiowa	RAL 9003			Nie	Nie	Tak	Tak	Tak	skrzydło czynne+bierne: TYP C		kontrola dostępu	KD1+ppoż	wg opisu SKD	Komplet klamek U-Form ze stali nierdzewnej	Zawiasy trzyskrzydełkowe, nawierzchniowe; po 2 szt. na skrzydło	96,38 kg	szkło przezierne	1
Drzwi dwuskrzydłowe profilowe aluminiowo-szklane	Wewnętrzna	DAKo.6a	150	110	40	181	205	213	Tak	EI60			Rama skrzydła profilowa aluminiowa malowana proszkowo, wypełnienie szkleniem zespolonym jednokomorowym	Ościeżnica profilowa aluminiowa	RAL 9003			Nie	Nie	Nie	Nie	Nie	skrzydło czynne+bierne: TYP C				zamek MV bez wkładki	Komplet klamek U-Form ze stali nierdzewnej	Zawiasy trzyskrzydełkowe, nawierzchniowe; po 2 szt. na skrzydło	96,38 kg	szkło przezierne	1
Drzwi dwuskrzydłowe profilowe aluminiowo-szklane	Wewnętrzna	DAKo.6b	140	110	30	171	205	213	Tak	EI60			Rama skrzydła profilowa aluminiowa malowana proszkowo, wypełnienie szkleniem zespolonym jednokomorowym	Ościeżnica profilowa aluminiowa	RAL 9003			Nie	Nie	Nie	Nie	Nie	skrzydło czynne+bierne: TYP C				zamek MV bez wkładki	Komplet klamek U-Form ze stali nierdzewnej	Zawiasy trzyskrzydełkowe, nawierzchniowe; po 2 szt. na skrzydło	91,06 kg	szkło przezierne	2
Drzwi dwuskrzydłowe profilowe aluminiowo-szklane	Wewnętrzna	DAKo.7	150	110	40	177	205	213	Tak	-			Rama skrzydła profilowa aluminiowa malowana proszkowo, wypełnienie szkleniem pojedyńczym bezpiecznym	Ościeżnica profilowa aluminiowa	RAL 9003			Nie	Nie	Nie	Nie	Nie	skrzydło czynne+bierne: TYP C				zamek MV bez wkładki	Komplet klamek U-Form ze stali nierdzewnej	Zawiasy dwuskrzydełkowe, nawierzchniowe; po 2 szt. na skrzydło	94,25 kg	szkło przezierne	3
Drzwi dwuskrzydłowe profilowe aluminiowo-szklane	Wewnętrzna	DAKo.8	150	110	40	177	205	213	Tak	Sm	Uszczelka i próg dymoszczelne		Rama skrzydła profilowa aluminiowa malowana proszkowo, wypełnienie szkleniem pojedyńczym bezpiecznym	Ościeżnica profilowa aluminiowa	RAL 9003			Nie	Nie	Nie	Nie	Nie	skrzydło czynne+bierne: TYP C				zamek MV bez wkładki	Komplet klamek U-Form ze stali nierdzewnej	Zawiasy dwuskrzydełkowe, nawierzchniowe; po 2 szt. na skrzydło	94,25 kg	szkło przezierne	3
Drzwi dwuskrzydłowe profilowe aluminiowo-szklane	Wewnętrzna	DAKo.9.1	150	110	40	181	205	213	Tak	EI60Sm	Uszczelka i próg dymoszczelne		Rama skrzydła profilowa aluminiowa malowana proszkowo, wypełnienie szkleniem zespolonym jednokomorowym	Ościeżnica profilowa aluminiowa	RAL 9003			Nie	Nie	Nie	Nie	Nie	skrzydło czynne+bierne: TYP C				zamek MV bez wkładki	Komplet klamek U-Form ze stali nierdzewnej	Zawiasy trzyskrzydełkowe, nawierzchniowe; po 2 szt. na skrzydło	96,38 kg	szkło przezierne	18
Drzwi dwuskrzydłowe profilowe aluminiowo-szklane	Wewnętrzna	DAKo.9.2	150	110	40	181	205	213	Tak	EI60Sm	Uszczelka i próg dymoszczelne		Rama skrzydła profilowa aluminiowa malowana proszkowo, wypełnienie szkleniem zespolonym jednokomorowym	Ościeżnica profilowa aluminiowa	RAL 9003			Nie	Nie	Nie	Nie	Nie	skrzydło czynne+bierne: TYP C				zamek MV bez wkładki	Komplet klamek U-Form ze stali nierdzewnej	Zawiasy trzyskrzydełkowe, nawierzchniowe; po 2 szt. na skrzydło	96,38 kg	szkło mleczne	3
Drzwi dwuskrzydłowe profilowe aluminiowo-szklane	Wewnętrzna	DAKo.10	150	110	40	177	205	213	Tak	-			Rama skrzydła profilowa aluminiowa malowana proszkowo, wypełnienie szkleniem pojedyńczym bezpiecznym	Ościeżnica profilowa aluminiowa	RAL 9003			Nie	Nie	Nie	Nie	Nie	skrzydło czynne: TYP B				zamek MV bez wkładki	Komplet klamek U-Form ze stali nierdzewnej	Zawiasy dwuskrzydełkowe, nawierzchniowe; po 2 szt. na skrzydło	94,25 kg	szkło przezierne	23
Drzwi dwuskrzydłowe profilowe aluminiowo-szklane	Wewnętrzna	DAKo.11	150	110	40	181	205	213	Tak	EI30			Rama skrzydła profilowa aluminiowa malowana proszkowo, wypełnienie szkleniem zespolonym jednokomorowym	Ościeżnica profilowa aluminiowa	RAL 9003			Nie	Nie	Nie	Nie	Nie	skrzydło czynne+bierne: TYP C				zamek MV bez wkładki	Komplet klamek U-Form ze stali nierdzewnej	Zawiasy trzyskrzydełkowe, nawierzchniowe; po 2 szt. na skrzydło	96,38 kg	szkło przezierne	1
Drzwi dwuskrzydłowe profilowe aluminiowo-szklane	Wewnętrzna	DAKo.12-A	150	110	40	177	205	213	Tak	Sm	Uszczelka i próg dymoszczelne		Rama skrzydła profilowa aluminiowa malowana proszkowo, wypełnienie szkleniem pojedyńczym bezpiecznym	Ościeżnica profilowa aluminiowa	RAL 9003			Nie	Nie	Tak	Tak	Tak	skrzydło czynne+bierne: TYP C		kontrola dostępu	KD1+ppoż	wg opisu SKD	Komplet klamek U-Form ze stali nierdzewnej	Zawiasy dwuskrzydełkowe, nawierzchniowe; po 2 szt. na skrzydło	94,25 kg	szkło przezierne	4
Drzwi dwuskrzydłowe profilowe aluminiowo-szklane	Wewnętrzna	DAKo.12-B	150	110	40	177	205	213	Tak	Sm	Uszczelka i próg dymoszczelne		Rama skrzydła profilowa aluminiowa malowana proszkowo, wypełnienie szkleniem pojedyńczym bezpiecznym	Ościeżnica profilowa aluminiowa	RAL 9003			Nie	Nie	Tak	Tak	Tak	skrzydło czynne+bierne: TYP C		kontrola dostępu	KD2+ppoż	wg opisu SKD	Komplet klamek U-Form ze stali nierdzewnej (zasprzęglane elektrycznie)	Zawiasy dwuskrzydełkowe, nawierzchniowe; po 2 szt. na skrzydło	94,25 kg	szkło przezierne	1
Drzwi dwuskrzydłowe profilowe aluminiowo-szklane	Wewnętrzna	DAKo.13	150	110	40	177	205	213	Tak	-			Rama skrzydła profilowa aluminiowa malowana proszkowo, wypełnienie szkleniem pojedyńczym bezpiecznym	Ościeżnica profilowa aluminiowa	RAL 9003			Nie	Nie	Nie	Nie	Nie					zamek MV bez wkładki	Komplet klamek U-Form ze stali nierdzewnej	Zawiasy dwuskrzydełkowe, nawierzchniowe; po 2 szt. na skrzydło	94,25 kg	szkło przezierne	1
Drzwi dwuskrzydłowe profilowe aluminiowo-szklane	Wewnętrzna	DAKo.14	150	110	40	177	205	213	Tak	Sm	Uszczelka i próg dymoszczelne		Rama skrzydła profilowa aluminiowa malowana proszkowo, wypełnienie szkleniem zespolonym jednokomorowym	Ościeżnica profilowa aluminiowa	RAL 9003			Nie	Tak	Nie	Nie	Nie	skrzydło czynne+bierne: TYP F				zamek MV bez wkładki	Komplet klamek U-Form ze stali nierdzewnej	Zawiasy dwuskrzydełkowe, nawierzchniowe; po 2 szt. na skrzydło	94,25 kg	szkło przezierne	3
Drzwi dwuskrzydłowe profilowe aluminiowo-szklane	Wewnętrzna	DASw.1	150	110	40	184	205	280	Tak	EI30			Rama skrzydła profilowa aluminiowa malowana proszkowo, wypełnienie szkleniem pojedyńczym bezpiecznym	Ościeżnica profilowa aluminiowa	RAL 9003			Nie	Nie	Nie	Nie	Nie	skrzydło czynne+bierne: TYP C				zamek MV bez wkładki	Komplet klamek U-Form ze stali nierdzewnej	Zawiasy trzyskrzydełkowe, nawierzchniowe; po 2 szt. na skrzydło	128,80 kg	szkło przezierne	2
Drzwi dwuskrzydłowe profilowe aluminiowo-szklane	Zewnętrzna	DAZwn.1	150	90	60	183	205	300	Tak	-			Rama skrzydła profilowa aluminiowa malowana proszkowo, wypełnienie szkleniem pojedyńczym bezpiecznym	Ościeżnica profilowa aluminiowa	RAL 9007			Nie	Nie	Nie	Nie	Nie			masterkey		zamek MV	Układ klamka U-Form/gałka stała ze stali nierdzewnej	Zawiasy dwuskrzydełkowe, nawierzchniowe; po 2 szt. na skrzydło	137,25 kg	szkło przezierne	11
Drzwi dwuskrzydłowe profilowe aluminiowo-szklane	Zewnętrzna	DAZwn.2	150	110	40	183	205	300	Tak	-			Rama skrzydła profilowa aluminiowa malowana proszkowo, wypełnienie szkleniem pojedyńczym bezpiecznym	Ościeżnica profilowa aluminiowa	RAL 9007			Nie	Nie	Nie	Nie	Nie	skrzydło czynne+bierne: TYP C				zamek MV bez wkładki	Komplet klamek U-Form ze stali nierdzewnej	Zawiasy dwuskrzydełkowe, nawierzchniowe; po 2 szt. na skrzydło	137,25 kg	szkło przezierne	2
Drzwi dwuskrzydłowe profilowe aluminiowo-szklane	Zewnętrzna	DAZwn.2.1	150	110	40	183	205	300	Tak	-			Rama skrzydła profilowa aluminiowa malowana proszkowo, wypełnienie szkleniem pojedyńczym bezpiecznym	Ościeżnica profilowa aluminiowa	RAL 9007			Nie	Nie	Nie	Nie	Nie	skrzydło czynne+bierne: TYP C				zamek MV bez wkładki	Układ klamka U-Form/gałka stała ze stali nierdzewnej	Zawiasy dwuskrzydełkowe, nawierzchniowe; po 2 szt. na skrzydło	137,25 kg	szkło przezierne	3
Drzwi dwuskrzydłowe profilowe aluminiowo-szklane	Zewnętrzna	DAZwn.2.2	150	110	40	183	205	300	Tak	-			Rama skrzydła profilowa aluminiowa malowana proszkowo, wypełnienie szkleniem pojedyńczym bezpiecznym	Ościeżnica profilowa aluminiowa	RAL 9007			Nie	Nie	Nie	Nie	Nie	skrzydło czynne: TYP B				zamek MV bez wkładki	Układ klamka U-Form/gałka stała ze stali nierdzewnej	Zawiasy dwuskrzydełkowe, nawierzchniowe; po 2 szt. na skrzydło	137,25 kg	szkło mleczne	1
Drzwi dwuskrzydłowe profilowe aluminiowo-szklane	Zewnętrzna	DAZwn.3	150	110	40	183	205	300	Tak	-			Rama skrzydła profilowa aluminiowa malowana proszkowo, wypełnienie szkleniem pojedyńczym bezpiecznym	Ościeżnica profilowa aluminiowa	RAL 9007			Nie	Nie	Tak	Tak	Tak	skrzydło czynne+bierne: TYP C		kontrola dostępu	KD1	wg opisu SKD	Układ klamka U-Form/gałka stała ze stali nierdzewnej	Zawiasy dwuskrzydełkowe, nawierzchniowe; po 2 szt. na skrzydło	137,25 kg	szkło przezierne	3
																																189

OBJAŚNIENIE OZNACZEŃ UŻYTYCH W ZESTAWIENIU TABELARYCZNYM

OPIS AUTOMATYKI:

TYP 5
Napęd elektromechaniczny o wysokości 70mm do automatycznego otwierania i zamykania drzwi rozwieranych 2-skrzydłowych. Wymiary napędu 70x120x650mm. Regulacja kolejności zamykania skrzydeł wbudowana, również po zaniku zasilania. W wersji z szyną ślizgową i ramieniem nożycowym. Maksymalny ciężar skrzydła 180kg do 1,0 m szer. skrzydła, 70kg do 1400m szer. skrzydła. Zasilanie 230 V AC. Aktywacja z wykorzystaniem przycisków sterujących, kontroli dostępu, czujników ruchu, Push&Go. Maksymalny kąt otwarcia 115°, zintegrowana jednostka sterująca umożliwiająca wpięcie sygnału SAP, bez konieczności rozbudowy systemu o dodatkowe moduły, regulowany czas rozwarcia skrzydła drzwiowego, programowany czas automatycznego zamknięcia skrzydła drzwiowego po upływie określonego czasu od otwarcia, regulowana siła zamykania w zakresie EN3 –EN6, mechanizm powinien umożliwiać otwieranie ręczne w przypadku braku zasilania Zabezpieczenie czujnikami na aktywną podczerwień (zgodnie z normą PN-EN 16005). Posiada Atest Higieniczny dopuszczający do stosowania na obiektach Służby Zdrowia.

OPIS SAMOZAMYKACZY:

TYP B
Samozamykacz nawierzchniowy do drzwi jednoskrzydłowych z szyną ślizgową o sile zamykania wg normy PN EN 1154 możliwej do regulowania płynnie w zakresie 2-6, z regulowaną prędkością zamykania i dobiciem. Szerokość skrzydła do 1400mm. W przypadku drzwi wykładanych na ścianę (kąt otwarcia 180 stopni) montaż samozamykacza wyłącznie po stronie zawiasów. Posiadający Atest Higieniczny dopuszczający do stosowania na obiektach Służby Zdrowia.

TYP C
System samozamykaczy nawierzchniowych do drzwi dwuskrzydłowych z szyną ślizgową o sile zamykania wg normy PN EN 1154 możliwej do regulowania płynnie w zakresie 2-6 (dla skrzydła czynnego o szerokości do 1400 mm) oraz w zakresie 1-4 (dla skrzydła biernego o szerokości do 1100 mm), z regulowaną prędkością zamykania i dobiciem oraz z regulacją kolejności zamykania skrzydeł. Posiadający Atest Higieniczny dopuszczający do stosowania na obiektach Służby Zdrowia.

TYP D
System samozamykaczy nawierzchniowych do drzwi dwuskrzydłowych z szyną ślizgową o sile zamykania wg normy PN EN 1154 możliwej do regulowania płynnie w zakresie 2-6, z regulowaną prędkością zamykania i dobiciem oraz z regulacją kolejności zamykania skrzydeł. Szerokość skrzydła do 1400mm. Posiadający Atest Higieniczny dopuszczający do stosowania na obiektach Służby Zdrowia.

TYP F
System samozamykaczy nawierzchniowych do drzwi dwuskrzydłowych z szyną ślizgową o sile zamykania wg normy PN EN 1154 możliwej do regulowania płynnie w zakresie 2-6 (dla skrzydła czynnego o szerokości do 1400 mm) oraz w zakresie 1-4 (dla skrzydła biernego o szerokości do 1100 mm), z regulowaną prędkością zamykania i dobiciem oraz z regulacją kolejności zamykania skrzydeł. Elektromechaniczna blokada położenia skrzydeł w pozycji otwartej, zwalniania po otrzymaniu sygnału z centrali. Posiadający Atest Higieniczny dopuszczający do stosowania na obiektach Służby Zdrowia.

KONTROLA DOSTĘPU / WYPOSAŻENIE:

OPIS KD1:
Jednostronna kontrola dostępu.

W przypadku drzwi bezklasowych:

Elektrozaczep rewersyjny. Charakteryzujący się odpornością na wyłamanie co najmniej 5000 N. Zapadka promieniowa regulowana, podłączanie do prądu stałego. Zasilanie 12 V (pobór 200 mA) lub 24 V (pobór 100 mA). Wersja rewersyjna umożliwiająca przejście przez drzwi po zaniku zasilania.
Od zewnątrz gałka stała lub pochwyt, od wewnątrz klamka.

W przypadku drzwi półtoraskrzydłowych skrzydło bierne ryglowane mechanicznie.

W przypadku drzwi p.poż oraz dymoszczelnych:

Zamek elektromechaniczny, samoryglujący, REWERSYJNY. Przeznaczony do współpracy z jednostronną kontrolą dostępu. Klasa zabezpieczenia 6 zgodnie z PN EN 12209. Dopuszczenie do stosowania w drzwiach przeciwpożarowych oraz dymoszczelnych. Wysuw rygla co najmniej 20 mm. Konstrukcja trzpienia dzielonego, klamka zewnętrzna zasprzęglana elektrycznie (możliwość przejścia w „normalnym" trybie użytkowania po użyciu karty kontroli dostępu). Klamka wewnętrzna umożliwiająca swobodne wyjście. Styki zwrotne informujące o stanie drzwi. Zasilanie 10-24V DC/250mA. Wersja rewersyjna umożliwiająca przejście przez drzwi po zaniku zasilania.

W przypadku drzwi półtoraskrzydłowych skrzydło bierne ryglowane mechanicznie.

OPIS KD1.AW:
Jednostronna kontrola dostępu + elektrozaczep awersyjny.

Elektrozaczep awersyjny dla drzwi w klasie odporności ppoż. Charakteryzujący się odpornością na wyłamanie co najmniej 10 000 N. Zapadka promieniowa regulowana, podłączanie do prądu stałego 12 lub 24 V DC lub zestyk chwilowy 12-48 V AC/DC. Zasilanie 12 V (pobór 200 mA) lub 24 V (pobór 100 mA). Wersja awersyjna uniemożliwiająca wejście do pomieszczenia po zaniku zasilania. Elektrozaczep w wersji SILENCE, amortyzacja odgłosów uderzenia zapadki.
Od zewnątrz gałka stała lub pochwyt, od wewnątrz klamka.

Skrzydło bierne zaryglowane mechanicznie.

OPIS KD.AUTO:
Drzwi bez kontroli dostępu, dwukierunkowa ewakuacja, zautomatyzowane oba skrzydła, drzwi w odporności ogniowej.

Wyposażenie:
- zamek ELEKTROMOTORYCZNY, ewakuacyjny, samoryglujący na skrzydle czynnym, rygiel prętowy ELEKTROMOTORYCZNY góra-dół na skrzydle biernym, zasilacz rygla prętowego 24 V DC,
- napęd do drzwi rozwieranych z mechaniczną regulacją kolejności zamykania (RKZ) zgodny z typem dobranym w zestawieniu stolarki,
- obustronnie klamka na skrzydle czynnym i biernym (rozwiązanie według PN EN 179).

Tryb pracy automatycznej:
Sterownik drzwi po podaniu impulsu aktywującego (np. po wciśnięciu przycisku albo zadziałaniu czujki ruchu) zwalnia rygiel zamka ewakuacyjnego oraz rygiel prętowy, drzwi otwierają się i pozostają otwarte przez ustalony czas, a następnie zamykają się i samoczynnie ryglują, tworząc przegrodę ogniową.
Tryb stałego otwarcia:
Drzwi ustawione w trybie stałego otwarcia nie zamykają się, tworząc swobodne przejście.
Tryb pracy „noc":
Drzwi nie reagują na czujkę ruchu ani na przycisk. Możliwość otwarcia za pomocą klamki.
Awaria zasilania albo tryb alarmu pożarowego:
Drzwi zamykają się i samoczynnie ryglują. Prawidłowa kolejność zamykania zapewniona przez mechanizm RKZ. Możliwość obustronnego otwarcia drzwi za pomocą klamki (ewakuacja). Przy pchnięciu lub pociągnięciu skrzydła biernego odryglowuje się również skrzydło czynne. Po każdym przejściu następuje samoczynne zamknięcie i zaryglowanie drzwi.

OPIS KD1.AUTO:
Drzwi z jednostronną kontrolą dostępu, dwukierunkowa ewakuacja, zautomatyzowane oba skrzydła drzwi w odporności ogniowej.

Wyposażenie:
- zamek ELEKTROMOTORYCZNY, ewakuacyjny, samoryglujący na skrzydle czynnym, rygiel prętowy ELEKTROMOTORYCZNY góra-dół na skrzydle biernym, zasilacz rygla prętowego 24 V DC,
- rygiel ewakuacyjny (elektryczna blokada rewersyjna) osadzony w głównej krawędzi zamykającej skrzydła biernego wyżej niż poziom zamka ewakuacyjnego, zabezpiecza skrzydło czynne przed nieuprawnionym otwarciem,
- rygiel ewakuacyjny (elektryczna blokada rewersyjna) osadzony w górnej krawędzi ościeżnicy nad skrzydłem biernym zabezpiecza skrzydło bierne przed nieuprawnionym otwarciem,
- zwalnianie rygla (blokady) ewakuacyjnej od strony przeciwnej do kontroli dostępu za pomocą przycisku czujki aktywującej automatykę,
- centralka drzwiowa wyposażona w przycisk awaryjnego odryglowania umożliwia uprawnione przejście w normalnym trybie pracy, zdalne zwolnienie rygli ewakuacyjnych oraz w razie potrzeby wymuszenie otwarcia przyciskiem, z jednoczesnym uruchomieniem sygnału alarmowego,
- terminal drzwiowy, umieszczony po przeciwnej stronie drzwi, niż centralka drzwiowa, wyposażony w przycisk awaryjnego odryglowania umożliwia uprawnione przejście w normalnym trybie pracy, zdalne zwolnienie rygli ewakuacyjnych oraz w razie potrzeby wymuszenie otwarcia przyciskiem, z jednoczesnym uruchomieniem sygnału alarmowego,
- napęd do drzwi rozwieranych z mechaniczną regulacją kolejności zamykania (RKZ) zgodny z typem dobranym w zestawieniu stolarki,
- obustronnie klamka na skrzydle czynnym i biernym (rozwiązanie według PN EN 179).

Tryb pracy automatycznej:
Sterownik drzwi po podaniu impulsu aktywującego z systemu KD zwalnia oba rygle ewakuacyjne, rygiel zamka i rygiel prętowy, drzwi otwierają się i pozostają otwarte przez ustalony czas, a następnie zamykają się i samoczynnie ryglują, tworząc przegrodę ogniową. Możliwe przejście awaryjne po wciśnięciu przycisku awaryjnego otwierania. Przejście awaryjne uruchamia sygnał alarmowy w budynku. Sygnał ten może skasować tylko osoba uprawniona.
Tryb stałego otwarcia:
Drzwi ustawione w trybie stałego otwarcia nie zamykają się, tworząc swobodne przejście.
Tryb pracy „noc":
Praktycznie identyczny z trybem automatyki. Możliwość otwarcia przez system KD albo za pomocą klamki po wciśnięciu przycisku awaryjnego otwierania. Przejście awaryjne uruchamia sygnał alarmowy w budynku. Sygnał ten może skasować tylko osoba uprawniona.
Awaria zasilania albo tryb alarmu pożarowego:
Drzwi zamykają się i samoczynnie ryglują. Prawidłowa kolejność zamykania zapewniona przez mechanizm RKZ. Rygle ewakuacyjne (elektryczna blokada rewersyjna) bez prądu zwalniają się. Możliwość otwarcia drzwi za pomocą klamki (ewakuacja). Przy pchnięciu lub pociągnięciu skrzydła biernego odryglowuje się również skrzydło czynne.

OPIS KD2.AUTO:
Drzwi z dwustronną kontrolą dostępu, dwukierunkowa ewakuacja, zautomatyzowane oba skrzydła drzwi w odporności ogniowej.

Wyposażenie:
- zamek ELEKTROMOTORYCZNY, ewakuacyjny, samoryglujący na skrzydle czynnym, rygiel prętowy ELEKTROMOTORYCZNY góra-dół na skrzydle biernym, zasilacz rygla prętowego 24 V DC,
- rygiel ewakuacyjny (elektryczna blokada rewersyjna) osadzony w głównej krawędzi zamykającej skrzydła biernego wyżej niż poziom zamka ewakuacyjnego, zabezpiecza skrzydło czynne przed nieuprawnionym otwarciem,
- rygiel ewakuacyjny (elektryczna blokada rewersyjna) osadzony w górnej krawędzi ościeżnicy nad skrzydłem biernym zabezpiecza skrzydło bierne przed nieuprawnionym otwarciem,
- zwalnianie rygla (elektrycznej blokady rewersyjnej) za pomocą kontroli dostępu,
- centralka drzwiowa wyposażona w przycisk awaryjnego odryglowania umożliwia uprawnione przejście w normalnym trybie pracy, zdalne zwolnienie rygli ewakuacyjnych oraz w razie potrzeby wymuszenie otwarcia przyciskiem, z jednoczesnym uruchomieniem sygnału alarmowego,
- terminal drzwiowy, umieszczony po przeciwnej stronie drzwi, niż centralka drzwiowa, wyposażony w przycisk awaryjnego odryglowania umożliwia uprawnione przejście w normalnym trybie pracy, zdalne zwolnienie rygli ewakuacyjnych oraz w razie potrzeby wymuszenie otwarcia przyciskiem, z jednoczesnym uruchomieniem sygnału alarmowego,
- napęd do drzwi rozwieranych z mechaniczną regulacją kolejności zamykania (RKZ) zgodny z typem dobranym w zestawieniu stolarki,
- obustronnie klamka na skrzydle czynnym i biernym (rozwiązanie według PN EN 179).

Tryb pracy automatycznej:
Sterownik drzwi po podaniu impulsu aktywującego z systemu KD zwalnia oba rygle ewakuacyjne, rygiel zamka i rygiel prętowy, drzwi otwierają się i pozostają otwarte przez ustalony czas, a następnie zamykają się i samoczynnie ryglują, tworząc przegrodę ogniową. Możliwe przejście awaryjne po wciśnięciu przycisku awaryjnego otwierania. Przejście awaryjne uruchamia sygnał alarmowy w budynku. Sygnał ten może skasować tylko osoba uprawniona.
Tryb stałego otwarcia:
Drzwi ustawione w trybie stałego otwarcia nie zamykają się, tworząc swobodne przejście.
Tryb pracy „noc":
Praktycznie identyczny z trybem automatyki. Możliwość otwarcia przez system KD albo za pomocą klamki po wciśnięciu przycisku awaryjnego otwierania. Przejście awaryjne uruchamia sygnał alarmowy w budynku. Sygnał ten może skasować tylko osoba uprawniona.
Awaria zasilania albo tryb alarmu pożarowego:
Drzwi zamykają się i samoczynnie ryglują. Prawidłowa kolejność zamykania zapewniona przez mechanizm RKZ. Rygle ewakuacyjne (elektryczna blokada rewersyjna) bez prądu zwalniają się. Możliwość otwarcia drzwi za pomocą klamki (ewakuacja). Przy pchnięciu lub pociągnięciu skrzydła biernego odryglowuje się również skrzydło czynne.

OPIS KD2:
Dwustronna kontrola dostępu.

W przypadku drzwi bezklasowych:

Elektrozaczep rewersyjny. Charakteryzujący się odpornością na wyłamanie co najmniej 5000 N. Zapadka promieniowa regulowana, podłączanie do prądu stałego. Zasilanie 12 V (pobór 200 mA) lub 24 V (pobór 100 mA). Wersja rewersyjna umożliwiająca przejście przez drzwi po zaniku zasilania.
Gałka stała lub pochwyt obustronnie.

W przypadku drzwi półtoraskrzydłowych skrzydło bierne ryglowane mechanicznie.

W przypadku drzwi p.poż oraz dymoszczelnych:

Zamek elektromechaniczny, samoryglujący, REWERSYJNY. Klamka zasprzęglana OBUSTRONNIE. Przeznaczony do współpracy z dwustronną kontrolą dostępu. Klasa zabezpieczenia 6 zgodnie z PN EN 12209. Dopuszczenie do stosowania w drzwiach przeciwpożarowych oraz dymoszczelnych. Wysuw rygla co najmniej 20 mm. Konstrukcja trzpienia dzielonego, klamka zewnętrzna oraz wewnętrzna zasprzęglana elektrycznie (możliwość przejścia w „normalnym" trybie użytkowania po użyciu karty kontroli dostępu). Styki zwrotne informujące o stanie drzwi. Zasilanie 10-24V DC/250mA. Wersja rewersyjna umożliwiająca przejście przez drzwi po zaniku zasilania.

W przypadku drzwi półtoraskrzydłowych skrzydło bierne ryglowane mechanicznie.

UWAGI:
1. KAŻDA ZMIANA DO PROJEKTU MUSI BYĆ ZAAKCEPTOWANA PRZEZ AUTORA DOKUMENTACJI PROJEKTOWEJ.
2. NINIEJSZE ZESTAWIENIE NALEŻY ROZPATRYWAĆ ŁĄCZNIE Z ODPOWIEDNIMI RYSUNKAMI ARCHITEKTONICZNYMI ORAZ OPISEM TECHNICZNYM.
3. WSZELKIE NAZWY WŁASNE PRODUKTÓW, MATERIAŁÓW I URZĄDZEŃ PRZYWOŁANE W NINIEJSZYM PROJEKCIE NALEŻY TRAKTOWAĆ JAKO PRZYKŁADOWE, SŁUŻĄCE OKREŚLENIU POŻĄDANEGO STANDARDU WYKONANIA I OKREŚLENIU NIEZBĘDNYCH WŁAŚCIWOŚCI I WYMOGÓW ZAŁOŻONYCH W DOKUMENTACJI TECHNICZNEJ DLA DANYCH ROZWIĄZAŃ. DOPUSZCZA SIĘ ZASTĄPIENIE PROPONOWANYCH ROZWIĄZAŃ TJ. PRODUKTÓW, MATERIAŁÓW I URZĄDZEŃ RÓWNOWAŻNYMI (W OPARCIU O WYROBY INNYCH PRODUCENTÓW) POD WARUNKIEM SPEŁNIENIA OKREŚLONYCH WYMAGAŃ POD WZGLĘDEM PARAMETRÓW TECHNICZNYCH, FUNKCJONALNYCH I UŻYTKOWYCH WSKAZANYCH SZCZEGÓŁOWO W DOKUMENTACJI PROJEKTOWEJ.
4. PRZED ZAMÓWIENIEM STOLARKI WYMIARY NALEŻY ZWERYFIKOWAĆ NA BUDOWIE I SPRAWDZIĆ Z PROJEKTEM.
5. PODANE WYMIARY W ŚWIETLE PRZEJŚCIA NIE MOGĄ BYĆ ZAWĘŻONE PRZEZ SKRZYDŁO DRZWI.
6. KONTROLA DOSTĘPU WG PROJEKTU BRANŻY TELETECHNICZNEJ.
7. KONTAKTRONY W DRZWIACH WG PROJEKTU BRANŻY TELETECHNICZNEJ.
9. NALEŻY ZACHOWAĆ TE SAME RZĘDNE POZIOMYCH PODZIAŁÓW SZPROSÓW ALUMINIOWYCH ŚCIANEK SZKLANYCH, FASAD ZEWNĘTRZNYCH ORAZ WYSOKOŚCI DRZWI PŁYCINOWYCH WEWNĘTRZNYCH, ZE SZCZEGÓLNYM UWZGLĘDNIENIEM ICH PROSTOPADŁYCH STYKÓW. PRZED ZŁOŻENIEM ZAMÓWIENIA, NALEŻY BEZWZGLĘDNIE PRZEDSTAWIĆ DO AKCEPTACJI ARCHITEKTOWI SKOORDYNOWANE RYSUNKI WARSZTATOWE FASAD ZEWNĘTRZNYCH I ŚCIANEK ALUMINIOWYCH WEWNĘTRZNYCH. WYPOSAŻENIE STOLARKI W SYSTEM KONTROLI DOSTĘPU WG PROJEKTU BRANŻY ELEKTRYCZNEJ I NISKOPRĄDOWEJ.
10. ZAMÓWIONĄ STOLARKĘ NALEŻY DOSTARCZYĆ NA BUDOWĘ Z ZAINSTALOWANYM OSPRZĘTEM.
11. DOBÓR KOLORYSTYKI RAL STOLARKI DRZWIOWEJ NALEŻY SKONSULTOWAĆ Z PROJEKTANTEM NA ETAPIE NADZORU AUTORSKIEGO.
12. DLA OTWORÓW DRZWIOWYCH O SZEROKOŚCI >120 CM W ŚCIANKACH SYSTEMOWYCH LUB ŚCIAN O WYSOKOŚCI WIĘKSZEJ OD DŁUGOŚCI HANDLOWEJ PROFILU UA LUB MASY SKRZYDŁA WIĘKSZEJ OD 50KG – DLA UA50, 75KG – DLA UA75, DLA OŚCIEŻY NALEŻY WYKONAĆ NIEZALEŻNĄ KONSTRUKCJE Z PROFILI ZAMKNIĘTYCH.
13. DRZWI Z KONTROLĄ DOSTĘPU POWINNY BYĆ SKOMPLETOWANE Z WYPROWADZONYM OKABLOWANIEM (LUB MIEJSCEM NA JEGO WPROWADZENIE).
14. DRZWI WYPOSAŻONE WYŁĄCZNIE W SSWIN POWINNY BYĆ SKOMPLETOWANE Z WYPROWADZONYM OKABLOWANIEM (LUB MIEJSCEM NA JEGO WPROWADZENIE) , MUSZĄ POSIADAĆ KONTAKTRON.
15. DRZWI WYPOSAŻONE W OBA SYSTEMY SSWIN ORAZ SKD POWINNY BYĆ WYPOSAŻONE W DWA ODDZIELNE KONTAKTRONY ORAZ ZAMEK ELEKTRYCZNY LUB ELEKTROMECHANICZNY, DRZWI WYPOSAŻONE OBUSTRONNIE W KLAMKĘ LUB W KLAMKĘ I GAŁKĘ W ZALEŻNOŚCI OD FUNKCJI PRZEJŚCIA SKD (WG RZUTÓW STANOWIĄCYCH INEGRALNĄ CZĘŚĆ NINIEJSZEJ DOKUMENTACJI). DRZWI POWINNY BYĆ SKOMPLETOWANE Z WYPROWADZONYM OKABLOWANIEM (LUB MIEJSCEM NA JEGO WPROWADZENIE).
16. DRZWI DWUSKRZYDŁOWE (WG ODPOWIEDNICH ZESTAWIEŃ) Z SAMOZAMYKACZAMI NALEŻY WYPOSAŻYĆ W RKZ (REGULACJA KOLEJNOŚCI ZAMKNIĘĆ SKRZYDEŁ).
17. DRZWI POŻAROWE ZE SKRZYDŁEM BIERNYM RYGLOWANYM RĘCZNIE NALEŻY WYPOSAŻYĆ W KANTRYGIEL PPOŻ ZGODNY Z ODPOWIEDNIĄ APROBATĄ TECHNICZNĄ.
18. NA WSZYSTKICH DRZWIACH ALUMINIOWYCH LUB CAŁOSZKLANYCH WYKONAĆ NAKLEJKĘ, RYSUNKI WARSZTATOWE Z PROJEKTEM NAKLEJEK NALEŻY PRZEDSTAWIĆ DO ZATWIERDZENIA PROJEKTANTOWI.
19. WSZYSTKIE DRZWI WYKONAC NALEŻY W OPARCIU O WŁAŚCIWE OBLICZENIA NA ETAPIE PROJEKTU WARSZTATOWEGO, W OPARCIU O NORMĘ AKUSTYCZNĄ (PN-B-02151-4:2015-06), ZGODNIE Z PONIŻSZYMI WYTYCZNYMI:

OBSZAR SZPITALA:
sala łóżkowa - sala łóżkowa: RA1=(30-32) dB
sala łóżkowa - korytarz na oddziale szpitalnym: RA1=(30-32) dB
zespół operacyjny - korytarz: RA1=37 dB
zespół IOM - korytarz: RA1=34 dB
gabinet lekarski, zabiegowy, pom. pielęgniarek - korytarz oddziałowy: RA1= 32 dB
gabinet lekarski, zabiegowy, pom. pielęgniarek - izba przyjęć: RA1=34 dB

OBSZAR ADMINISTRACJI:
biuro - korytarz: RA1=32 dB
pokój rozmów poufnych/ gab. dyrektorski - pozostałe pomieszczenia: RA1=37 dB
sala konferencyjna - korytarz: RA1=37 dB

INDUSTRIA PROJECT
INDUSTRIA PROJECT
ul.Azymutalna 9
80-298 Gdańsk

Zamawiający/Inwestor	"Szpitale Wielkopolski" sp. z o.o. , ul. Lutycka 34, 60-415 Poznań	
Nazwa inwestycji	Budowa Wielkopolskiego Centrum Zdrowia Dziecka (Szpitala Pediatrycznego) wraz z jego wyposażeniem	
Nazwa i adres obiektu budowlanego	Wielkopolskie Centrum Zdrowia Dziecka działka nr 2/29, 2/17, 2/22 ark.27, obręb Golęcin, ulica Adama Wrzoska, 60 – 663 Poznań	
Projektował	mgr inż. arch. Karolina Dambek w specjalności architektonicznej bez ograniczeń	PO/KK/156/2007
	mgr inż. arch. Jan Stańczak w specjalności architektonicznej bez ograniczeń	3350/Gd/88
Opracował	dr inż. Włodzimierz Werochowski	POM/0093/POOK/06
	mgr inż. arch. Magda Maja Wiśniewska	
Sprawdził	mgr inż. arch. Joanna Romaniec w specjalności architektonicznej bez ograniczeń	W/25/2009
	mgr inż. arch. Konrad Trębski w specjalności architektonicznej bez ograniczeń	59/LOOKK/2015
Numer projektu: IBG-P_159_16	Numer rysunku: IP159_PW_DR_IIA.10035.2-B	Rewizja /
Tytuł rysunku	ZESTAWIENIE DRZWI ALUMINIOWYCH DWUSKRZYDŁOWYCH	
Data: 01/12/2017	Branża: ARCHITEKTURA	Faza: Projekt wykonawczy
Skala: 1 : 100	Nr strony	