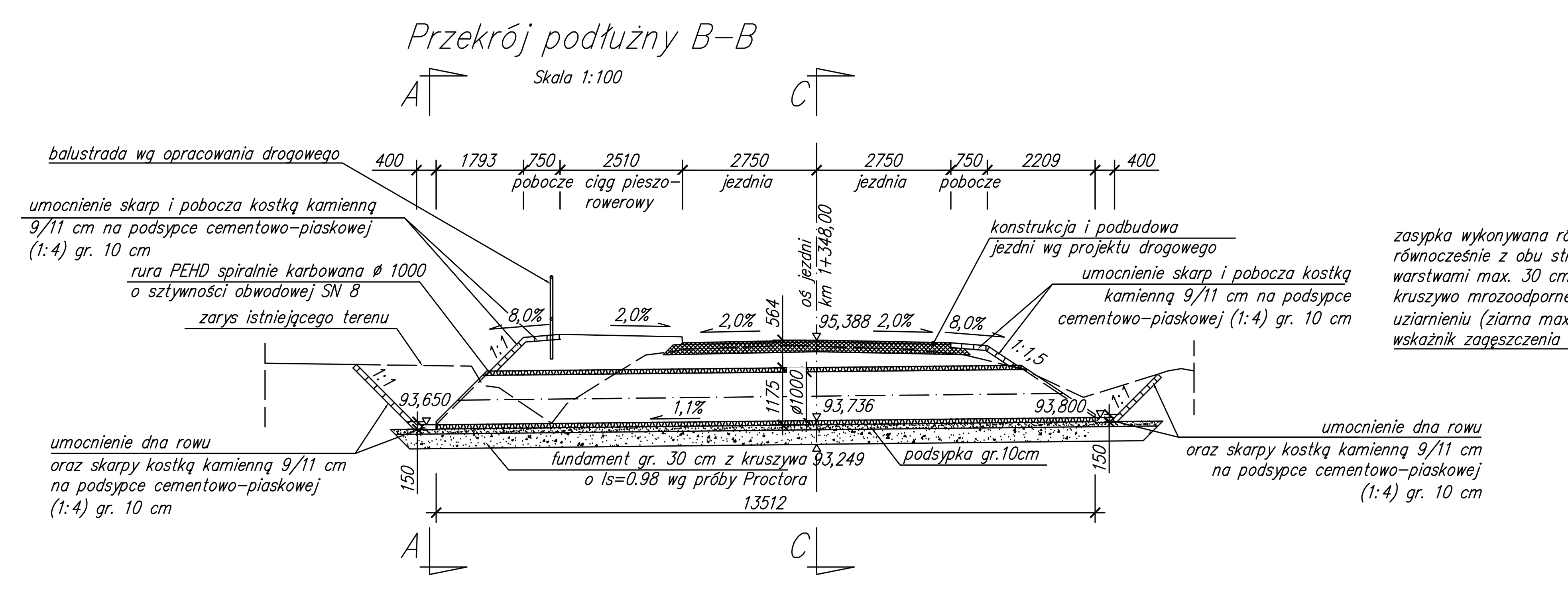

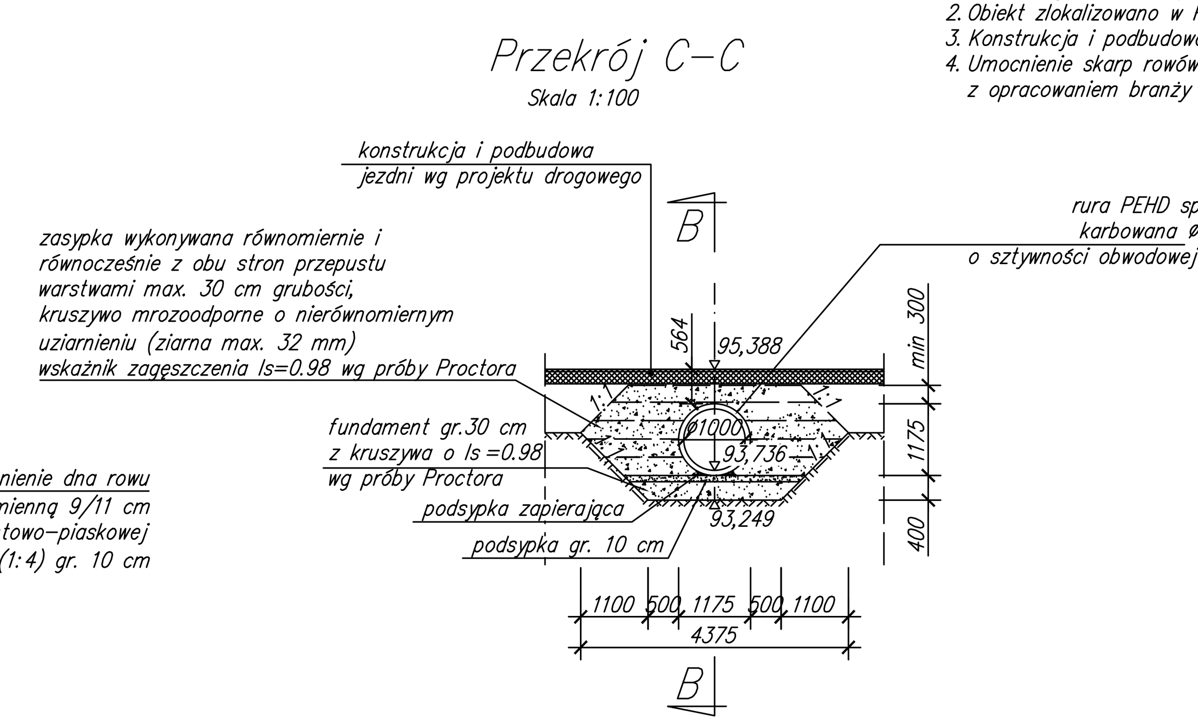

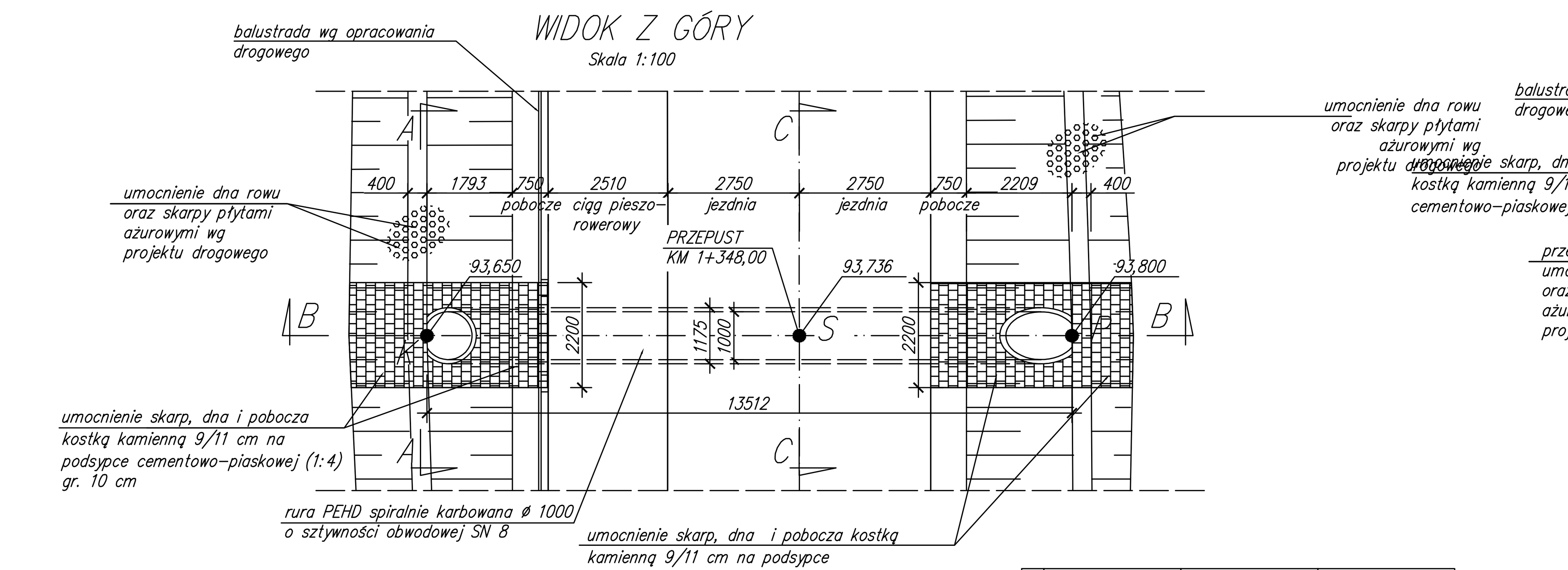

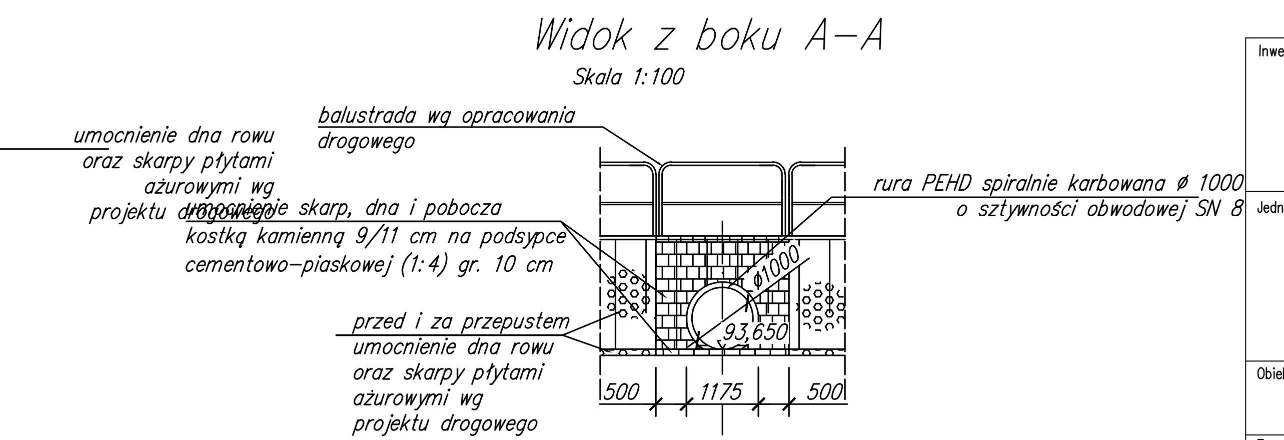

●	P	S	K
X	6 421 286.7615	6 421 293.6895	6 421 298.7582
Y	5 722 247.6058	5 722 251.1958	5 722 253.8226

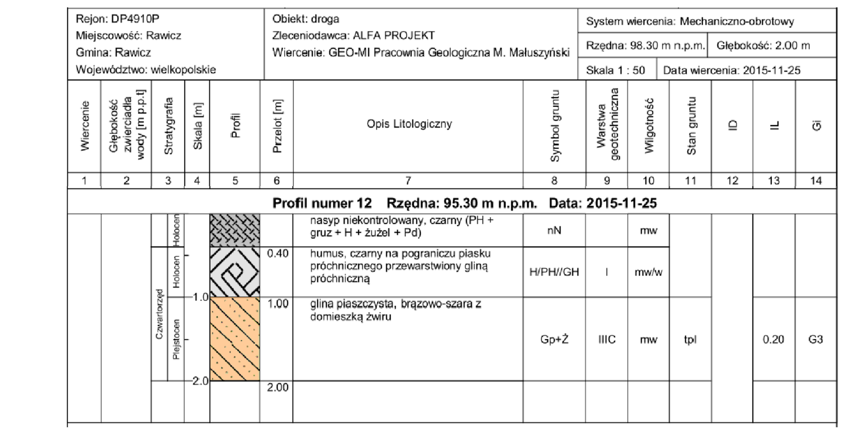

Uwagi:

1. Rzędne wysokościowe podano w poziomie odniesienia Kronsztadt 86,
2. Obiekt zlokalizowano w Państwowym układzie współrzędnych 2000,
3. Konstrukcja i podbudowa jezdni zgodnie z opracowaniem branży drogowej,
4. Umocnienie skarp rowów na odcinkach przed i za przepustem zgodnie z opracowaniem branży drogowej.

Inwestor:

Powiatowy Zarząd Dróg w Rawiczu
ul. Podmiejska 10
63 - 900 RAWICZ

Jednostka projektowa:

ALFA PROJEKT
Tomasz Płonka
50-540 Wrocław, ul. Strońska 4a/21
tel. (071) 70 71 203
fax. (071) 70 71 256
e-mail: alfa.projekt@interia.pl

Obiekt:

Droga powiatowa nr 4910P

Temat opracowania:

"Opracowanie dokumentacji projektowej na przebudowę drogi powiatowej nr 4910P Poniec - Rawicz, odcinek od wiaduktu DK 36 do Ronda Biały Orzeł w Rawiczu"

Tytuł rysunku:

Przepust w km 1+348,00

Zespół projektowy:

Stanowisko	Imię i nazwisko	Uprawnienia nr	Podpis
Branża:	Mostowa		
Projektant:	mgr inż. Krzysztof Hanulak	6/02/DUW	
Opracował:	mgr inż. Anna Jurasz		
Sprawdzający:	mgr inż. Tomasz Płonka	130/DOŚ/03	
Stadium: PB-W	Data: 4.2016	Skala: 1:100	Nr rys.–Ark.: m.2.1