SEGMENT H, KONDYGNACJA 1

Rozdzielnica RH1-1

P_z = 4,1 kW

I_B= 16 A

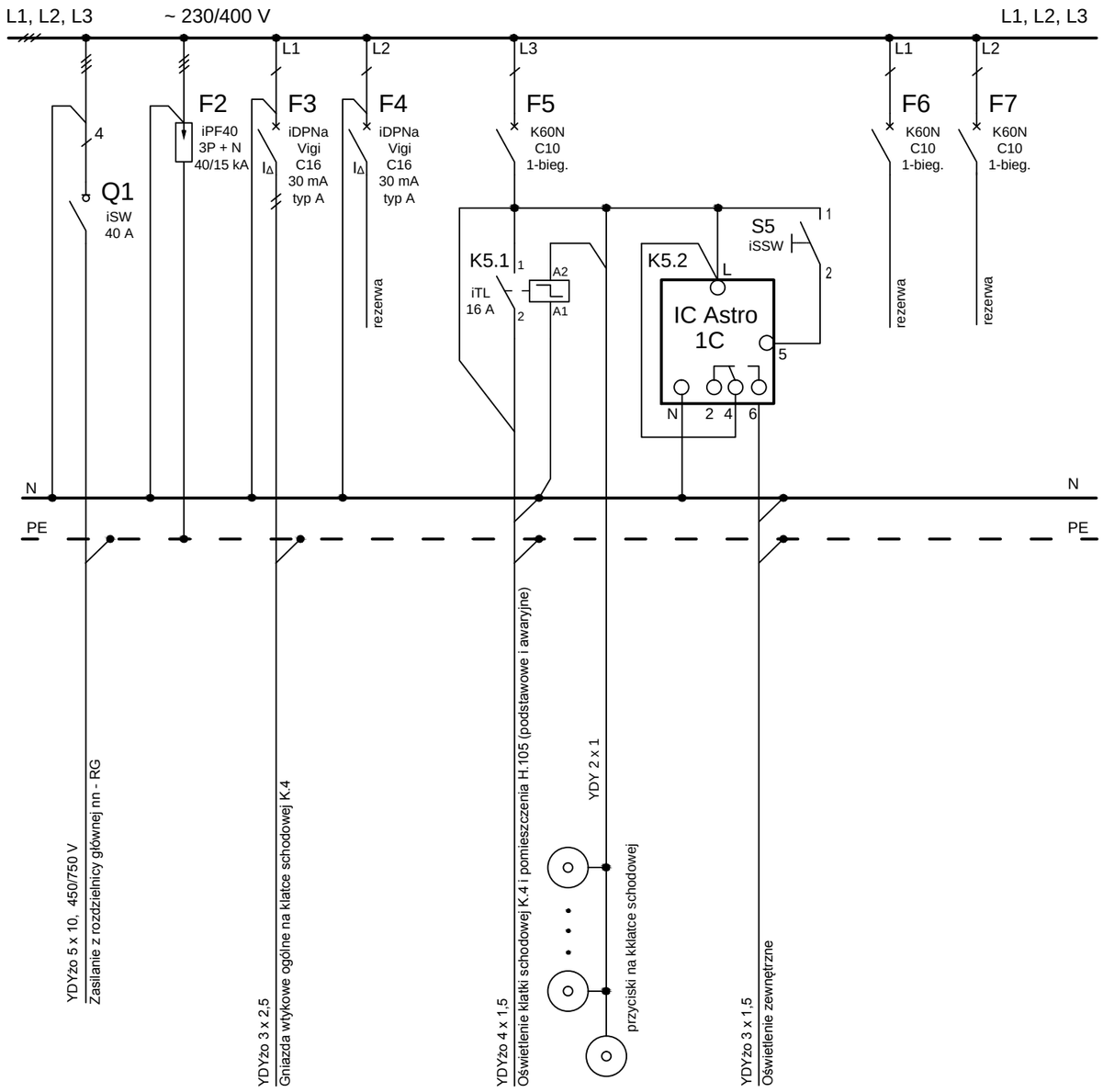

Nr obwodu	RH1-1/1	RH1-1/2	RH1-1/3	RH1-1/4	RH1-1/5.1	RH1-1/5.2	RH1-1/6	RH1-1/7

TREŚĆ RYS.	SCHEMAT ROZDZIELNICY RH1-1				
STADIUM	BRANŻA	SEGMENT	NR RYS.	ARKUSZ	REWIZJA
PW	IE	H	002		

UWAGI / COPYRIGHT

RYSUNKU NIE WOLNO SKALOWAĆ. WYMIARY PODANO W CENTYMETRACH
NIE WOLNO BRAĆ ŻADNEGO WYMIARU MIERZĄC BEZPOŚREDNIO Z RYSUNKU.
WSZYSTKIE WYMIARY POWINNY ZOSTAĆ SPRAWDZONE W NATURZE.
W PRZYPADKU STWIERDZENIA NIEZGODNOŚCI WYMIARÓW BUDYNKU Z WYMIARAMI PODANYMI NA RYSUNKACH SKONTAKTOWAĆ SIĘ Z PROJEKTANTEM.
PROJEKT ARCHITEKTONICZYNY ROZPATRYWAĆ ŁĄCZNIE Z PROJEKTEM KONSTRUKCYJNYM I PROJEKTAMI BRANŻOWYMI.
WYKONAWCA PRZED PRZYSTĄPIENIEM DO ROBÓT ZOBOWIĄZANY JEST DO ZAPOZANIA SIĘ ZE WSZYSTKIMI DOKUMENTACJAMI BRANŻOWYMI I BUDOWLANYMI ORAZ ICH KOORDYNACJI W CZASIE ROBÓT

RYSUNEK BĘDZIE UŻYWANY WYŁĄCZNIE DO CELÓW PROJEKTU, DLA KTÓREGO ZOSTAŁ UTWORZONY. RYSUNKU NIE WOLNO ZMIENIAĆ ANI MODYFIKOWAĆ W JAKIKOLWIEK SPOSÓB
JEŚLI RYSUNEK WYMAGA KOREKTY, NALEŻY ZWRÓCIĆ SIĘ DO PROJEKTANTA Z PROŚBĄ O JEJ WPROWADZENIE

UWAGI:

1. Zaprojektowano rozdzielnicę podtynkową z drzwiami nieprzeźroczystymi, o stopniu ochrony IP40, w kolorze białym, w II klasie ochronności.
2. Zastosowano przykładowo aparaturę i rozdzielnicę firmy Schneider Electric. Dobrano rozdzielnicę Pragma 3-rzędową, po 13 modułów w rzędzie, nr kat. PRA31313. Wymiary ramy rozdzielnicy: szer. 366 mm, wys. 630 mm, gł. 86 mm. Wymiary wnęki: szer. 370 mm, wys. 635 mm, gł. 90 mm.

REWIZJA	DATA	OPIS	PODPIS

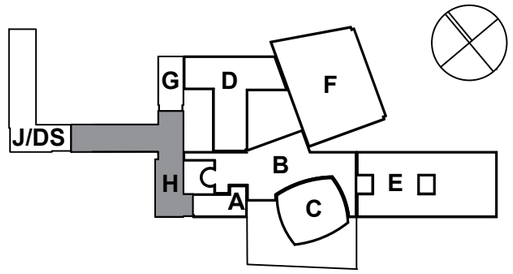

AUTORSKA PRACOWNIA ARCHITEKTONICZNA - JACEK BUŁAT
60-113 Poznań ul.Skalna 7
tel / fax +48 61 890 27 34 | biuro@bulat.com.pl

INWESTYCJA	PRZEBUDOWA I REMONT WYDZIAŁU PEDAGOGICZNO-ARTYSTYCZNEGO UAM W KALISZU		
ADRES	**ul. NOWY ŚWIAT 28-30, 62-800 KALISZ**		
INWESTOR	UNIWERSYTET im. ADAMA MICKIEWICZA w POZNANIU ul. WIENIAWSKIEGO 1, 61-712 POZNAŃ		
	ZESPÓŁ PROJEKTOWY:		
GŁ.PROJEKTANT	**mgr inż. arch. ARCH. JACEK BUŁAT**	UPR. 47/85/PW	
PROJEKTANT	**dr inż. Kazimierz STEFANIAK** **mgr inż. Przemysław KAMYSZEK**	UPR. 35/PW/97 UPR. 163/PW/93	
SPRAWDZAJĄCY	**mgr inż. Mariusz WERMIŃSKI**	WKP/0149/PWOE/07	
BRANŻA	**ELEKTRYCZNA**	STADIUM	PROJEKT WYKONAWCZY
DATA	10.2016r.	SKALA	

TREŚĆ RYS.	SCHEMAT ROZDZIELNICY RH1-1				
STADIUM	BRANŻA	SEGMENT	NR RYS.	ARKUSZ	REWIZJA
PW	IE	H	002		