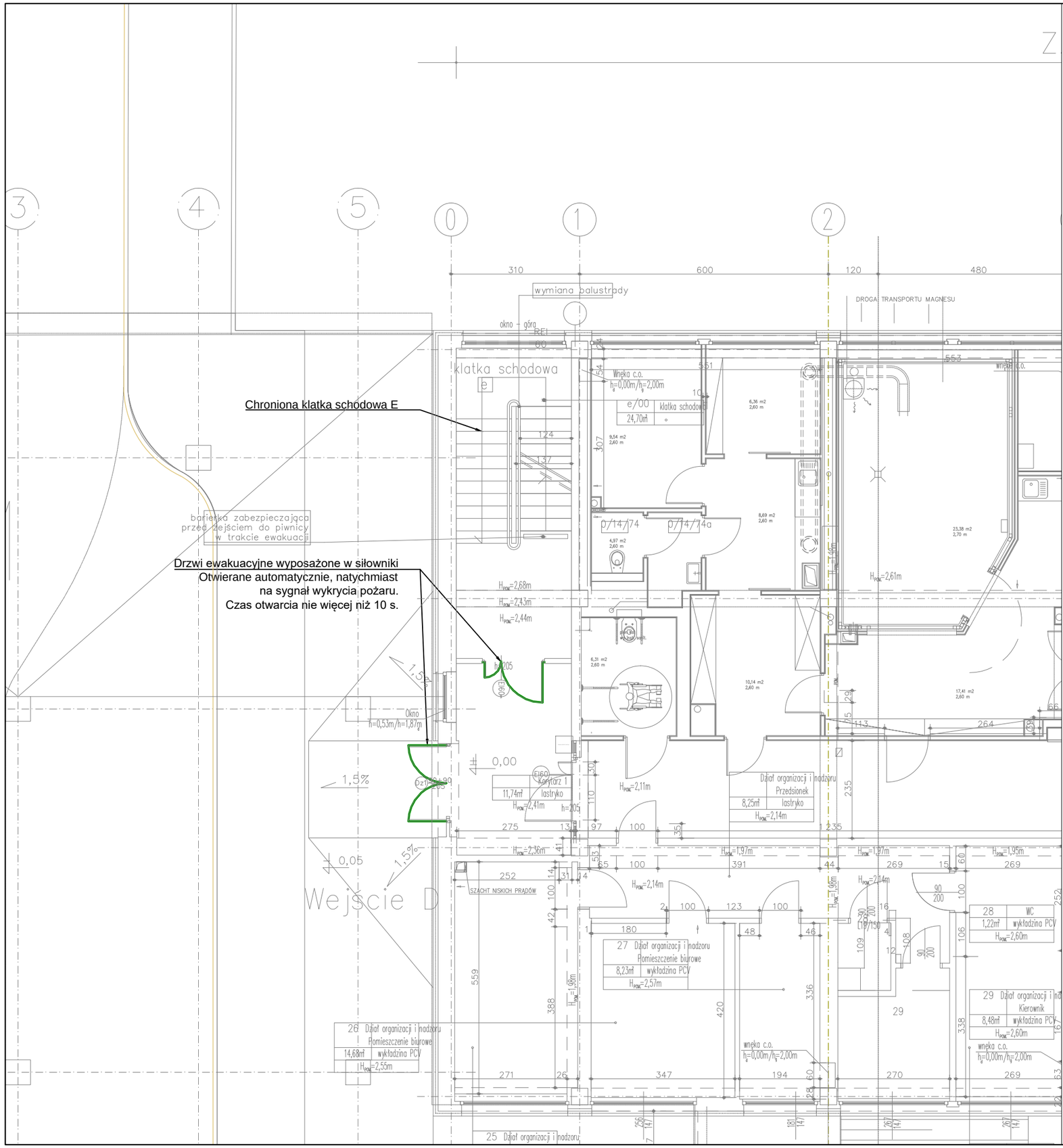

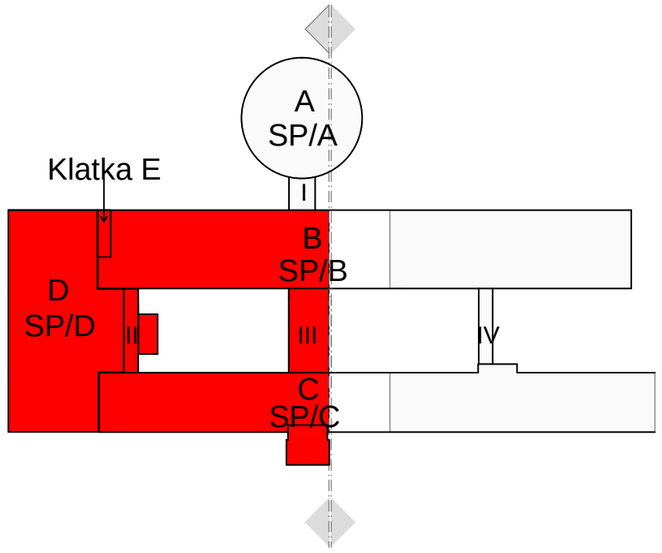

PROJEKT WYKONAWCZY PRZEBUDOWA SZPITALA WOJEWÓDZKIEGO W POZNANIU przy ul. Juraszów 7/19 polegająca na DOSTOSOWANIU OBIEKTU DO OBOWIĄZUJĄCYCH PRZEPISÓW POŻAROWYCH.

cube 27 architecture	Obiekt: **Szpital Wojewódzki w Poznaniu ul. Juraszów 7/19**	IMIĘ I NAZWISKO Projektant: mgr inż. Karol Śliwiński	Nr upr: WKP/0151/PWOS/04
STUDIO PROJEKTÓW CUBE 27 Studio Projektów Architekt Barbara Liber-Skarbek Biuro: 60-189 Poznań, ul. Rolna45b/19, kom: 603 337 422, e-mail: b.liber@cube27.pl www.cube27.pl www.przyklejki.pl www.fototapeta27.pl	Inwestor: Szpital Wojewódzki w Poznaniu ul. Juraszów 7/19		Podpis

Skala:	Data:	Tytuł rysunku:	Branża:	Nr rys.:
1:100	04/2016	INST. WENT. ODDYMIAJĄCEJ - KLATKA SCHODOWA E, POZ. 0	Oddymianie	PW/O/I ETAP/02