Projektowana płyta dociążająca

skala: 1:100

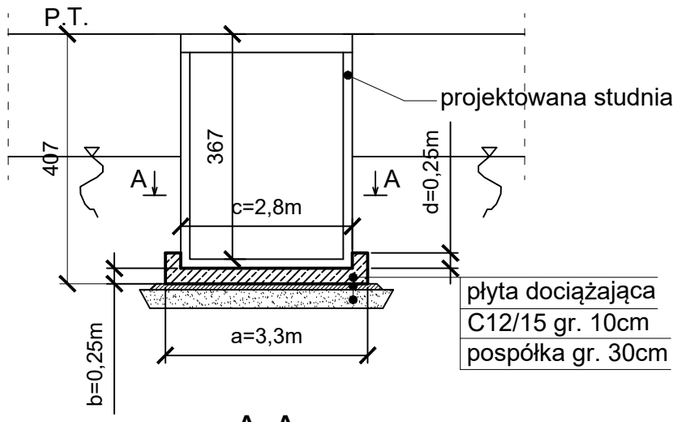

A-A

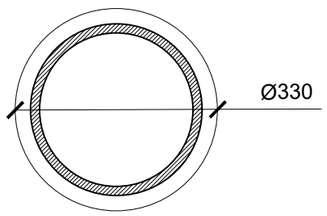

Zbrojenie płyty dociążającej

skala: 1:50

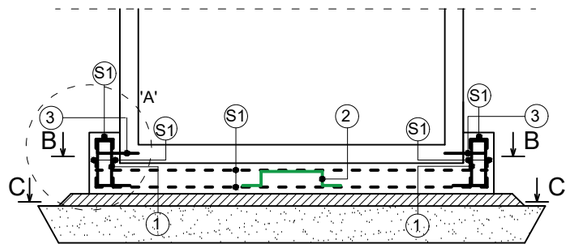

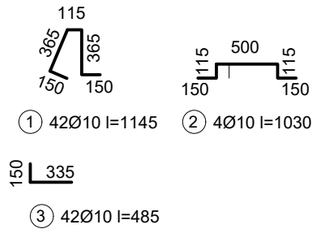

B-B

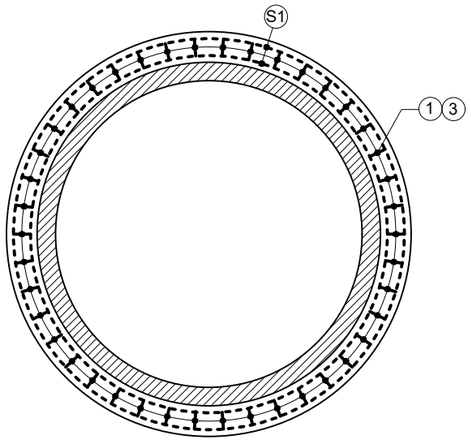

C-C

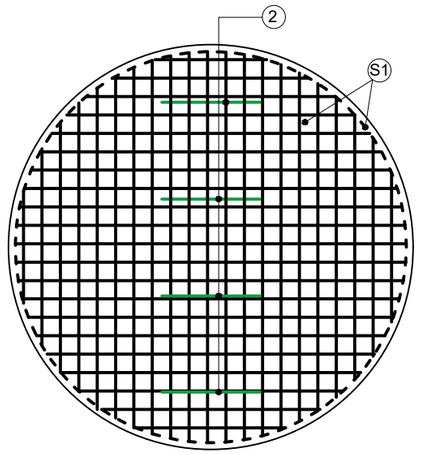

Szczegół 'A'

skala: 1:10

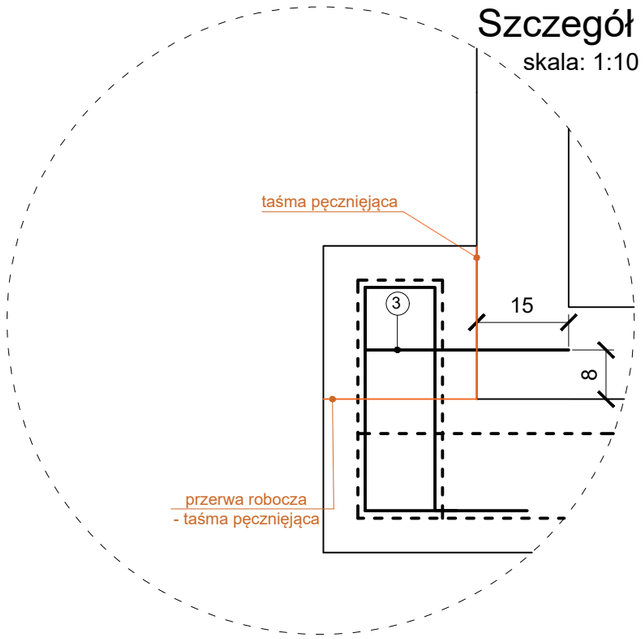

ZBROJENIE PŁYTY/1SZT				
Poz.	Szt.	Ø [mm]	l [m]	L [m]
1	42	10	1,145	48,09
2	4	10	1,03	4,12
3	42	10	0,485	20,37
Ø [mm]	Dł. całk. [m]		Ciężar [kg/mb]	Ciężar [kg]
				B500SP
10	72,58		0,617	44,78
Suma				44,78

ZESTAWIENIE SIATEK DLA 1SZT. PŁYTY DOCIĄŻAJĄCEJ					
Poz.	oczko [mm]	Ø [mm]	A [m^2]	kg/m2	masa [kg]
S1	150x150	10	24,8	8,23	204,1

Beton C30/37 W8
c_{min}=40mm
max W/C=0,5
min. zaw. cem. 280kg/m3
$V_{c30/37}$=2,74m^3

Uwagi:
- pręt nr 3 osadzić na kotwie chemicznej wykonując otwór w płycie dennej studni o głębokości 150mm i średnicy Ø14mm z rozstawem co 220mm

FIRMA
"ABS-OCHRONA ŚRODOWISKA"
SPÓŁKA Z O.O.
40-169 Katowice, ul. Wierzbowa 14. tel.\fax 2589015

Inwestor: Gmina Niepołomice
Pl. Zwycięstwa 13
32-005 Niepołomice

Nazwa inwestycji: Przebudowa drogi wraz z budową odwodnienia drogi gminnej ul. Pociągów Pancernych na dz. nr: 493/10, 493/30, 493/33, 493/36, 493/41, 493/86, 493/99, 493/103, 493/105 w m. Niepołomice, gm. Niepołomice

Nazwa rysunku: Płyta dociążająca studnię przepompwni

Zespół autorski	Nr uprawnień	Specjalność	Data	Podpis	Data opracowania: 07 listopada 2023
Projektant: inż. Leonard Kusz	74/80 1649/94	instalacyjno-inżynieryjna	listopad 2023		Skala: 1:10/1:50/ 1:100
Sprawdzający: tech. Tadeusz Szczurek	349/91	instalacyjno-inżynieryjna	listopad 2023		
Opracował: mgr inż. Paweł Eliasz	————	————————	listopad 2023		nr rys. KD8.0