Przekrój 1-1

skala 1:50

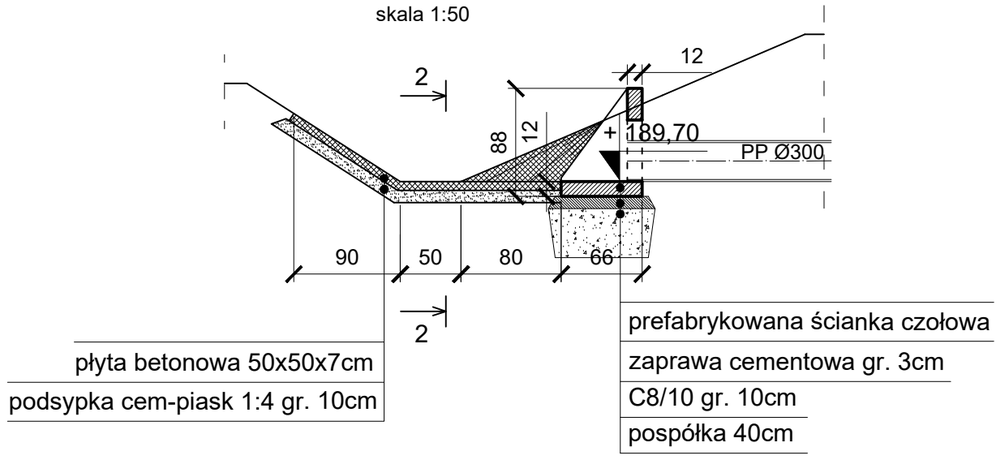

Wylot kanalizacyjny PPØ500 - rzut z góry

skala 1:100

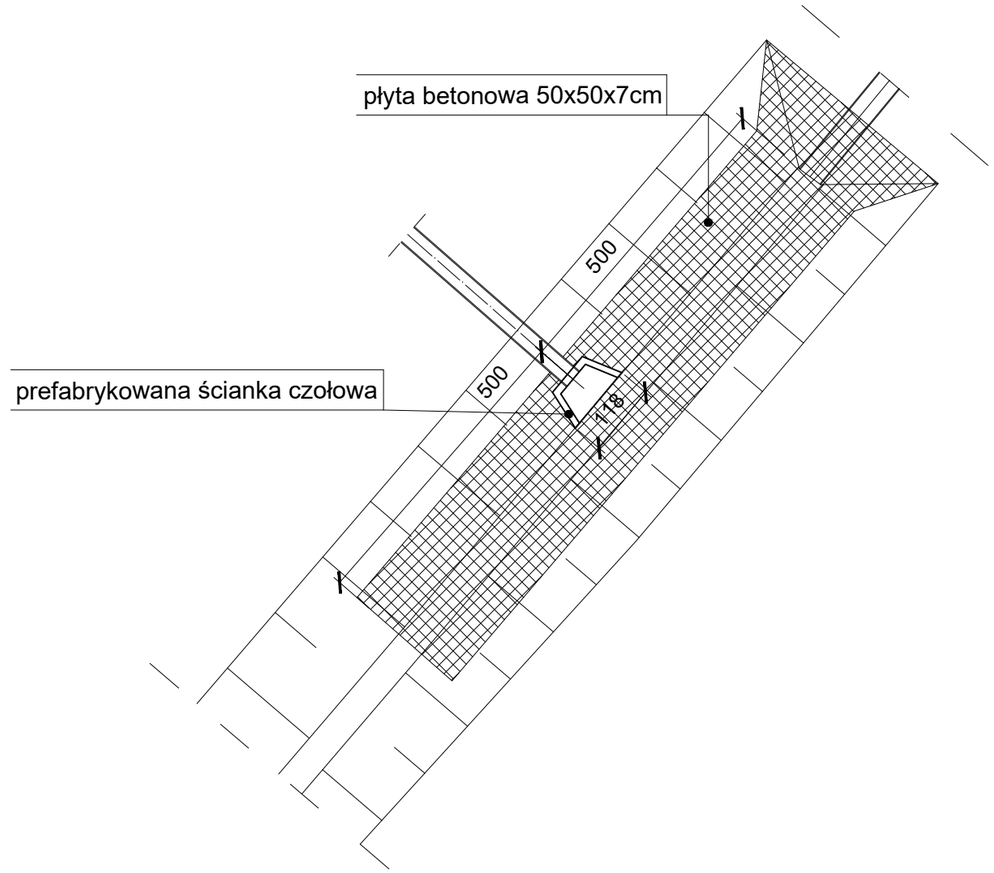

Przekrój 2-2

skala 1:50

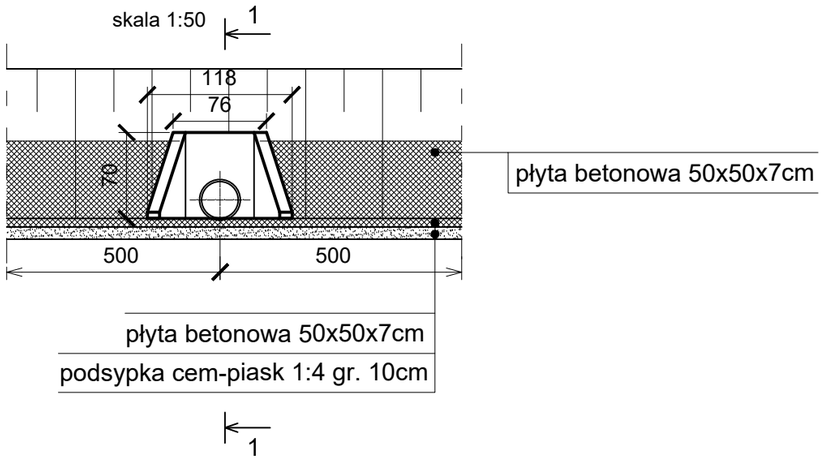

FIRMA "ABS-OCHRONA ŚRODOWISKA" SPÓŁKA Z O.O. 40-169 Katowice, ul. Wierzbowa 14. tel.\fax 2589015	Inwestor: Gmina Niepołomice, Pl. Zwycięstwa 13, 32-005 Niepołomice Nazwa inwestycji: **Budowa dwóch zjazdów, budowa chodnika oraz kanału i wlotu, przebudowa rowu, budowa kanału i dwóch wylotów, przebudowa linii napowietrznej sieci wraz z siecią oświetleniową w ramach zadnia pn.: Przebudowa wraz z odwodnieniem drogi wewnętrznej ul. Pociągów Pancernych zlokalizowanej na dz. nr: 493/33 na dł. około 0,2 km w Niepołomicach.**				
Nazwa rysunku: Szczegół wylotu kanalizacyjnego nr 2 PP Ø300					
Zespół autorski	Nr uprawnień	Specjalność	Data	Podpis	Data opracowania: 07 listopada 2023
Projektant: inż. Leonard Kusz	74/80 1649/94	instalacyjno-inżynieryjna	listopad 2023		
Sprawdzający: tech. Tadeusz Szczurek	349/91	instalacyjno-inżynieryjna	listopad 2023		Skala: 1:50/1:100
Opracował: mgr inż. Paweł Eliasz	———	———	listopad 2023		nr rys. KD4.0