STROP NAD II PIĘTREM

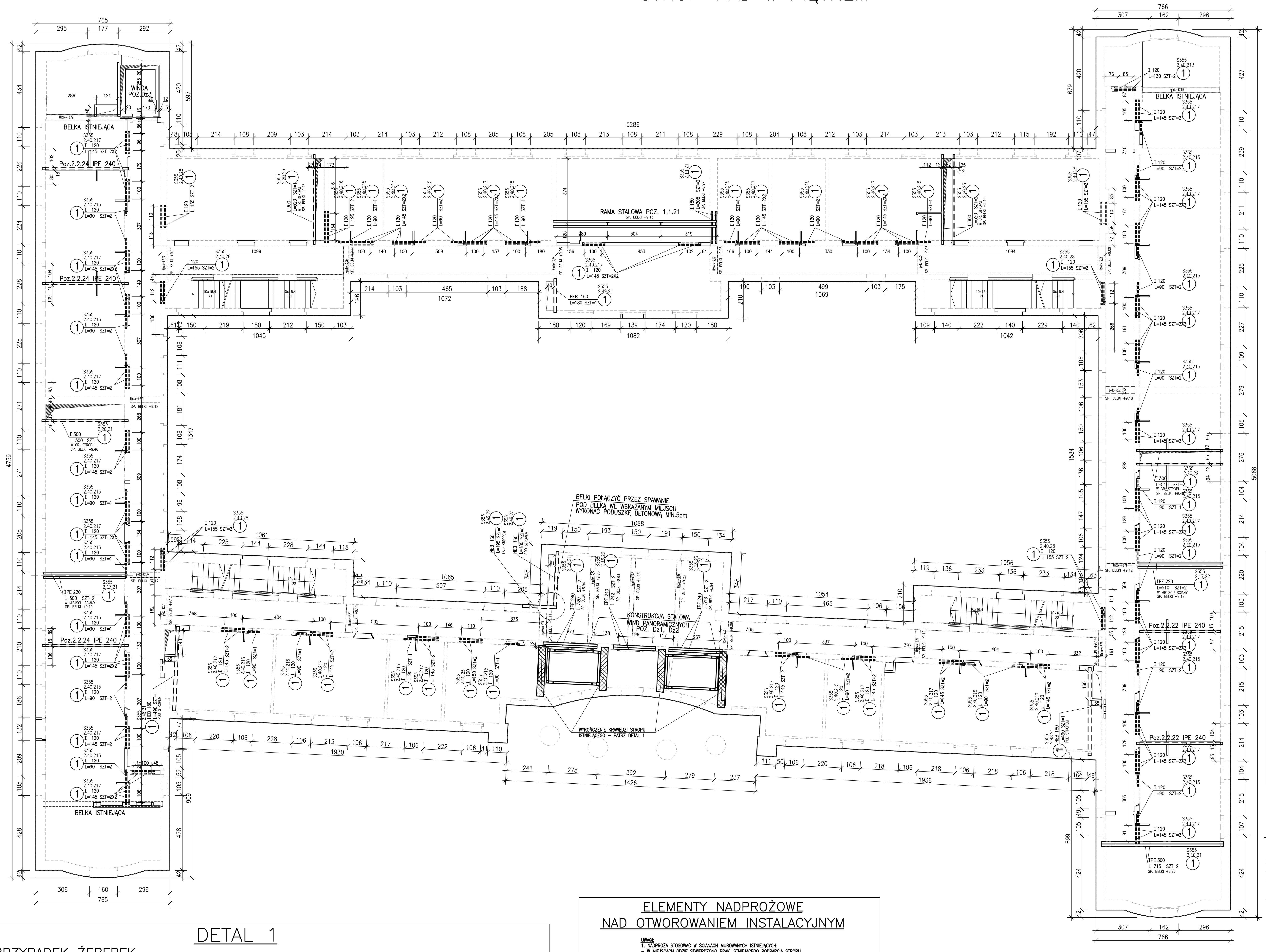

DETAL POPRAWNEGO MONTAŻU DLA ELEMENTÓW POZ.2.20.XX (⊏300)

PRZYPADEK STROPU FOERSTERA

ILOŚĆ SZTUK = 5

PRZYPADEK STROPU WESTWALA

ILOŚĆ SZTUK = 1

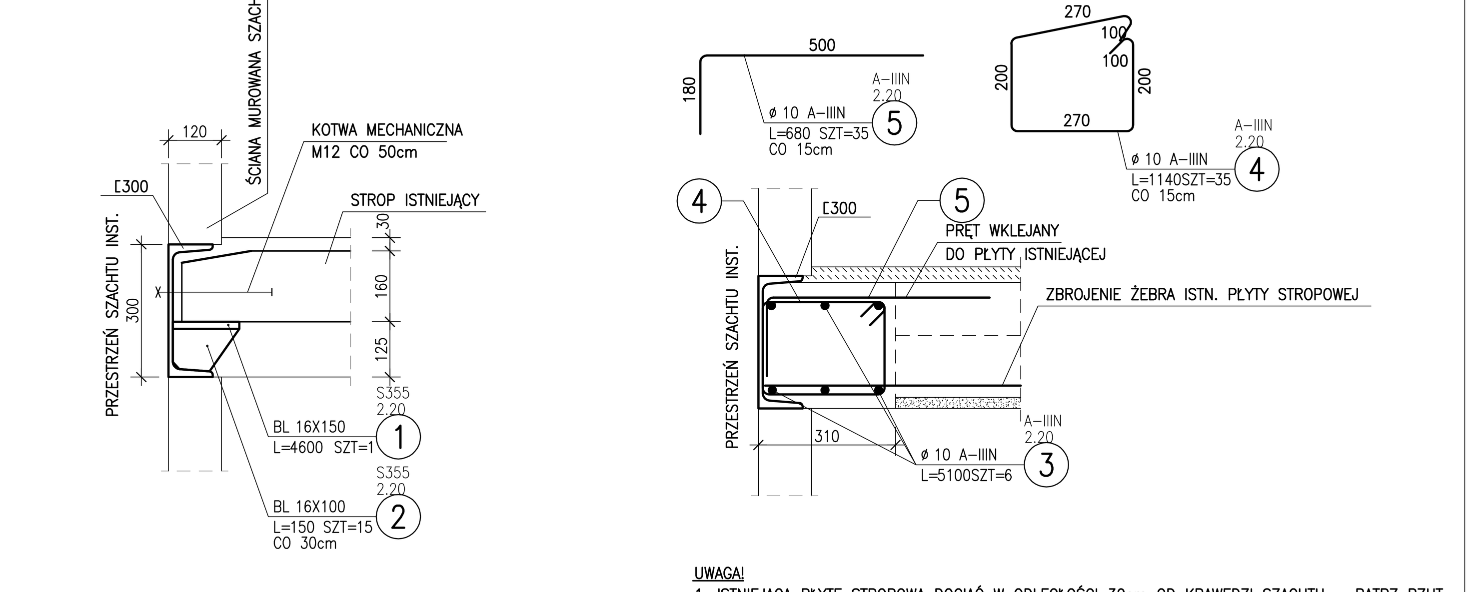

UWAGA!
1. ISTNIEJĄCĄ PŁYTĘ STROPOWĄ DOCIĄĆ W ODLEGŁOŚCI 30cm OD KRAWĘDZI SZACHTU – PATRZ RZUT
2. ZBROJENIE ŻEBRA DOPROWADZIĆ DO ŚRODNIKA PROFILA ⊏300
3. W GÓRNEJ CZĘŚCI PŁYTY (OKOŁO 5cm OD KRAWĘDZI PŁYTY BETONOWEJ) WKLEIĆ PRĘT ø10 W ROZSTAWIE CO 15cm
4. DO PROFILA ⊏300 DOSPAWAĆ STRZEMIĘ NR2 CO 15cm

ZESTAWIENIE STALI

POZ.	NUMER ELEMENTU	NAZWA ELEMENTU	DŁUGOŚĆ [mm]	GATUNEK STALI	LICZBA SZTUK	DŁ. RAZEM [m]	MASA JEDN [kg/m]	MASA 1 ELEM [kg]	MASA RAZEM [kg]
2.20	1	BL 16X150	4600	S355	1	4.60	18.84	86.66	86.66
2.20	2	BL 16X100	150	S355	15	2.25	12.56	1.88	28.26
OGÓŁEM									114.92
WYKONAĆ: x 5									574.6

ZESTAWIENIE STALI

POZ.	NUMER ELEMENTU	NAZWA ELEMENTU	DŁUGOŚĆ [mm]	GATUNEK STALI	LICZBA SZTUK	DŁ. RAZEM [m]	MASA JEDN [kg/m]	MASA 1 ELEM [kg]	MASA RAZEM [kg]
2.20	3	ø 10 A-IIIN	5100	A-IIIN	6	30.60	0.62	3.14	18.87
2.20	4	ø 10 A-IIIN	1140	A-IIIN	35	39.90	0.62	0.70	24.60
2.20	5	ø 10 A-IIIN	680	A-IIIN	35	23.80	0.62	0.42	14.67
OGÓŁEM									58.14
WYKONAĆ: x 1									58.14

SPOSÓB WBUDOWANIA ELEMENTÓW POZ. 2.2.2X

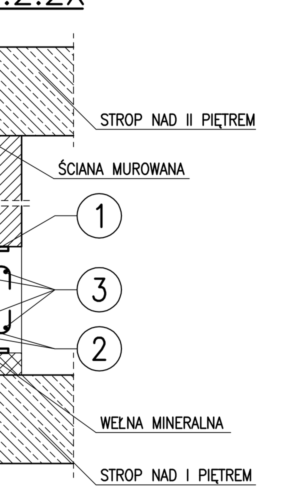

LEGENDA :

- ŚCIANY ISTNIEJĄCE POD STROPEM
- ŚCIANY MUROWANE POD STROPEM
- KONSTRUKCJA ŻELBETOWA POD STROPEM
- KONSTRUKCJA ŻELBETOWA NA STROPIE
- NADPROŻA
- FRAGMENTY ŚCIAN DO ZAMUROWANIA (CEGŁA kl.15 NA ZAPRAWIE M5)
- BELKI STALOWE POD STROPEM I ŚCIANĄ
- BELKI STALOWE POD STROPEM
- ISTNIEJĄCE BELKI DREWNIANE

UWAGI:

1. WYMIARY PRĘTÓW GIĘTYCH DOTYCZĄ ICH ZEWNĘTRZNYCH KRAWĘDZI
2. WSZYSTKIE POKAZANE NA RZUCIE BELKI STALOWE OSADZAĆ NA PODUSZCE BETONOWEJ GR. MIN.5cm,
3. W LOKALIZACJI PIONOWEJ ELEMENTU UWZGLĘDNIĆ OPISANĄ RZĘDNĄ SPODU,
4. ELEMENTY STALOWE (BELKI) WYSTĘPUJĄCE PARAMI SKRĘCAĆ PRĘTAMI GWINTOWANYMI ø16 KL.8.8 CO OKOŁO 70cm, STOSOWAĆ DYSTANS MIĘDZY PROFILAMI W POSTACI TULEI O ODPOWIEDNIEJ DŁUGOŚCI,
5. WSZYSTKIE RZĘDNE ORAZ WYMIARY ZWERYFIKOWAĆ I POTWIERDZIĆ Z NATURY,
6. JEŚLI NA RYSUNKACH SZCZEGÓŁOWYCH NIE OPISANO INACZEJ – ELEMENTOM STALOWYM ZAPEWNIĆ ZABEZPIECZENIE P.POŻ PRZEZ OBUDOWĘ LUB MALOWANIE TAK ABY SPEŁNIAŁY WYMÓG:
   - KLASY ODPORNOŚCI OGNIOWEJ (NOŚNOŚCI OGNIOWEJ) R60 – DLA ELEMENTÓW STALOWYCH STANOWIĄCYCH BEZPOŚREDNIE PODPARCIE LUB INTEGRALNĄ CZĘŚĆ STROPÓW,
   - KLASY ODPORNOŚCI OGNIOWEJ (NOŚNOŚCI OGNIOWEJ) R120 – DLA ELEMENTÓW STALOWYCH WBUDOWANYCH I STANOWIĄCYCH ELEMENT KONSTRUKCYJNY ŚCIAN,
7. ELEMENTOM STALOWYM ZAPEWNIĆ ZABEZPIECZENIE ANTYKOROZYJNE DO KLASY C2
8. RYSUNEK ROZPATRYWAĆ ŁĄCZNIE Z OPRACOWANIAMI BRANŻOWYMI,
9. OPRACOWANIE W ZAKRESIE KONSTR. DOTYCZĄCE:
   A. KONSTRUKCJI WIND PANORAMICZNYCH RYS. KK-01-250.1-250.3
   B. KONSTRUKCJI WINDY SERWISOWEJ RYS. KK-01-022

POZOSTAŁE NUMERY RYSUNKÓW ORAZ POZYCJE OPISANO NA RZUCIE

10. W ISTNIEJĄCYCH PODCIĄGACH ZNAJDUJĄCYCH SIĘ NAD KORYTARZAMI BIEGNĄCYMI WOKÓŁ BUDYNKU PRZEWIDZIANO OTWOROWANIE DLA INSTALACJI ELEKTRYCZNYCH. OTWORY 2Xø60mm NALEŻY LOKALIZOWAĆ W 1/4-1/3 ROZPIĘTOŚCI PODCIĄGU, W POŁOWIE WYSOKOŚCI BELKI.

ELEMENTY ŻELBETOWE:
BETON C25/C30 (B30)
KLASA EKSPOZYCJI XC2
STAL A-IIIN
STAL PROFILOWA S355
OTULINY:
- 2.5cm

DETAL 1

PRZYPADEK ŻEBEREK RÓWNOLEGŁYCH DO KRAWĘDZI

1:25
WYKONAĆ X4

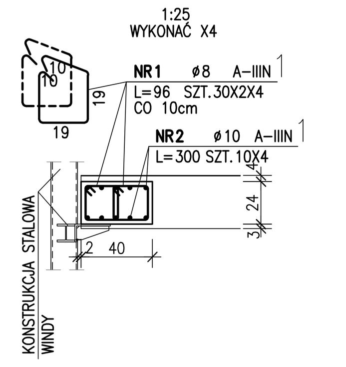

ZESTAWIENIE STALI

POZ.	NR PRĘTA	RODZAJ STALI	DŁUGOŚĆ [cm]	LICZBA SZTUK	DŁUGOŚĆ ŁĄCZNA [m] A-IIIN ø8	DŁUGOŚĆ ŁĄCZNA [m] A-IIIN ø10
1	1	ø8 A-IIIN	96	240	230.4	
	2	ø10 A-IIIN	300	40		120
DŁUGOŚĆ RAZEM [m]					230.4	120
MASA JEDNOSTKOWA [kg/m]					0.395	0.617
MASA [kg]					91.01	74.04
MASA OGÓŁEM [kg]						165.05
WYKONAĆ: x 1						165.05

PRZYPADEK ŻEBEREK PROSTOPADŁYCH DO KRAWĘDZI

1:25
WYKONAĆ X4

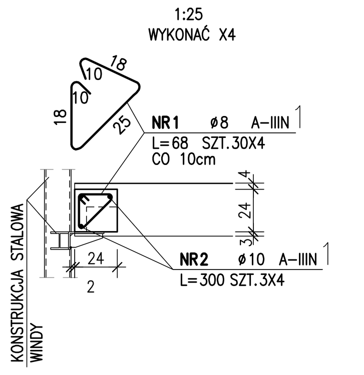

ZESTAWIENIE STALI

POZ.	NR PRĘTA	RODZAJ STALI	DŁUGOŚĆ [cm]	LICZBA SZTUK	DŁUGOŚĆ ŁĄCZNA [m] A-IIIN ø8	DŁUGOŚĆ ŁĄCZNA [m] A-IIIN ø10
1	1	ø8 A-IIIN	68	120	81.6	
	2	ø10 A-IIIN	300	12		36
DŁUGOŚĆ RAZEM [m]					81.6	36
MASA JEDNOSTKOWA [kg/m]					0.395	0.617
MASA [kg]					32.23	22.21
MASA OGÓŁEM [kg]						54.44
WYKONAĆ: x 1						54.44

UWAGA!
MIĘDZY ELEMENTY MONOLITYCZNE A WSPORNIKI STALOWE KONSTRUKCJI WINDY UŁOŻYĆ PODKŁADKI CALENBERG BI-TRAPEZ, GR.10mm W OSŁONIE Z WEŁNY MINERALNEJ CIFLAMON, O WYMIARACH be=50mm, bmin=130mm LUB ZASTOSOWAĆ ROZWIĄZANIE RÓWNOWAŻNE

ELEMENTY NADPROŻOWE NAD OTWOROWANIEM INSTALACYJNYM

UWAGI:
1. NADPROŻA STOSOWAĆ W ŚCIANACH MUROWANYCH ISTNIEJĄCYCH:
- W MIEJSCACH GDZIE STWIERDZONO BRAK ISTNIEJĄCEGO PODPARCIA STROPU W POSTACI BELKI STALOWEJ USYTUOWANEJ TUŻ POD LUB W GRUBOŚCI STROPU,
- NAD OTWORAMI O WYMIARZE POZIOMYM POWYŻEJ 40cm,
2. DLA PRZEJŚĆ USYTUOWANYCH W BEZPOŚREDNIM SĄSIEDZTWIE ŁĄCZYĆ OTWORY W JEDEN
3. JEŚLI ŁĄCZNY WYMIAR POZIOMY POŁĄCZONYCH OTWORÓW PRZEKROCZY 120cm OTWORY WYKONAĆ JAKO NIEZALEŻNE ZE "SŁUPKIEM" ODDZIELAJĄCYM NIEMNIEJSZYM NIŻ 20cm
4. WYTYCZNE O OBUDOWACH P.POŻ. – PATRZ UWAGI O NADPROŻACH
5. WYTYCZNE LOKALIZACYJNE OTWORÓW – PATRZ OPRACOWANIE BRANŻOWE

PRZYJMOWAĆ NASTĘPUJĄCE DŁUGOŚCI ELEMENTÓW:
- DLA OTWORU O WYMIARZE POZIOMYM ~100-120cm:

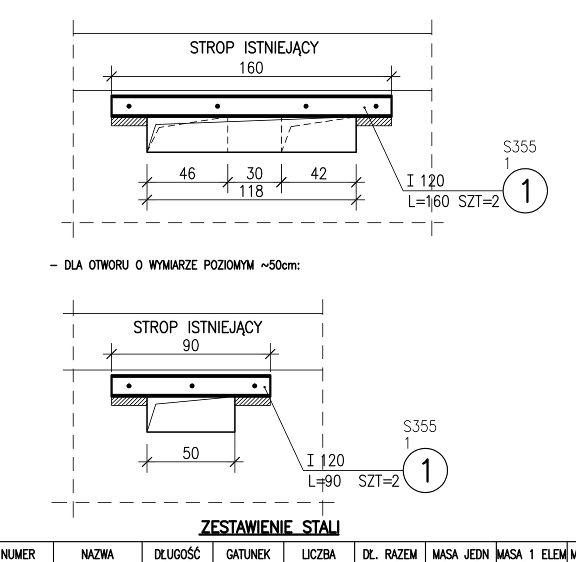

- DLA OTWORU O WYMIARZE POZIOMYM ~50cm:

ZESTAWIENIE STALI

POZ.	NUMER ELEMENTU	NAZWA ELEMENTU	DŁUGOŚĆ [mm]	GATUNEK STALI	LICZBA SZTUK	DŁ. RAZEM [m]	MASA JEDN [kg/m]	MASA 1 ELEM [kg]	MASA RAZEM [kg]
1	1	I 120	1600.0	S355	2	3.20	11.20	17.92	35.84
OGÓŁEM									35.84
WYKONAĆ: x 11									394.24

ZESTAWIENIE STALI

POZ.	NUMER ELEMENTU	NAZWA ELEMENTU	DŁUGOŚĆ [mm]	GATUNEK STALI	LICZBA SZTUK	DŁ. RAZEM [m]	MASA JEDN [kg/m]	MASA 1 ELEM [kg]	MASA RAZEM [kg]
1	1	I 120	900.0	S355	2	1.80	11.20	10.08	20.16
OGÓŁEM									20.16
WYKONAĆ: x 2									40.32

WYTYCZNE DO POSADOWIENIA ELEMENTÓW NADPROŻOWYCH

ELEMENTY STALOWE DLA KTÓRYCH NIE OPISANO NA RZUCIE RZĘDNEJ POSADOWIENIA
1:10

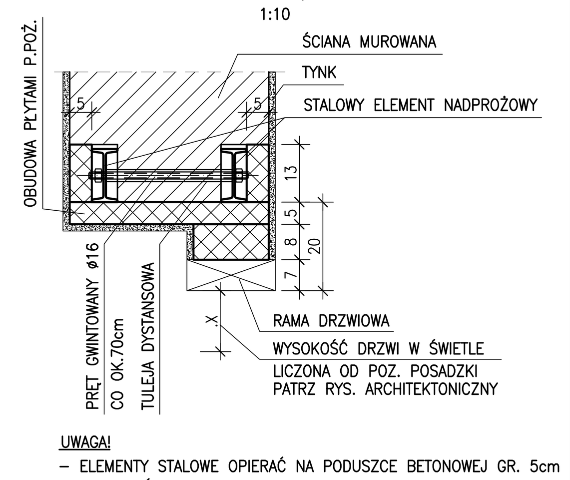

UWAGA!
- ELEMENTY STALOWE OPIERAĆ NA PODUSZCE BETONOWEJ GR. 5cm
- STOSOWAĆ DYSTANS MIĘDZY PROFILAMI STALOWYMI W POSTACI TULEI O ODPOWIEDNIEJ DŁUGOŚCI

ZESTAWIENIE STALI

POZ.	NUMER ELEMENTU	NAZWA ELEMENTU	DŁUGOŚĆ [mm]	GATUNEK STALI	LICZBA SZTUK	DŁ. RAZEM [m]	MASA JEDN [kg/m]	MASA 1 ELEM [kg]	MASA RAZEM [kg]
2.10.21	1	IPE 300	7150.0	S355	2	14.30	42.20	301.73	603.46
2.16.21	1	IPE 240	3200.0	S355	2	6.40	30.70	98.24	196.48
2.16.22	1	IPE 240	2420.0	S355	2	4.84	30.70	74.29	148.59
2.16.23	1	IPE 240	3160.0	S355	2	6.32	30.70	97.01	194.02
2.17.21	1	IPE 220	5000.0	S355	2	10.00	26.20	131.00	262.00
2.17.22	1	IPE 220	5100.0	S355	2	10.20	26.20	133.62	267.24
2.19.21	1	I 180	2050.0	S355	2	4.10	21.90	44.90	89.79
2.2.22	1	IPE 240	5050.0	S355	2	10.10	30.70	155.04	310.07
2.2.22	2	ø 6 A-IIIN	330.0	A-IIIN	80	26.40	0.22	0.07	5.86
2.2.22	3	ø 6 A-IIIN	5050.0	A-IIIN	8	40.40	0.22	1.12	8.97
2.2.24	1	IPE 240	4960.0	S355	3	14.88	30.70	152.27	456.82
2.2.24	2	ø 6 A-IIIN	330.0	A-IIIN	120	39.60	0.22	0.07	8.79
2.2.24	3	ø 6 A-IIIN	4960.0	A-IIIN	12	59.52	0.22	1.10	13.21
2.20.21	1	⊏ 300	5000.0	S355	1	5.00	46.20	231.00	231.00
2.20.22	1	⊏ 300	5100.0	S355	2	10.20	46.20	235.62	471.24
2.20.23	1	⊏ 300	5200.0	S355	3	15.60	46.20	240.24	720.72
2.40.213	1	I 120	1300.0	S355	2	2.60	11.20	14.56	29.12
2.40.215	1	I 120	900.0	S355	40	36.00	11.20	10.08	403.20
2.40.216	1	I 120	1950.0	S355	2	3.90	11.20	21.84	43.68
2.40.217	1	I 120	1450.0	S355	86	124.70	11.20	16.24	1396.64
2.40.25	1	I 120	1500.0	S355	2	3.00	11.20	16.80	33.60
2.40.28	1	I 120	1550.0	S355	12	18.60	11.20	17.36	208.32
2.48.21	1	HEB 180	4900.0	S355	2	9.80	51.20	250.88	501.76
2.49.21	1	HEB 160	1800.0	S355	1	1.80	42.60	76.68	76.68
2.49.22	1	HEB 160	1950.0	S355	1	1.95	42.60	83.07	83.07
2.49.23	1	HEB 160	1800.0	S355	1	1.80	42.60	76.68	76.68
OGÓŁEM									6841.01
WYKONAĆ: x 1									6841.01

Bud-Ekspert Sp. z o.o.
ul.F.Roosevelta 10/2 60-829 Poznań
tel. 61 84 79 133 kom. 697 550 461
e-mail: biuro@budekspert.com
www.budekspert.com

Schemat obiektu

POZIOMY BUDYNKU	
+16.25 = 82.95 m.n.p.m.	+5
+12.97 = 79.67 m.n.p.m.	+4
+9.69 = 76.39 m.n.p.m.	+3
+6.41 = 73.11 m.n.p.m.	+2
+3.13 = 69.83 m.n.p.m.	+1
±0.00 = 66.70 m.n.p.m.	±0
-2.65 = 64.05 m.n.p.m.	-1

INWESTOR: Uniwersytet im. Adama Mickiewicza w Poznaniu
ADRES / ADRES DO KORESPONDENCJI: ul.H. Wieniawskiego 1 , 61-712 Poznań
NAZWA / ADRES OBIEKTU BUDOWLANEGO: PRZEBUDOWA I ROZBUDOWA DOMU STUDENCKIEGO "HANKA" W POZNANIU PRZY AL. NIEPODLEGŁOŚCI 26 WRAZ ZE ZMIANĄ ZAGOSPODAROWANIA TERENU NA DZIAŁCE 6/2 I 8 ARK. 10, OBRĘB POZNAŃ.
JEDNOSTKA PROJEKTOWA: IRON TOWER INVESTMENT; Studio ADS

GŁÓWNY PROJEKTANT KONSTRUKCJI: mgr inż. PRZEMYSŁAW DRZEWIECKI	UPRAWNIENIA: WKP/0259/POOK/11	SPECJALNOŚĆ: konstrukcja bo	PODPIS
OPRACOWANIE: inż. JACEK STELMACH			
SPRAWDZAJĄCY: mgr inż. JAN DRZEWIECKI	83/Pw/94	konstrukcja bo	
BRANŻA: KONSTRUKCJA	STADIUM: PROJEKT WYKONAWCZY	DATA: MARZEC 2015	SKALA: 1:100
TYTUŁ RYSUNKU: STROP NAD 2 PIĘTREM	NR RYSUNKU: KK-01-400	DATA: 03-2015	REWIZJA: 01