Sz01 - ŚCIANA ZEWNĘTRZNA

STRONA ZEWNĘTRZNA
1. Tynk wykończeniowy- zaprawa wapienna np. Baumit Kalkin RK39 lub inny równoważny.
2. Tynk podkładowy- zaprawa wapienna np. Baumit Kalkin RK39. 2 lub inny równoważny.
3. Istniejąca ściana murowana z cegły ceramicznej pełnej na zaprawie wapiennej - grubość zmienna - od 640 do 370 mm.
4. Izolacja termiczna - Eurothane G lub inna równoważna
   a. twarda płyta poliuretanowa gr. 80 mm.
   b. paroizolacja
   c. płyta gipsowo-kartonowa gr. 9,5 mm; fazowana na łączeniach, fazowania wypełnione masą fugującą i wykończone taśmą fugującą.

STRONA WEWNĘTRZNA

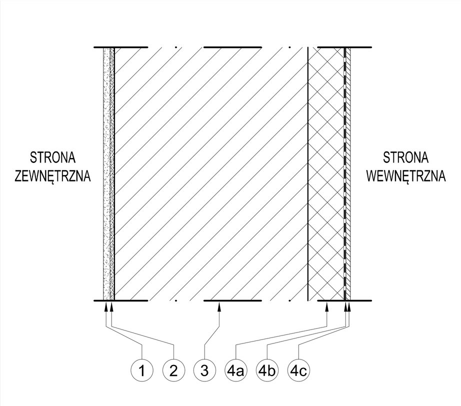

Sz02 - ŚCIANA ZEWNĘTRZNA NA DZIEDZIŃCU

STRONA ZEWNĘTRZNA
1. Tynk cienkowarstwowy.
2. Warstwa zbrojąca - zaprawa klejowo-szpachlowa z zatopioną siatką z włókna szklanego.
3. Izolacja termiczna - styropian grafitowy EPS do fasad, gr. 30 mm, w miejscach gdzie są pilastry warstwa gr. 180 mm
4. Izolacja termiczna - sztywna płyta fenolowo-formaldehydowa gr. 50 mm na warstwie mineralnej zaprawy klejącej, kołki mocujące 4-5 szt./m2.
5. Istniejąca ściana murowana gr. około 430 mm
6. Tynk mineralny cienkowarstwowy szpachlowany gipsem.

STRONA WEWNĘTRZNA

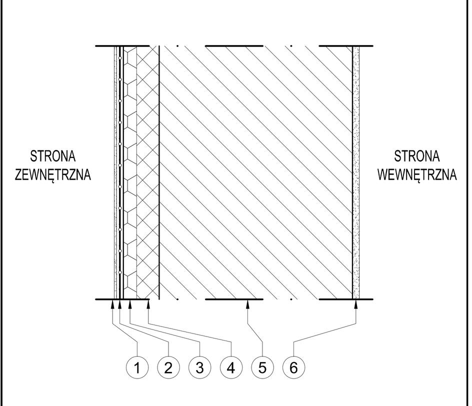

Sz03 - ŚCIANA ABSYDY- MUROWANA

STRONA ZEWNĘTRZNA
1. Tynk cienkowarstwowy.
2. Warstwa zbrojąca - zaprawa klejowo-szpachlowa z zatopioną siatką z włókna szklanego.
3. Izolacja termiczna - styropian grafitowy EPS do fasad, gr. 110, 160, 210 lub 260 mm, na warstwie mineralnej zaprawy klejącej, kołki mocujące 4-5 szt./m2.
4. Ściana murowana z bloczków silikatowych na zaprawie cienkowarstwowej gr. 240 mm
5. Tynk mineralny cienkowarstwowy szpachlowany gipsem.

STRONA WEWNĘTRZNA

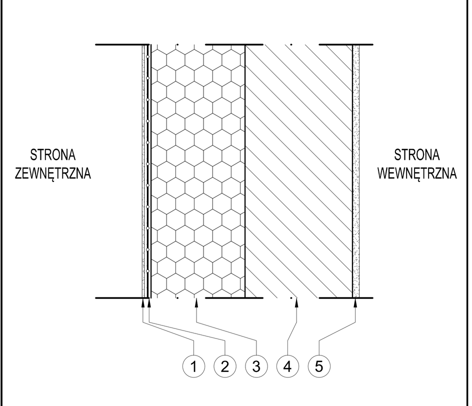

Sz04 - ŚCIANA ABSYDY- ŻELBETOWA

STRONA ZEWNĘTRZNA
1. Tynk cienkowarstwowy.
2. Warstwa zbrojąca - zaprawa klejowo-szpachlowa z zatopioną siatką z włókna szklanego.
3. Izolacja termiczna - styropian grafitowy EPS do fasad, gr. 110, 160, 210 lub 260 mm, na warstwie mineralnej zaprawy klejącej, kołki mocujące 4-5 szt./m2.
4. Ściana żelbetowa gr. 240 mm
5. Tynk mineralny cienkowarstwowy szpachlowany gipsem.

STRONA WEWNĘTRZNA

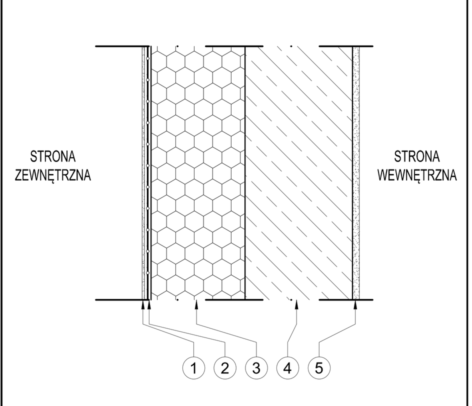

Sz05 - ŚCIANA FUNDAMENTOWA PRZYZIEMIA- MUROWANA ISTNIEJĄCA

STRONA ZEWNĘTRZNA
1. Ochrona izolacji - mata ochronna np. DS SYSTEM SCHUTZ
2. Termoizolacja: styropian ekstrudowany gr. 10cm
3. Materiał hydroizolacyjny jako klej do płyt izolacji termicznej np. K2 DICKBESCHICHTUNG
4. Hydroizolacja np. K2 DICKBESCHICHTUNG
5. Hydroizolacja np. KIESOL 1:1 z wodą
6. Wyrównanie powierzchni np. DICHTSPACHTEL
7. Hydroizolacja np. SULFATEXSCHLAMME
8. Gruntowanie np. KIESOL 1:1 z wodą
9. Istniejąca ściana murowana z cegły ceramicznej pełnej na zaprawie wapiennej - grubość zmienna - od 640 do 370 mm; w ścianie wykonac izolację przeciwwodną poziomą w postaci iniekcji.
10. Izolacja termiczna
    a. twarda płyta poliuretanowa gr. 80 mm.
    b. paroizolacja
    c. płyta gipsowo-kartonowa gr. 9,5 mm; fazowana na łączeniach, fazowania wypełnione masą fugującą i wykończone taśmą fugującą.

STRONA WEWNĘTRZNA

Uwaga ogólna Izolacja przyziemia została zaprojaktowana w oparciu o technologię firmy REMMES. Dopuszcza się stosowanie innych równoważnych rozwiązań.

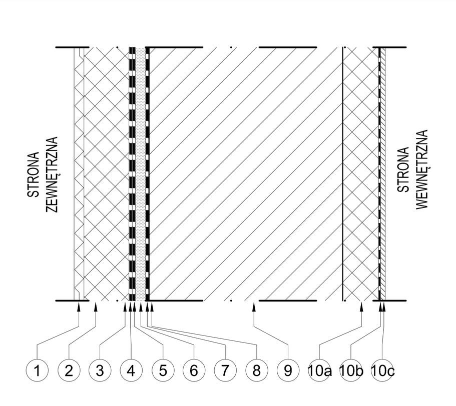

Sz06 - ŚCIANA FUNDAMENTOWA PODPIWNICZENIA- MUROWANA ISTNIEJĄCA

STRONA ZEWNĘTRZNA
1. Ochrona izolacji - mata ochronna np. DS SYSTEM SCHUTZ
2. Termoizolacja: styropian ekstrudowany gr. 10cm
3. Materiał hydroizolacyjny jako klej do płyt izolacji termicznej np. K2 DICKBESCHICHTUNG
4. Hydroizolacja np. K2 DICKBESCHICHTUNG
5. Hydroizolacja np. KIESOL 1:1 z wodą
6. Wyrównanie powierzchni np. DICHTSPACHTEL
7. Hydroizolacja np. SULFATEXSCHLAMME
8. Gruntowanie np. KIESOL 1:1 z wodą
9. Istniejąca ściana murowana z cegły ceramicznej pełnej na zaprawie wapiennej - grubość zmienna - od 640 do 370 mm; Istniejąca ściana murowana z cegły ceramicznej pełnej na zaprawie wapiennej - grubość zmienna - od 640 do 370 mm; w ścianie wykonac izolację przeciwwodną poziomą w postaci iniekcji.
10. Obrzutka np. VORSPRITZMÖRTEL
11. Tynk renowacyjny np. SANIERPUTZ
12. Powłoka np. SANIERPUTZFARBE

STRONA WEWNĘTRZNA

Uwaga ogólna Izolacja przyziemia została zaprojaktowana w oparciu o technologię firmy REMMES. Dopuszcza się stosowanie innych równoważnych rozwiązań.

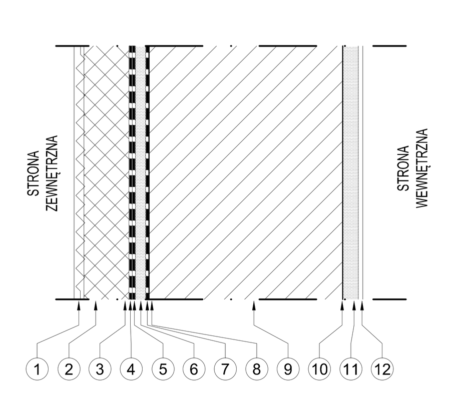

Sz07 - ŚCIANA FUNDAMENTOWA ABSYDY- ŻELBETOWA

STRONA ZEWNĘTRZNA
1. Izolacja termiczna - styropian grafitowy XPS , gr. 120 mm,
2. Izolacja przeciwwodna
3. Ściana żelbetowa gr. 240 mm
4. Tynk mineralny cienkowarstwowy szpachlowany gipsem.

STRONA WEWNĘTRZNA

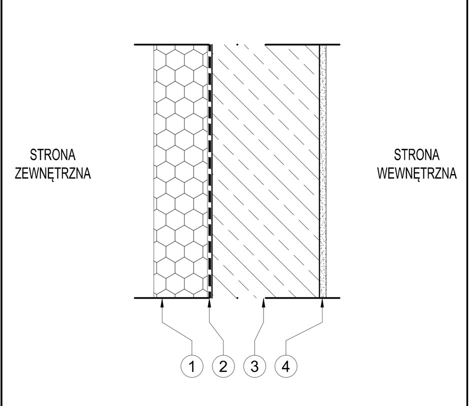

Sz08 - ŚCIANA FUNDAMENTOWA FOSY- ŻELBETOWA

STRONA ZEWNĘTRZNA
1. Dwuwarstwowa płyta z wełny drzewnej z rdzeniem z wełny kamiennej oraz zintegrowanym welonem szklanymIzolacja np. Tektalan® A2 CHA-2S lub inna równoważna, mocowana do betonu za pomocą kotew typu DDS
2. Ściana żelbetowa gr. 250 mm
3. Bezspoinowa izolacja przeciwwodna- masa bitumiczna modyfikowana kauczukiem syntetycznym.

STRONA WEWNĘTRZNA

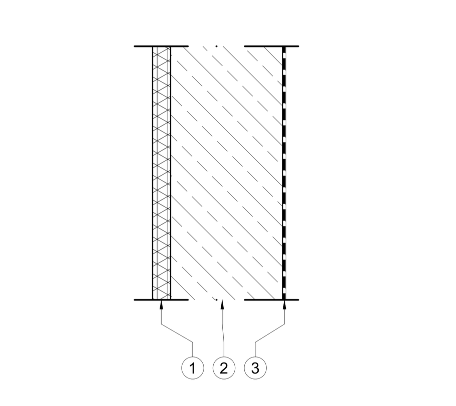

Sz09 - ŚCIANA ŻELBETOWA KANAŁU I OTWORU MONTAŻOWEGO

STRONA ZEWNĘTRZNA
1. Izolacja przeciwwodna - 2x papa izolacyjna - gr. 1cm.
2. Ściana żelbetowa wg. projektu konstrukcji.
3. Wykończenie farbą do betonu wodoodporną, wodoszczelną, odporna na chemikalia z możliwością zmywania.

STRONA WEWNĘTRZNA

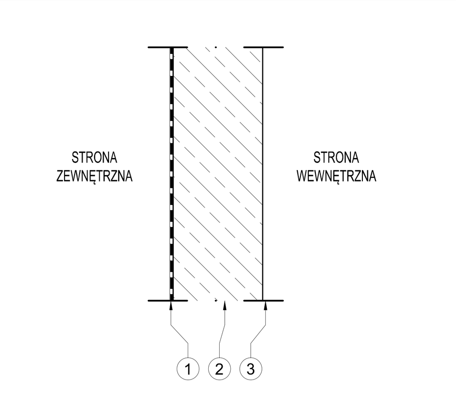

Sz10 - ŚCIANA KANAŁÓW WENTYLACYJNYCH- ŻELBETOWA

STRONA ZEWNĘTRZNA
1. Termoizolacja: styropian XPS 200 gr. 20mm
2. Izolacja przeciwwodna - 2x papa izolacyjna - gr. 1cm.
3. Ściana żelbetowa wg. projektu konstrukcji.
4. Wykończenie farbą do betonu wodoodporną, wodoszczelną, odporna na chemikalia z możliwością zmywania.

STRONA WEWNĘTRZNA

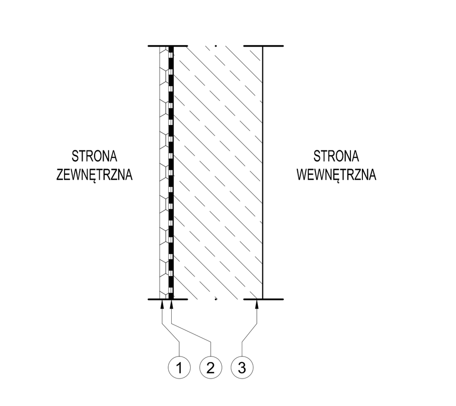

Sz11 - ŚCIANA CZERPNI PONAD TERENEM

STRONA ZEWNĘTRZNA
1. Farba cokołowa.
2. Tynk cementowo-wapienny.
3. Bloczki betonowe 180 mm.

STRONA WEWNĘTRZNA

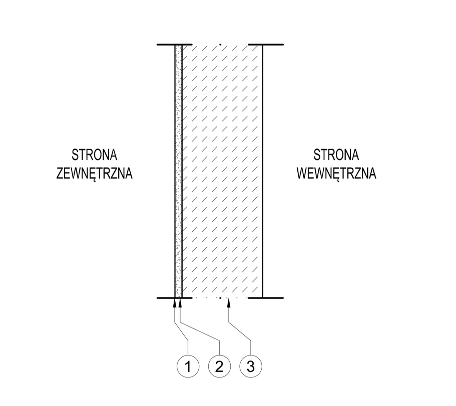

Sz12 - ŚCIANA ZEWNĘTRZNA NIEOCIEPLANA

STRONA ZEWNĘTRZNA
1. Tynk wykończeniowy- zaprawa wapienna np. Baumit Kalkin RK39 lub inny równoważny.
2. Tynk podkładowy- zaprawa wapienna np. Baumit Kalkin RK39. 2 lub inny równoważny.
3. Istniejąca ściana murowana z cegły ceramicznej pełnej na zaprawie wapiennej - grubość zmienna - od 640 do 370 mm.
4. Obrzutka np. VORSPRITZMÖRTEL
5. Tynk renowacyjny np. SANIERPUTZ
6. Powłoka np. SANIERPUTZFARBE

STRONA WEWNĘTRZNA

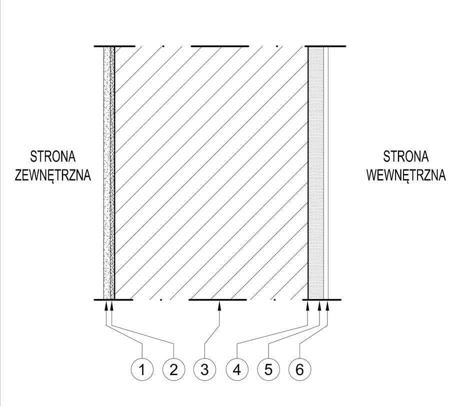

Sz13 - ŚCIANA KANAŁÓW WENTYLACYJNYCH I ŚCIANA FUNDAMENTOWA

KANAŁ WENTYLACYJNY
1. Wykończenie farbą do betonu wodoodporną, wodoszczelną, odporna na chemikalia z możliwością zmywania.
2. Ściana żelbetowa wg. projektu konstrukcji.
3. Termoizolacja: styropian XPS 200 gr. 20mm
4. Materiał hydroizolacyjny jako klej do płyt izolacji termicznej np. K2 DICKBESCHICHTUNG
5. Hydroizolacja np. K2 DICKBESCHICHTUNG
6. Hydroizolacja np. KIESOL 1:1 z wodą
7. Wyrównanie powierzchni np. DICHTSPACHTEL
8. Hydroizolacja np. SULFATEXSCHLAMME
9. Gruntowanie np. KIESOL 1:1 z wodą
10. Istniejąca ściana murowana z cegły ceramicznej pełnej na zaprawie wapiennej - grubość zmienna - od 640 do 370 mm; Istniejąca ściana murowana z cegły ceramicznej pełnej na zaprawie wapiennej - grubość zmienna - od 640 do 370 mm; w ścianie wykonac izolację przeciwwodną poziomą w postaci iniekcji.
11. Obrzutka np. VORSPRITZMÖRTEL
12. Tynk renowacyjny np. SANIERPUTZ
13. Powłoka np. SANIERPUTZFARBE

STRONA WEWNĘTRZNA

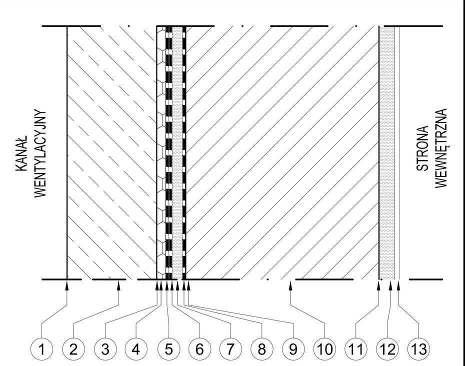

Uwaga ogólna Izolacja przyziemia została zaprojaktowana w oparciu o technologię firmy REMMERS. Dopuszcza się stosowanie innych równoważnych rozwiązań.

Sz14 - ŚCIANA ZEWNĘTRZNA

STRONA ZEWNĘTRZNA
1. Tynk wykończeniowy- zaprawa wapienna np. Baumit Kalkin RK39 lub inny równoważny.
2. Tynk podkładowy- zaprawa wapienna np. Baumit Kalkin RK39. 2 lub inny równoważny.
3. Istniejąca ściana murowana z cegły ceramicznej pełnej na zaprawie wapiennej - grubość zmienna - od 640 do 370 mm.
4. Gruntowanie np. KIESOL 1:1 z wodą
5. Hydroizolacja np. SULFATEXSCHLAMME
6. Wyrównanie powierzchni np. DICHTSPACHTEL
7. Hydroizolacja np. KIESOL 1:1 z wodą
8. Hydroizolacja np. K2 DICKBESCHICHTUNG
9. Systemowa mata ochronna

STRONA WEWNĘTRZNA

Uwaga ogólna Izolacja przyziemia została zaprojaktowana w oparciu o technologię firmy REMMERS. Dopuszcza się stosowanie innych równoważnych rozwiązań.

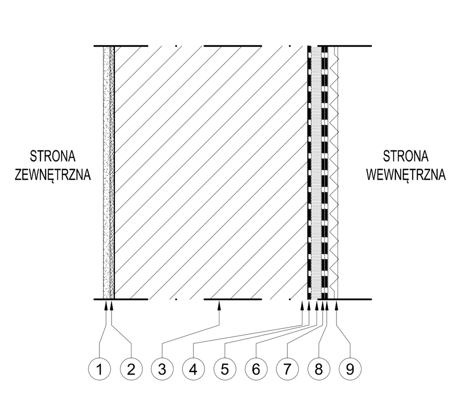

Sw01

1. Tynk mineralny cementowo - wapienny kładziony maszynowo gr. 15 mm.
2. Ściana murowana z bloczków silikatowych gr. 80 mm.
3. Tynk mineralny cementowo - wapienny kładziony maszynowo gr. 15 mm.

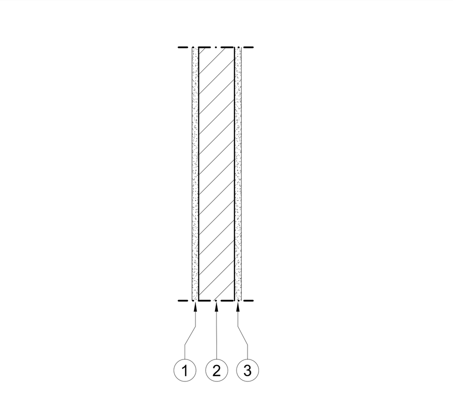

Sw02

1. Tynk mineralny cementowo - wapienny kładziony maszynowo gr. 15 mm.
2. Ściana murowana z bloczków silikatowych gr. 120 mm.
3. Tynk mineralny cementowo - wapienny kładziony maszynowo gr. 15 mm.

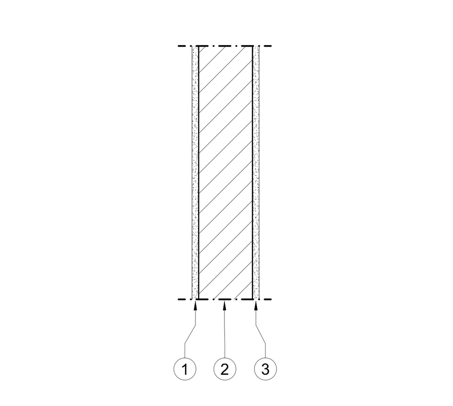

Sw03

1. Tynk mineralny cementowo - wapienny kładziony maszynowo gr. 15 mm.
2. Ściana murowana z bloczków silikatowych gr. 150 mm.
3. Tynk mineralny cementowo - wapienny kładziony maszynowo gr. 15 mm.

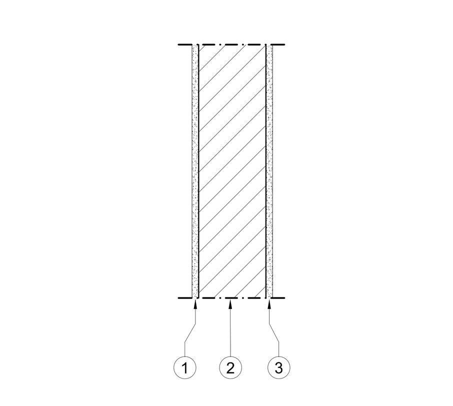

Sw04

1. Tynk mineralny cementowo - wapienny kładziony maszynowo gr. 15 mm.
2. Ściana murowana z bloczków silikatowych gr. 180 mm.
3. Tynk mineralny cementowo - wapienny kładziony maszynowo gr. 15 mm.

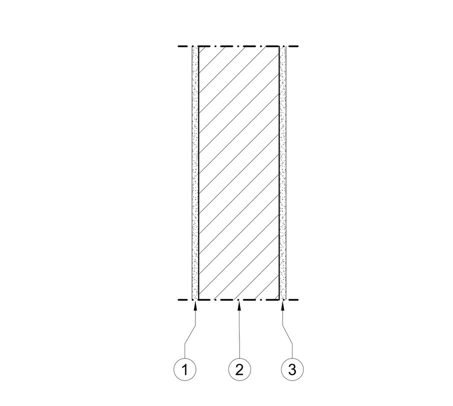

Sw05

1. Tynk mineralny cementowo - wapienny kładziony maszynowo gr. 15 mm.
2. Ściana murowana z bloczków silikatowych grubość dostosowana do istniejącej ściany
3. Tynk mineralny cementowo - wapienny kładziony maszynowo gr. 15 mm.

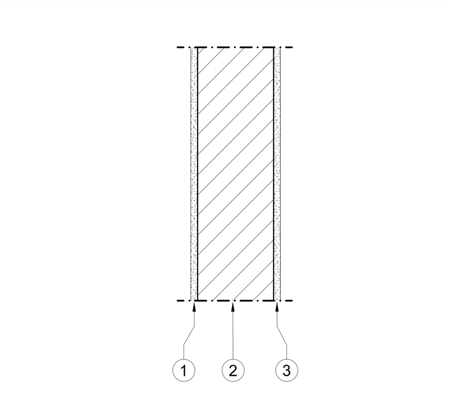

Sw06

1. Tynk mineralny cementowo - wapienny kładziony maszynowo gr. 15 mm.
2. Ściana murowana z bloczków silikatowych gr. 240 mm.
3. Tynk mineralny cementowo - wapienny kładziony maszynowo gr. 15 mm.

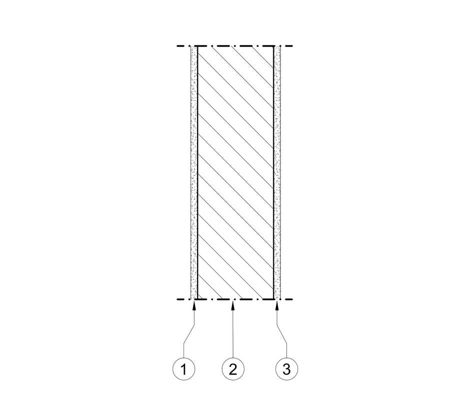

Sw07

1. Tynk mineralny cementowo - wapienny kładziony maszynowo gr. 15 mm.
2. Ściana murowana z bloczków betonowych gr. 250 mm.
3. Tynk mineralny cementowo - wapienny kładziony maszynowo gr. 15 mm.

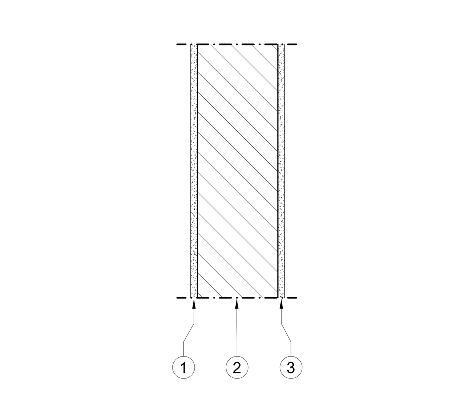

Sw08

1. Tynk mineralny cementowo - wapienny kładziony maszynowo gr. 15 mm.
2. Ściana murowana z bloczków betonowych gr. 120 mm.
3. Tynk mineralny cementowo - wapienny kładziony maszynowo gr. 15 mm.

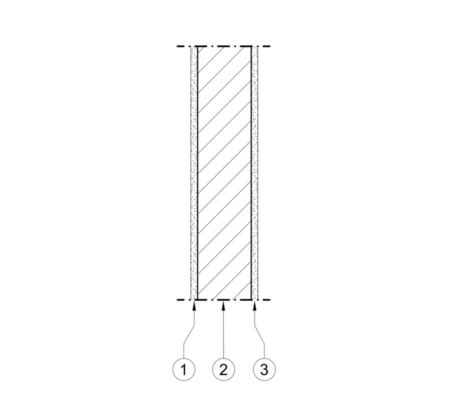

Sw09 - ŚCIANA MIĘDZY MASZYNOWANIĄ A FOSĄ- MUROWANA

1. Tynk mineralny cementowo - wapienny kładziony maszynowo gr. 15 mm.
2. Ściana murowana z bloczków betonowych gr. 250 mm.
3. Izolacja termiczna - styropian XPS do fasad, gr. 150 mm, do wysokości 30 cm nad posadzką, powyżej styropian EPS do fasad, gr. 150 mm,na warstwie mineralnej zaprawy klejącej, kołki mocujące 4-5 szt./m2.
4. Tynk mineralny cementowo - wapienny kładziony maszynowo gr. 15 mm.

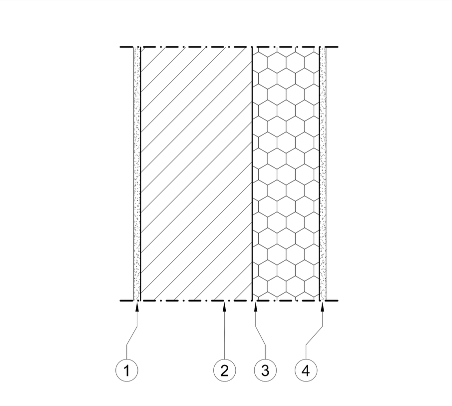

Sw10

STRONA ZEWNĘTRZNA
1. Powłoka np. SANIERPUTZFARBE
2. Tynk renowacyjny np. SANIERPUTZ
3. Obrzutka np. VORSPRITZMÖRTEL
4. Istniejąca ściana murowana z cegły ceramicznej pełnej na zaprawie wapiennej - grubość zmienna - od 950 do 370 mm lub lokalne uzupełnienia z bloczków betonowych.
5. Gruntowanie np. KIESOL 1:1 z wodą
6. Hydroizolacja np. SULFATEXSCHLAMME
7. Wyrównanie powierzchni np. DICHTSPACHTEL
8. Hydroizolacja np. KIESOL 1:1 z wodą
9. Hydroizolacja np. K2 DICKBESCHICHTUNG
10. Systemowa mata ochronna

STRONA WEWNĘTRZNA

Uwaga ogólna Izolacja przyziemia została zaprojaktowana w oparciu o technologię firmy REMMERS. Dopuszcza się stosowanie innych równoważnych rozwiązań.

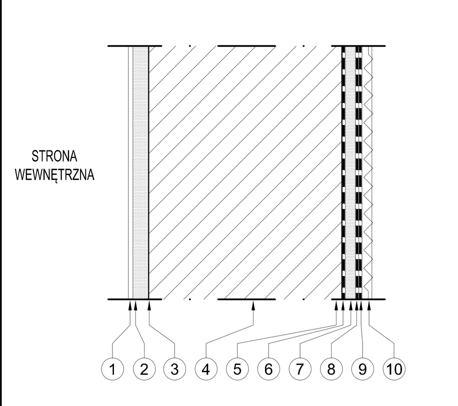

Niniejszy rysunek należy rozpatrywać wraz z uwagami ogólnymi zawartymi w części opisowej projektu.

Schemat obiektu

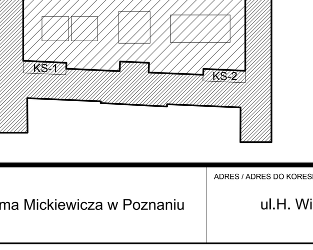

POZIOMY BUDYNKU	
+ 16,25 = 82,95 m.n.p.m.	+5
+ 12,97 = 79,67 m.n.p.m.	+4
+ 9,69 = 76,39 m.n.p.m.	+3
+ 6,41 = 73,11 m.n.p.m.	+2
+ 3,13 = 69,83 m.n.p.m.	+1
± 0,00 = 66,70 m.n.p.m.	±0
- 2,65 = 64,05 m.n.p.m.	-1

INWESTOR: Uniwersytet im. Adama Mickiewicza w Poznaniu	ADRES / ADRES DO KORESPONDENCJI: ul.H. Wieniawskiego 1, 61-712 Poznań

NAZWA I ADRES OBIEKTU BUDOWLANEGO

PRZEBUDOWA I ROZBUDOWA DOMU STUDENCKIEGO "HANKA" W POZNANIU
PRZY AL. NIEPODLEGŁOŚCI 26 WRAZ ZE ZMIANĄ ZAGOSPODAROWANIA TERENU
NA DZIAŁCE 6/2 I 8 ARK. 10, OBRĘB POZNAŃ.

JEDNOSTKA PROJEKTOWA:
IRON TOWER INVESTMENT
Paweł Wieczorkiewicz S.K.
ul. Mostowa 11/4, 61-854 Poznań

Studio ADS
spółka z ograniczoną odpowiedzialnością spółka komandytowa
ul. Mostowa 11/11, 61-854 Poznań

	UPRAWNIENIA	SPECJALNOŚĆ	PODPIS
GŁÓWNY PROJEKTANT ARCHITEKTURY: mgr inż. arch PIOTR Z. BAREŁKOWSKI	133/88/PW	architektoniczna	
OPRACOWANIE: mgr inż. arch. MICHAŁ BEYGA	WP-OIA/OKK/UpB/63/2008	architektoniczna	
mgr inż. arch. ALICJA BOGALECKA			
mgr inż. arch. TOMASZ SITNICKI			
mgr inż. arch. MONIKA WIJATKOWSKA			
mgr inż. arch. DOMINIKA JAKOBSZE			
mgr inż. arch. MAGDALENA POKRYWKA			
SPRAWDZAJĄCY: mgr inż. arch. GRZEGORZ TRACZ	17/ZPOIA/OKK/2009	architektoniczna	

BRANŻA:	STADIUM:	DATA:	SKALA:	NR RYSUNKU:
ARCHITEKTURA	PROJEKT WYKONAWCZY	MARZEC 2015	SKALA 1:10	AA-07-001

TYTUŁ RYSUNKU: WARSTWY ŚCIAN

DATA: 31-03-2015 | REWIZJA: Rew. 02