Zbrojenie Pł-2
1:50, h=18cm

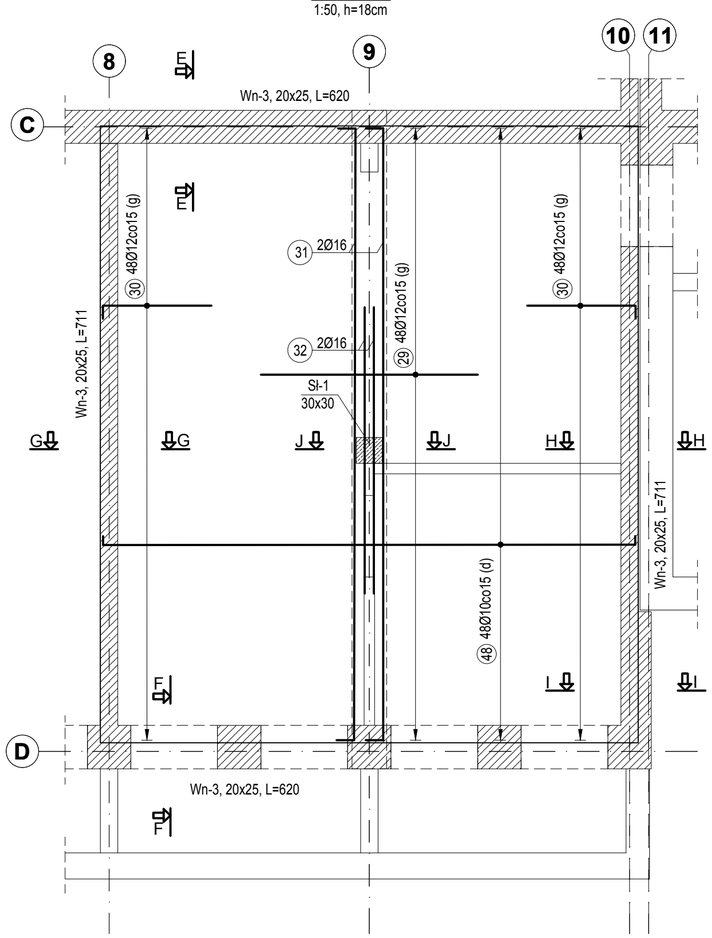

Uwaga : zbrojenie rozdzielcze dołem i górą Ø8 cm 20 cm (pręt nr 33).

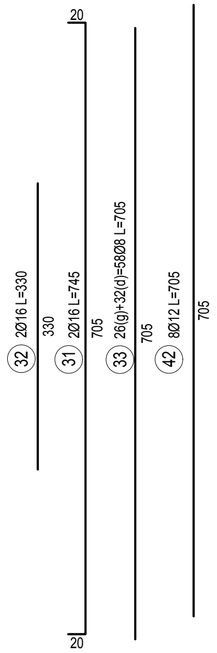

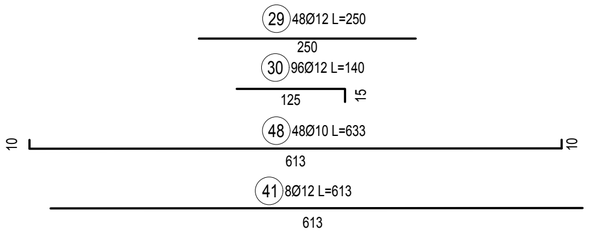

Słup Sł-1, 30x30
Stopa Sf-1, 180x180 h=50
przekrój J-J, skala 1:25
Bl-14 40x58

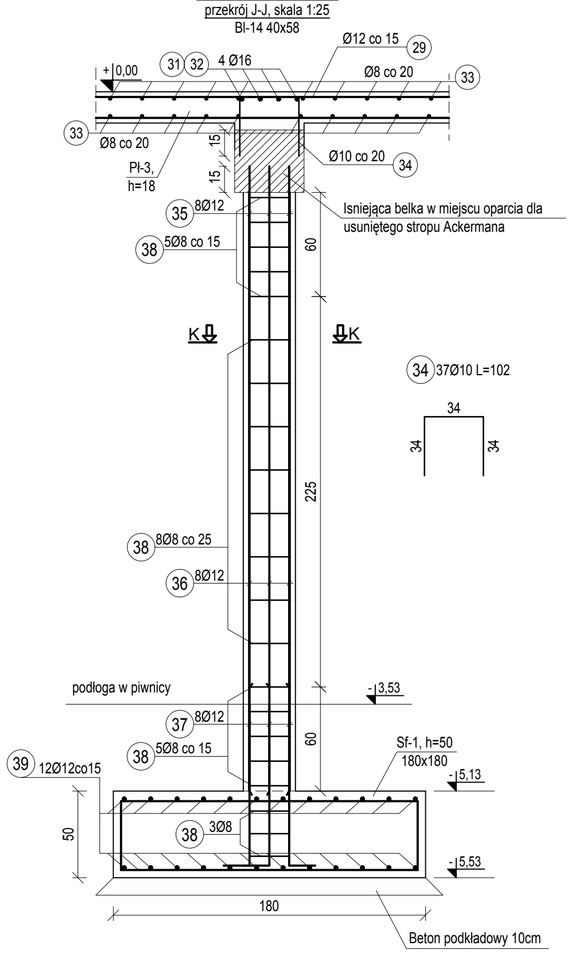

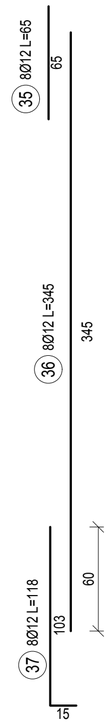

Uwaga: prety 34 oraz 35 zakotwione min. 15cm w belkę istnejącą ułożone na kleju epoksydowym. Długość pręta należy dopasować na budowie tak, aby zapewnić odpowiednie zakotwienie w istniejącej belce oraz pozycje górnego zbrojenia

Przekrój K-K, skala 1:25
Sł-1 30x30

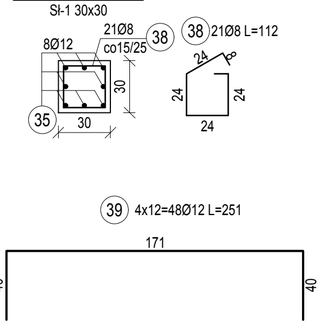

PŁYTA PŁ-2 SŁUP SŁ-1
STOPA SF-1

Uwagi dot. konstrukcji żelbetowej:
- przed betonowaniem stopy fundamnetowejnależy ułożyć pręty startowe dla słupa wrysowane i opisane na rysunkach konstrukcyjnych słupa
- długości zakładów prętów

Ø25mm - 100cm
Ø20mm - 85cm
Ø16mm - 65cm
Ø12mm - 50cm
Ø10mm - 45cm
Ø8mm - 35cm

- promień zaokrąglenia stali zbrojeniowej R=20Ø
- wszystkie pręty kotwione w istniejących ławach i ścianach na długości conajmniej 15cm,
- rysunek rozpatrywać z pozostałymi rysunkami przedstawionego ustroju jak
również elementów do niego dochodzących,
- nie dopuszczać do zatłuszczenia stali zbrojeniowej,
- nie należy wykorzystywac stali o intensywnie skorodowanej powierzchni,
- wszelki wymiary należy sprawdzać ze stanem faktycznym.

UWAGI dot. konstrukcji stalowej:
- Wymiary podano w mm
- Przed przystąpieniem do złożenia zamówienia na konstrukcje stalową, wymiary sprawdzić ze stanem rzeczywistym na budowie
- Konstrukcję stalową należy zabezpieczyć przeciwogniowo i antykorozyjnie ogniochronnym zestawem malarskim (farba epoksydowa, farba pęczniejąca i farba poliuretanowa) o odporności ogniowej min. R 60
- Przed przystąpieniem do nakładania zestawu malarskiego należy odpowiednio przygotować powierzchnie tj.: oczyszczenie z rdzy, walcowiny i zgorzeliny, odtłuszczenie oraz wg zaleceń producenta zestawu malarskiego
- Styki montażowe należy wykonać poza strefą zagrożenia wybuchem
- Rozpatrywać łącznie z pozostałymi rysunkami
- Spoiny pachwinowe wykonać o gr. 0,7 gr. cienszego z elementów dla spoin jednostronnych i gr. 0,5 gr. cienszego z elementów dla spoin dwustronnych
- Spoiny czołowe wykonać na pełną grubość elementu

SCHEMAT INWESTYCJI:

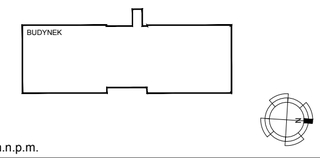

±0.00=204,95 m.n.p.m.

UWAGA

1. Sprawdzić i dopasować wymiary na budowie.
2. Niniejszy rysunek należy rozpatrywać równolegle z pozostałymi rysunkami i częścią opisową architektury oraz projektami branżowymi i specyfikacjami.
3. Przed przystąpieniem do wykonywania prac oraz dokonywaniem zamówienia materiałów należy:
- dokładnie zapoznać się z pełną dokumentacją wykonawczą wszystkich branż
- skoordynować technologię wykonywania robót wszystkich branż
- dokonać wszystkich innych czynności, których konieczność wynika ze sztuki budowlanej, obowiązujących przepisów i należytej staranności
4. Skutki bezpośrednie i pośrednie niestosowania się do powyższych zaleceń obciążają wyłącznie Generalnego Wykonawcę.
5. Przed dokonaniem zamówienia materiałów, Generalny Wykonawca jest zobowiązany przedstawić Architektowi do akceptacji:
- próbki wszystkich materiałów wykończeniowych,
- próbki kolorów wszystkich elementów,
- dobór wszystkich elementów wyposażenia wnętrz,
- dobór widocznych akcesoriów instalacyjnych.
6. Rozwiązania i materiały mogą zostać zmienione na równoważne o nie gorszych parametrach technicznych pod warunkiem zachowania gwarancji bezpieczeństwa i jakości oraz uzyskania akceptacji Architekta.
7. Wszystkie zaprojektowane elementy wykonać zgodnie ze sztuką budowlaną i wytycznymi przyjętych systemów.

DATA:	OPIS ZMIANY:	REWIZJA:

INWESTOR:
Szpital Specjalistyczny im. Stefana Żeromskiego
SPOZ w Krakowie
os. Na Skarpie 66
31-913 Kraków

Szpital Specjalistyczny im. Stefana Żeromskiego
Samodzielny Publiczny Zakład Opieki Zdrowotnej

WYKONANIE:
TCE Structural Design & Consulting
ul. Dominikanów 14
31-409 Kraków

TCE
STRUCTURAL DESIGN & CONSULTING

NAZWA I ADRES INWESTYCJI:
Przebudowa części pomieszczeń Pawilonu PK nr 246/51.5 należącego do zespołu szpitalnego Szpitala Specjalistycznego im. Stefana Żeromskiego dla potrzeb archiwum Szpitala, Poradni Dermatologicznej Dorosłych i Dzieci oraz zaplecza socjalnego dla potrzeb Kuchni wraz z instalacjami wewnętrznymi (wod-kan, c.o., wentylacją mechaniczną, klimatyzacją, inst. hydrantową, inst. elektryczną i teletechniczną), wymianą pokrycia dachowego oraz zagospodarowaniem terenu: przebudowa schodów zewnętrznych przy wejściu do budynku i budowa pochylni dla niepełnosprawnych na działce nr 246/58, obręb NH-47, os. Na Skarpie 66 w Krakowie.

FAZA PROJEKTU:
PROJEKT BUDOWLANY

BRANŻA:
KONSTRUKCJA

PROJEKTANT:	NR UPRAWNIEŃ:	PODPIS:
dr hab. inż. Rafał Szydłowski	MAP/0083/POOK/08	
mgr inż. Barbara Łabuzek Marek Świerczek		
SPRAWDZAJĄCY:	NR UPRAWNIEŃ:	PODPIS:
mgr inż. Sylwia Szydłowska	MAP/0168/PWOK/13	

TEMAT RYSUNKU:
PŁYTA PŁ-2, SŁUP SŁ-1, STOPA SF-1

DATA:	SKALA:	NR RYS.:
12.2020	1:100	BG-PR01-PB-K-**K07**

Projekt jest chroniony prawem autorskim zgodnie z ustawą z dnia 4 lutego 1994 o prawie autorskim i prawach pokrewnych (DZ.U.2019 poz. 1231) i nie może być kopiowany ani rozpowszechniany w całości bądź w części bez pisemnej zgody autorów.

Przekrój E-E skala 1:25
Wn-3 20x25, L=620

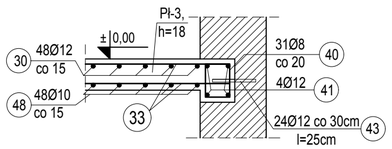

Przekrój G-G skala 1:25
Wn-3 20x25, L=711

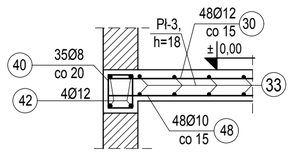

Przekrój I-I skala 1:25
Wn-3 20x25, L=711

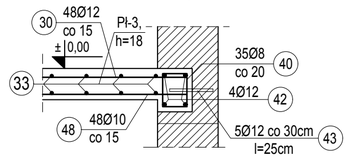

Przekrój F-F skala 1:25
Wn-3 20x25, L=620

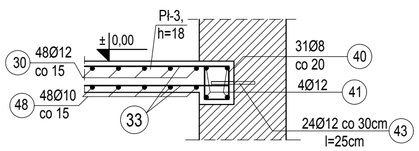

Przekrój H-H skala 1:25
Wn-3 20x25, L=711

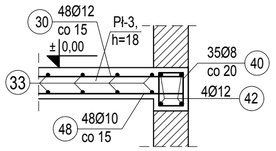

43 83Ø12 L=25
25

40 132Ø8 L=82
14
19
8
19
14

Beton:
- elementy podziemne C25/30
- elementy nadziemne C30/37
Stal zbojeniowa: B500B
Otulenie:
- elementy mające kontakt z gruntem 40mm
- elementy nie mające kontaktu z gruntem 25cm
Stal konstrukcyjna S235