DETAL BALUSTRADY

SKALA
1:20

MOCOWANIE DO STOPNIA
WIDOK

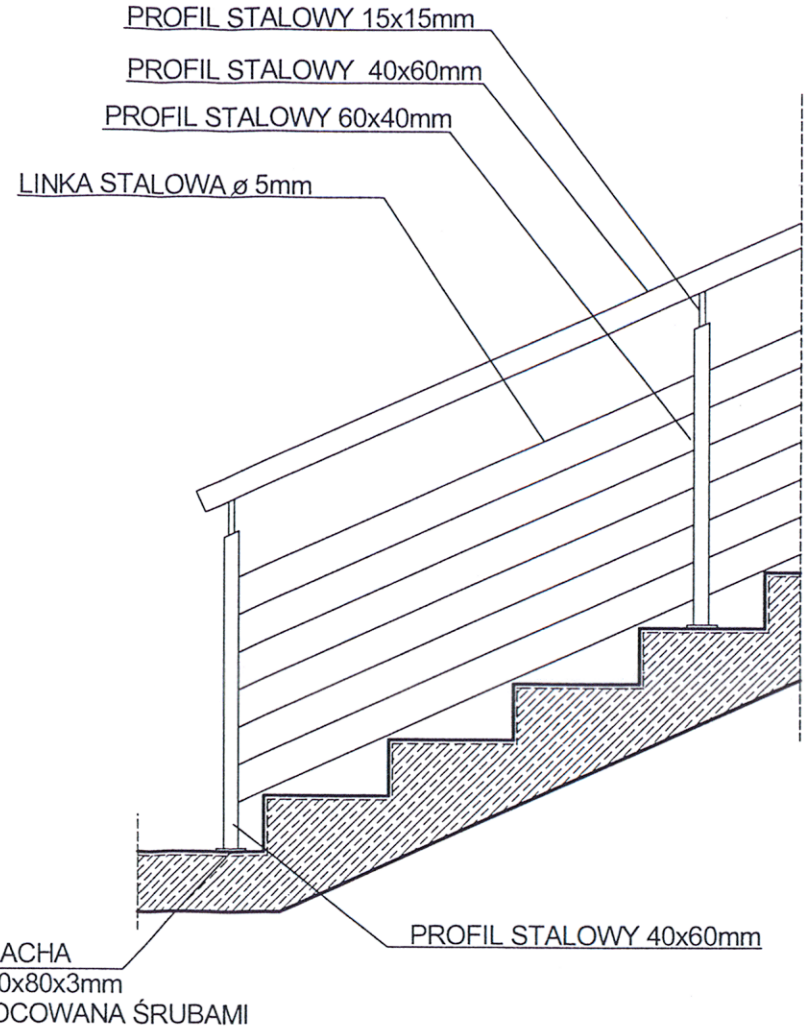

MOCOWANIE DO STOPNIA
PRZEKRÓJ PIONOWY

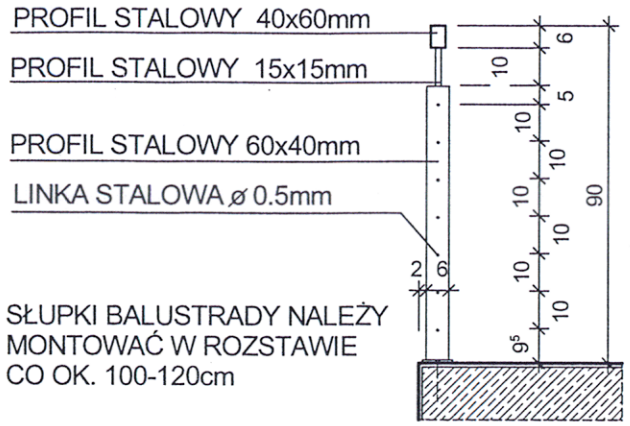

MOCOWANIE DO RAMPY
WIDOK

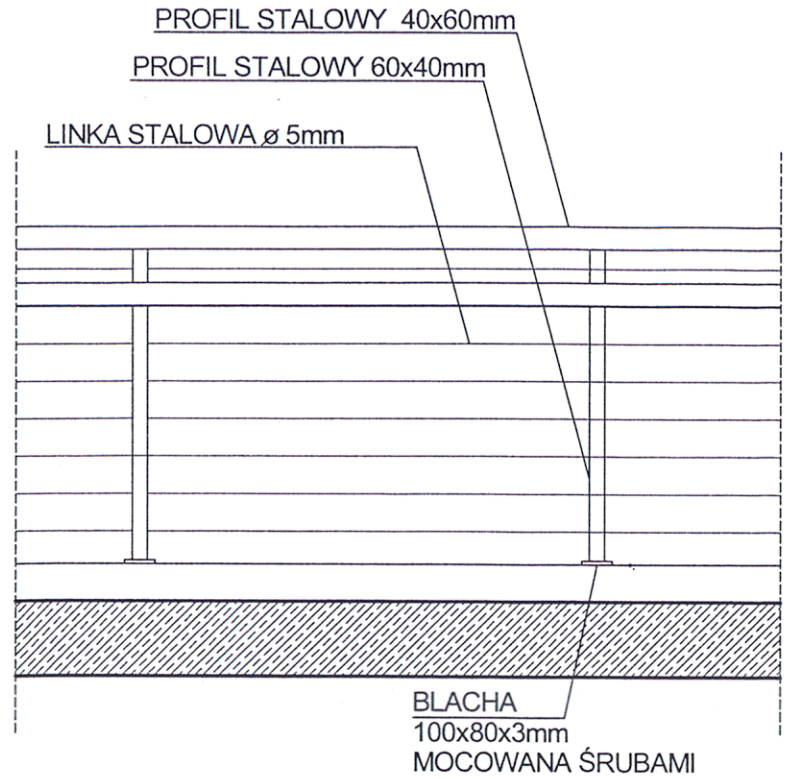

MOCOWANIE DO RAMPY
PRZEKRÓJ PIONOWY

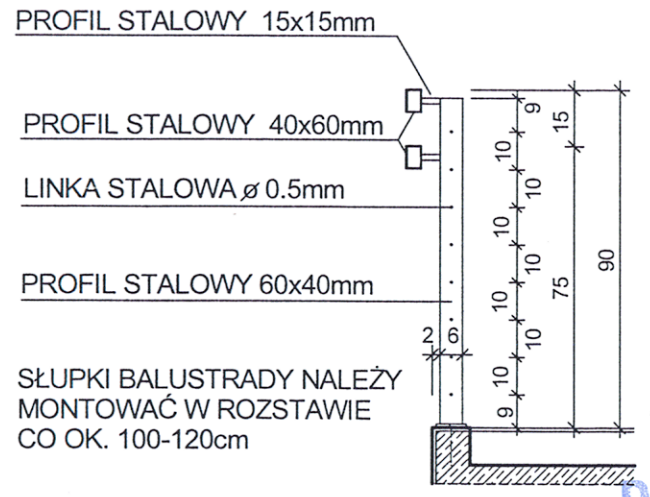

MOCOWANIE DO ŚCIANY
PRZEKRÓJ PIONOWY

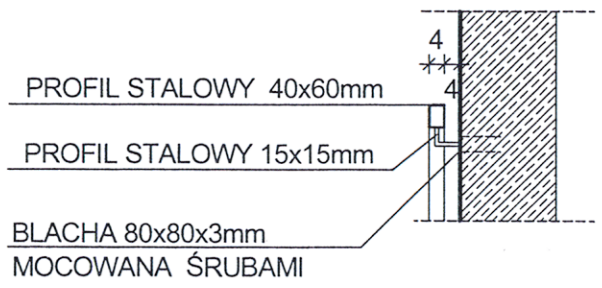

MOCOWANIE DO ŚCIANY
PRZEKRÓJ PIONOWY

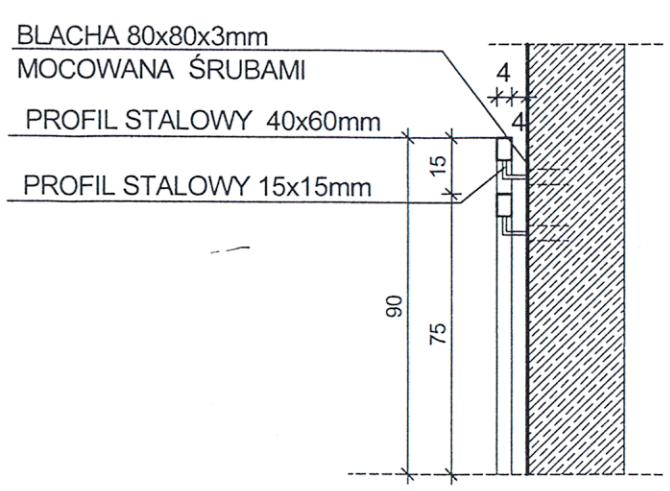

KIEROWNIK
mgr inż. Artur Kaczmarczyk
Upr. Bud. SLK/0050/OWOK/03

DOKUMENTACJA
PO[illegible]AWCZA

SOLIS TECH	ul. Ciołkosza 56 30-443 Kraków	www.solistech.pl biuro@solistech.pl	mobile: 502 537 984 tel./fax 12 653 01 89
INWESTOR POLITECHNIKA CZĘSTOCHOWSKA CZĘSTOCHOWA UL. DĄBROWSKIEGO 69	ADRES INWESTYCJI UL. AKADEMICKA 5 CZĘSTOCHOWA	TEMAT PROJEKTU PRZEBUDOWA BUDYNKU DOMU STUDENCKIEGO NR 2 "BLIŹNIAK"	
		BRANŻA ARCHITEKTURA	DATA 08-2011
PROJEKTANT mgr inż. [illegible] Nr BPP. Upr. 368/79 z dn. 15.11.79r. [illegible] Myślenice, ul. E. Orzeszkowej 11 tel. 012 272 01 76, Reg: 350928691 NIP 681-126-15-07	PODPIS	STADIUM PROJEKT WYKONAWCZY	SKALA
SPRAWDZAJĄCY	PODPIS	TEMAT RYSUNKU DETAL BALUSTRADY	NR RYSUNKU ~~12~~ 11