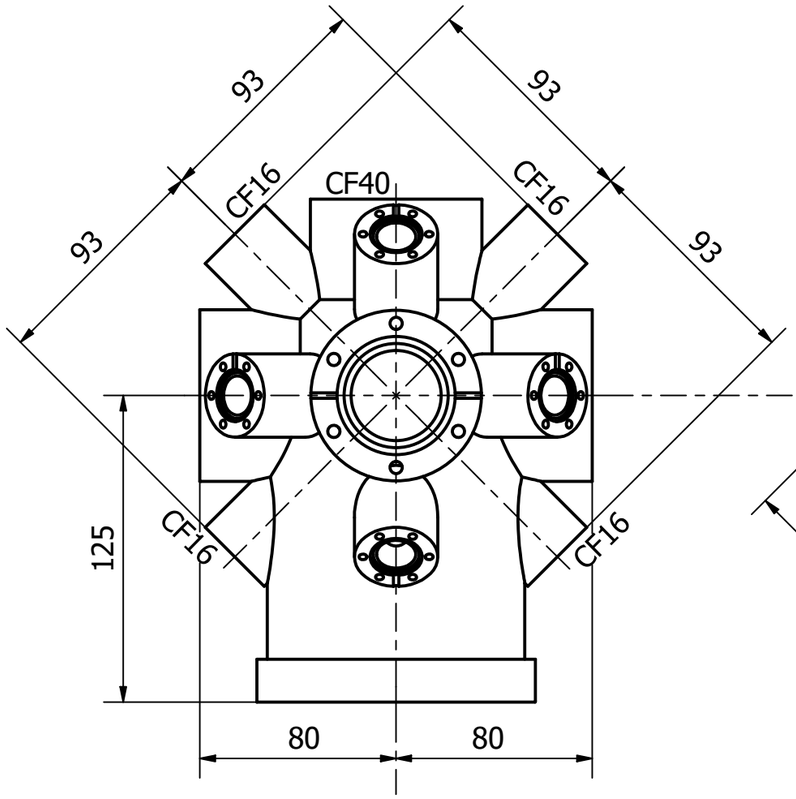

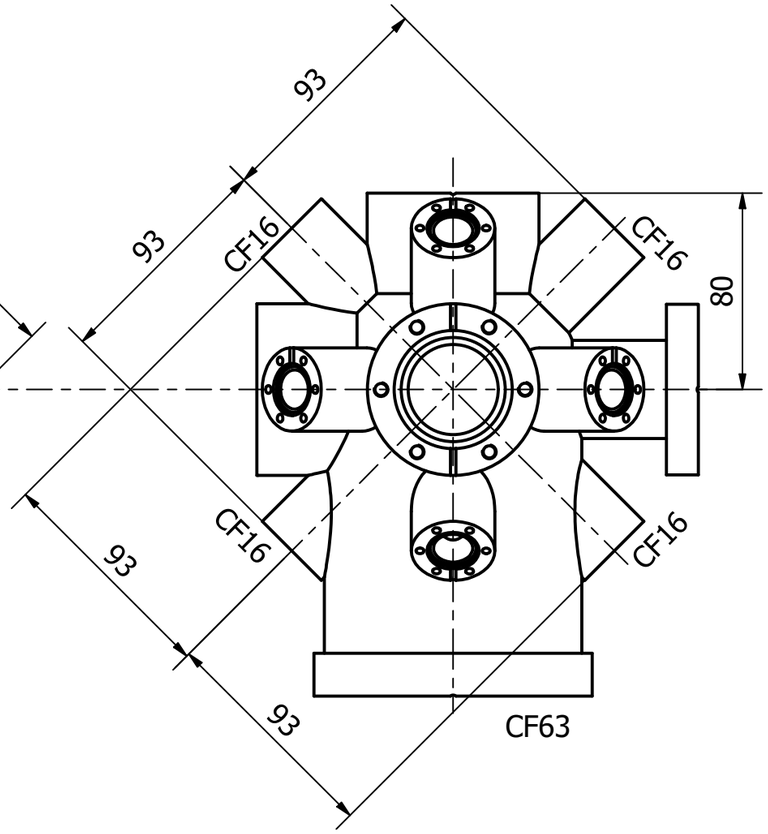

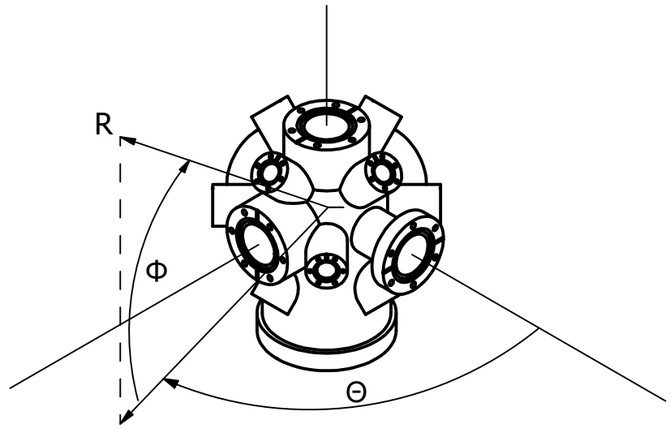

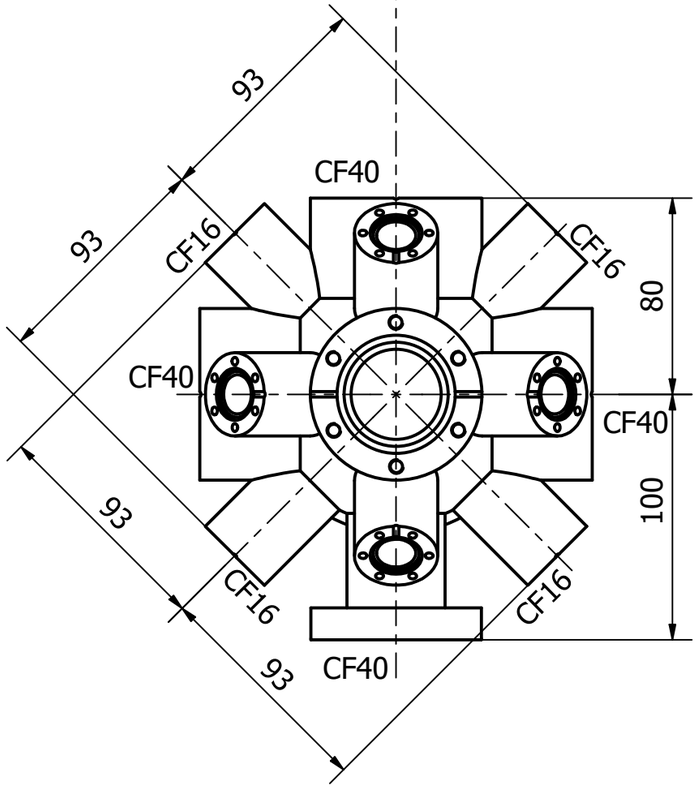

Orientacje flansz

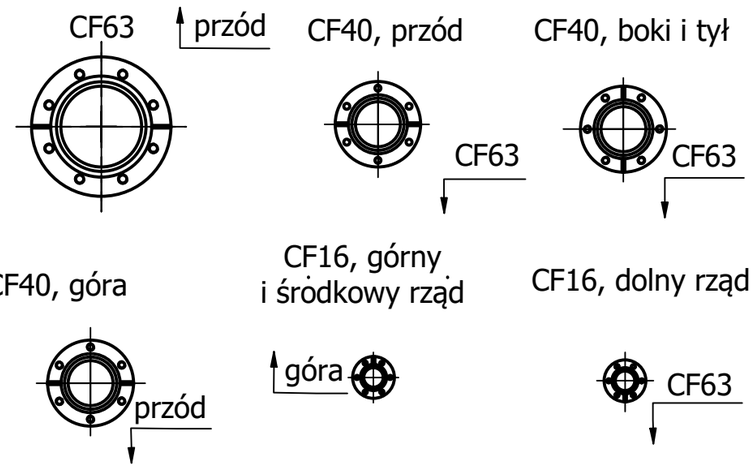

WYKAZ FLANSZ

ROZMIAR	TYP FLANSZY	KOŁNIERZ	Θ	Φ	R
CF16	stała	szeroki	0	-45	93
CF16	stała	szeroki	90	-45	93
CF16	stała	szeroki	180	-45	93
CF16	stała	szeroki	270	-45	93
CF16	stała	szeroki	45	0	93
CF16	stała	szeroki	135	0	93
CF16	stała	szeroki	225	0	93
CF16	stała	szeroki	315	0	93
CF16	stała	szeroki	0	45	93
CF16	stała	szeroki	90	45	93
CF16	stała	szeroki	180	45	93
CF16	stała	szeroki	270	45	93
CF40	obrotowa	wąski	0	0	100
CF40	stała	szeroki	90	0	80
CF40	stała	szeroki	180	0	80
CF40	stała	szeroki	270	0	80
CF40	stała	szeroki	0	90	80
CF63	stała	korpus	0	-90	125

Zaprojektowany przez	Sprawdzony przez	Zatwierdzony przez		Data
Paweł Wojciechowski		Mikołaj Lewandowski		30.10.2019

CNBM UAM	Komora próżniowa UHV MOKE		
	UHV-MOKE_IV.3	Wydanie	Arkusz 1 / 1