Opracowanie współfinansowane z Funduszu Spójności w ramach Programu Operacyjnego Infrastruktura i Środowisko 2014-2020

BIURO STUDIÓW I PROJEKTÓW BUDOWNICTWA WODNEGO

hydroprojekt

Sp. z o.o.
60-783 Poznań, ul. Grunwaldzka 21
tel./fax (61) 866-58-32, 866-03-39

NR UMOWY	Nr 36/2018 SG.271.36.2018
NR ARCHIW.	3282/18
DATA	12.2018
STADIUM	PB
NR EGZ.	1

INWESTYCJA	**Budowa obiektów małej retencji w Nadleśnictwie Karwin – opracowanie dokumentacji projektowo-kosztorysowej – część nr 3**
ZADANIE	**Mała retencja Mokradki (zadanie nr 10-13-1.2-06)**
	PROJEKT BUDOWLANY
KATEGORIA OBIEKTU BUDOWLANEGO	**Kategoria XXVII**
DZIAŁKI EWIDENCYJNE	080602_5 Drezdenko – obszar wiejski, obręb 0027 Grotów, działki nr 44, 310/5
SPIS ZAWARTOŚCI	**I. Projekt zagospodarowania terenu – część opisowa** **II. Projekt architektoniczno-budowlany – opis techniczny** **III. Załączniki** **IV. Projekt zagospodarowania terenu – część rysunkowa** **V. Projekt architektoniczno-budowlany – część rysunkowa** **VI. Informacja BIOZ**

	Imię i nazwisko	Podpis
PROJEKTOWAŁ	**dr inż. Tomasz Alankiewicz** upr. bud.: **WKP/0252/ZOOK/10** specjalność: **konstrukcyjno-budowlana**	
ASYSTENT PROJEKTANTA	**mgr inż. Ewa Zielińska**	
SPRAWDZIŁ	**mgr inż. Maciej Wojtkowiak** upr. bud.: **WKP/0213/ZOOK/06** specjalność: **konstrukcyjno-budowlana**	
INWESTOR	**Skarb Państwa Państwowe Gospodarstwo Leśne Lasy Państwowe Nadleśnictwo Karwin ul. Pierwszej Brygady 18, 66-530 Drezdenko**	

Z A W A R T O Ś Ć O P R A C O W A N I A

I. PROJEKT ZAGOSPODAROWANIA TERENU – CZĘŚĆ OPISOWA **4**
1. WSTĘP **4**
1.1. NAZWA I LOKALIZACJA OBIEKTU 4
1.2. NAZWA I ADRES INWESTORA 4
1.3. NAZWA I ADRES JEDNOSTKI PROJEKTOWANIA 4
1.4. MATERIAŁY WYKORZYSTANE 4
1.4.1. DOKUMENTACJE I MATERIAŁY WYKORZYSTANE W PROJEKTOWANIU 4
1.4.2. MATERIAŁY GEOTECHNICZNE 5
1.4.3. MATERIAŁY GEODEZYJNE 5
1.4.4. PRZEPISY OBOWIĄZUJĄCE 5
1.4.5. MATERIAŁY POZOSTAŁE 6
2. PRZEDMIOT I ZAKRES PRZEDSIĘWZIĘCIA **6**
3. ISTNIEJĄCE ZAGOSPODAROWANIE TERENU **7**
3.1. INFRASTRUKTURA TECHNICZNA 7
3.2. MIEJSCOWY PLAN ZAGOSPODAROWANIA PRZESTRZENNEGO 7
4. PROJEKTOWANE ZAGOSPODAROWANIE TERENU **8**
4.1. BUDOWA PROGU DREWNIANEGO 8
4.2. BUDOWA PROGU O KONSTRUKCJI FASZYNOWO-DREWNIANEJ 9
5. STAN PRAWNY NIERUCHOMOŚCI **9**
6. DANE INFORMUJĄCE CZY TEREN WPISANY JEST DO REJESTRU ZABYTKÓW **9**
7. DANE OKREŚLAJĄCE WPŁYW EKSPLOATACJI GÓRNICZEJ NA TEREN ZAMIERZENIA INWESTYCYJNEGO **10**
8. ISTNIEJĄCE I PRZEWIDYWANE ZAGROŻENIA DLA ŚRODOWISKA ORAZ HIGIENY I ZDROWIA UŻYTKOWNIKÓW PROJEKTOWANYCH OBIEKTÓW BUDOWLANYCH **10**
9. INFORMACJA O OBSZARZE ODDZIAŁYWANIA OBIEKTU **11**
9.1. WSKAZANIE PRZEPISÓW PRAWA, W OPARCIU, O KTÓRE DOKONANO OKREŚLENIA OBSZARU ODDZIAŁYWANIA OBIEKTU 11
9.2. ZASIĘG OBSZARU ODDZIAŁYWANIA OBIEKTU PRZEDSTAWIONY W FORMIE OPISOWEJ LUB GRAFICZNEJ ALBO INFORMACJĘ, ŻE OBSZAR ODDZIAŁYWANIA OBIEKTU MIEŚCI SIĘ W CAŁOŚCI NA DZIAŁCE LUB DZIAŁKACH, NA KTÓRYCH ZOSTAŁ ZAPROJEKTOWANY 11
II. PROJEKT ARCHITEKTONICZNO-BUDOWLANY – OPIS TECHNICZNY **12**
1. PRZEZNACZENIE I PROGRAM UŻYTKOWY INWESTYCJI **12**
2. FORMA ARCHITEKTONICZNA I FUNKCJA OBIEKTU BUDOWLANEGO **13**
3. UKŁAD KONSTRUKCYJNY OBIEKTU BUDOWLANEGO **13**
3.1. KATEGORIA GEOTECHNICZNA 13
3.2. WARUNKI GRUNTOWE 13
3.3. WARUNKI WODNE 14
3.4. WARUNKI HYDROLOGICZNE 14
3.4.1. CHARAKTERYSTYKA ZLEWNI 14
3.4.2. PRZEPŁYWY CHARAKTERYSTYCZNE 15
3.4.3. PRZEPŁYWY PRAWDOPODOBNE 16
3.5. KLASA TECHNICZNA 16
3.6. ZNAKI WODNE I URZĄDZENIA POMIAROWE 16
3.7. OBLICZENIA STATYCZNE 16
3.8. ELEMENTY WYPOSAŻENIA BUDOWLANO – INSTALACYJNEGO 16
3.9. CHARAKTERYSTYKA ENERGETYCZNA OBIEKTU 16
3.10. DANE TECHNICZNE CHARAKTERYZUJĄCE WPŁYW OBIEKTU BUDOWLANEGO NA ŚRODOWISKO ORAZ NA ZDROWIE LUDZI I OBIEKTY SĄSIEDNIE 16
3.11. WARUNKI OCHRONY PRZECIWPOŻAROWEJ 17
3.12. UKŁAD KOMUNIKACYJNY ORAZ UZBROJENIE TERENU 17
4. PROJEKTOWANE ROZWIĄZANIA TECHNICZNE - TECHNOLOGIA ROBÓT **17**
4.1. KOLEJNOŚĆ WYKONYWANIA ROBÓT BUDOWLANYCH 17
4.2. DOWIĄZANIE GEODEZYJNE 17
4.3. PRZYGOTOWANIE TERENU POD BUDOWĘ 17
4.3.1. Teren budowy *17*
4.3.2. Drogi technologiczne *18*
4.3.3. Roboty przygotowawcze *18*

4.3.4. Roboty rozbiórkowe *18*
4.4. PRACE BUDOWLANE 18
4.4.1. BUDOWA PROGU DREWNIANEGO 18
4.4.2. BUDOWA PROGU O KONSTRUKCJI FASZYNOWO-DREWNIANEJ 18
5. WYTYCZNE REALIZACJI PRZEDSIĘWZIĘCIA Z UWZGLĘDNIENIEM ASPEKTÓW OCHRONY ŚRODOWISKA 19
6. WARUNKI BEZPIECZEŃSTWA PRACY I OCHRONA PRZECIWPOŻAROWA NA BUDOWIE 19
7. SPECYFIKACJA TECHNICZNA WYKONANIA I ODBIORU ROBÓT 20
8. UWAGI KOŃCOWE 20
***III. ZAŁĄCZNIKI* 22**

Oświadczenie projektanta i sprawdzającego o sporządzeniu projektu budowlano-wykonawczego zgodnie z obowiązującymi przepisami oraz zasadami wiedzy technicznej.	23
Decyzja o stwierdzeniu przygotowania zawodowego do pełnienia samodzielnych funkcji technicznych w budownictwie, projektanta.	24-25
Decyzja o stwierdzeniu przygotowania zawodowego do pełnienia samodzielnych funkcji technicznych w budownictwie, sprawdzającego.	26-27
Zaświadczenie o wpisie na listę członków Okręgowej Izby Inżynierów projektanta.	28
Zaświadczenie o wpisie na listę członków Okręgowej Izby Inżynierów sprawdzającego.	29
Wojewódzki Urzędu Ochrony Zabytków w Zielonej Górze, Delegatura w Gorzowie Wielkopolskim, pismo z dnia 7 września 2018 r. (pismo znak: ZA-G.5183.80.2018)	30
Okręgowy Urząd Górniczy w Poznaniu, pismo z dnia 16 sierpnia 2018 r. (pismo znak: POZ.016.14.2018.WL).	31-33
Decyzja o środowiskowych uwarunkowaniach zgody na realizację przedsięwzięcia (pismo znak: GG.6220.8.2018).	34-41
Pozwolenie wodnoprawne wydane przez Dyrektora Zarządu Zlewni w Pile Państwowego Gospodarstwa Wodnego Wody Polskie z dnia 29.05.2019 r. (pismo znak: BD.ZUZ.2.421.98.2019.AI)	42-48

IV. PROJEKT ZAGOSPODAROWANIA TERENU – CZĘŚĆ RYSUNKOWA

1.	Mapa poglądowa	1:10000	**49**
2.1	Projekt zagospodarowania terenu – budowla 6.1	1:500	**50**
2.2	Projekt zagospodarowania terenu – budowla 6.2	1:500	**51**
2.3	Projekt zagospodarowania terenu – budowla 6.3	1:500	**52**

V. PROJEKT ARCHITEKTONICZNO-BUDOWLANY – CZĘŚĆ RYSUNKOWA

3.1	Profil podłużny rowu – budowla 6.1	1:100/500	**53**
3.2	Profil podłużny rowu – budowla 6.2	1:100/500	**54**
3.3	Profil podłużny rowu – budowla 6.3	1: 100/500	**55**
4.1	Rzut i przekroje poprzeczne przez próg – budowla 6.1	1:25, 1:100	**56**
4.2	Rzut i przekroje poprzeczne przez próg – budowla 6.2	1:25, 1:100	**57**
4.3	Rzut i przekroje poprzeczne przez próg – budowla 6.3	1:25, 1:100	**58**

VI. Informacja BIOZ **59-65**

I. PROJEKT ZAGOSPODAROWANIA TERENU – CZĘŚĆ OPISOWA

1. WSTĘP

1.1. Nazwa i lokalizacja obiektu

Nazwa przedsięwzięcia: *„Mała retencja Mokradki (zadanie nr 10-13-1.2-06)”* realizowane w ramach projektu ***Budowa obiektów małej retencji w Nadleśnictwie Karwin – opracowanie dokumentacji projektowo-kosztorysowej – część nr 3***

Przedsięwzięcie będzie współfinansowane z Europejskiego Funduszu Rozwoju Regionalnego w ramach *Programu Infrastruktura i Środowisko 2014÷2020.* Planowane przedsięwzięcie będzie służyć zwiększeniu mikroretencji śródleśnej oraz celom właściwej gospodarki leśnej.

Przedsięwzięcie zlokalizowane jest w całości na działkach o nr ewidencyjnych nr 44, 310/5 – jednostka ewidencyjna 080602_5, Drezdenko – obszar wiejski, obręb ewid. 0027 Grotów, na terenie Leśnictwa Grotów, oddział leśny 141, 180.

1.2. Nazwa i adres inwestora

Skarb Państwa Państwowe Gospodarstwo Leśne Lasy Państwowe - Nadleśnictwo Karwin,
ul. Pierwszej Brygady 18,
60-783 Drezdenko

1.3. Nazwa i adres jednostki projektowania

Biuro Studiów i Projektów Budownictwa Wodnego HYDROPROJEKT Sp. z o.o.
ul. Grunwaldzka 21,
60-783 Poznań

Projektant:
dr inż. Tomasz Alankiewicz
upr. WKP/0252/ZOOK/10
specjalność: konstrukcyjno-budowlana

Sprawdzający:
mgr inż. Maciej Wojtkowiak
upr. bud.: WKP/0213/ZOOK/06
specjalność: konstrukcyjno-budowlana

1.4. Materiały wykorzystane

1.4.1. Dokumentacje i materiały wykorzystane w projektowaniu

[1] Specyfikacja Istotnych Warunków Zamówienia; Znak NI.270.3.2018, z dnia 16.04.2018 r.
[2] Podręcznik wdrażania projektu. Wytyczne do realizacji zadań i obiektów małej retencji i przeciwdziałania erozji wodnej. *Kompleksowy projekt adaptacji lasów i leśnictwa do zmian klimatu – mała retencja oraz przeciwdziałanie erozji wodnej na terenach nizinnych.*

Kompleksowy projekt adaptacji lasów i leśnictwa do zmian klimatu – mała retencja oraz przeciwdziałanie erozji wodnej na terenach górskich. Część I Zakres rzeczowy, Załącznik do decyzji nr 552 Dyrektora Lasów Państwowych z dnia 25.11.2016 r., Warszawa.

[3] Podręcznik wdrażania projektu. Wytyczne do realizacji zadań i obiektów małej retencji i przeciwdziałania erozji wodnej. *Kompleksowy projekt adaptacji lasów i leśnictwa do zmian klimatu – mała retencja oraz przeciwdziałanie erozji wodnej na terenach nizinnych. Kompleksowy projekt adaptacji lasów i leśnictwa do zmian klimatu – mała retencja oraz przeciwdziałanie erozji wodnej na terenach górskich.* Część II Podręcznik procedur, Warszawa, styczeń 2019.

[4] Plan urządzenia lasu dla Nadleśnictwa Karwin, Gorzów Wielkopolski, 2014 r.

1.4.2. Materiały geotechniczne

[5] Dokumentacja badań podłoża gruntowego wraz z opinią geotechniczną i projektem geotechnicznym określające warunki gruntowo – wodne dla potrzeb inwestycji pn. „Budowa obiektów małej retencji w Nadleśnictwie Karwin"; Inżynieria Wielkopolska sp. z o.o., ul. Józefa Hallera 6-8, lok 221; 60-951 Poznań, listopad 2018.

1.4.3. Materiały geodezyjne

[6] Mapa sytuacyjno – wysokościowa do celów projektowych w skali 1:500 wykonana przez GEOTOR Przedsiębiorstwo Specjalistycznych Pomiarów Inżynierskich, ul. Warecka 3a, 61-357 Poznań, 2018 r.
[7] Mapy ewidencyjne
[8] Wypis z rejestru gruntów - uproszczony.

1.4.4. Przepisy obowiązujące

[9] Ustawa z dnia 7 lipca 1994 r – *Prawo budowlane* (tekst jednolity Dz.U.2018.1202)
[10] Ustawa z dnia 20 lipca 2017 r. *Prawo wodne*, (tekst jednolity Dz.U.2018.2268)
[11] Ustawa z dnia 3 października 2008 r. *o udostępnieniu informacji o środowisku i jego ochronie, udziale społeczeństwa w ochronie środowiska oraz o oceanach oddziaływania na środowisko* (tekst jednolity Dz.U.2018.2081)
[12] Ustawa z dnia 27 marca 2003 r. *o planowaniu i zagospodarowaniu przestrzennym* (tekst jednolity Dz.U.2018.1945)
[13] Ustawa z dnia 16 kwietnia 2004 r. *o ochronie przyrody* (tekst jednolity Dz.U.2018.1614)
[14] Rozporządzenie Ministra Środowiska z dnia 20 kwietnia 2007 r. w sprawie *warunków technicznych jakim powinny odpowiadać budowle hydrotechniczne i ich usytuowanie* (Dz.U.2007.86.579),
[15] Rozporządzenie Ministra Transportu, Budownictwa i Gospodarki Morskiej z dnia 25 kwietnia 2012 r. w sprawie *ustalania geotechnicznych warunków posadowienia obiektów budowlanych* (Dz.U.2012.463),
[16] Rozporządzenie Ministra Transportu, Budownictwa i Gospodarki Morskiej z dnia 25 kwietnia 2012 r. w sprawie *szczegółowego zakresu i formy projektu budowlanego* (Dz.U.2012.462),
[17] Rozporządzenie Ministra Infrastruktury z dnia 2 września 2004 r. *w sprawie szczegółowego zakresu i formy dokumentacji projektowej, specyfikacji technicznych wykonania i odbioru robót budowlanych oraz programu funkcjonalno-użytkowego* (Dz.U.2004.202.2072),

[18] Rozporządzenie Ministra Transportu, Budownictwa i Gospodarki Morskiej z dnia 30 maja 2000 r. w sprawie *warunków technicznych, jakim powinny odpowiadać drogowe obiekty inżynierskie i ich usytuowanie* (Dz.U.2000.63.735)
[19] Rozporządzenie Rady Ministrów z dnia 9 listopada 2010 r. w sprawie *przedsięwzięć mogących znacząco oddziaływać na środowisko* (tekst jednolity Dz.U.2016.71)

1.4.5. Materiały pozostałe

[20] *Hydrologia, Król Cz.*, PWRiL, 1981
[21] *Metodyka obliczania przepływów i opadów maksymalnych o określonym prawdopodobieństwie przewyższenia dla zlewni kontrolowanych i niekontrolowanych oraz identyfikacji modeli transformacji opadu w odpływ*, Stowarzyszenie Hydrologów Polskich, 2009 r.
[22] *Wały przeciwpowodziowe – wytyczne instruktażowe projektowania* – Biuletyn Informacyjny, Melioracje Rolne nr 2-3 z 1982 r.
[23] Warunki techniczne wykonania i odbioru robót w dziedzinie gospodarki wodnej w zakresie konstrukcji hydrotechnicznych z betonu, MOŚZNiL, 1994 r.,
[24] Warunki techniczne wykonania i odbioru. Roboty ziemne, MOŚZNiL,1996 r.,
[25] Polskie Normy w zakresie budownictwa,
[26] Podział hydrograficzny Polski – IMGW Warszawa, 1983 r.
[27] Podstawy melioracji rolnych, tom. 1 i 2 – praca zbiorowa pod redakcją prof. P. Prochala, Państwowe Wydawnictwa Rolnicze i Leśne, Warszawa 1986 r.

2. PRZEDMIOT I ZAKRES PRZEDSIĘWZIĘCIA

Przedmiotem przedsięwzięcia jest budowa trzech progów na rowie śródleśnym. Głównym celem realizacji przedsięwzięcia jest zwiększenie małej retencji leśnej wód na terenie Nadleśnictwa Karwin poprzez czasowe przetrzymanie (zretencjonowanie) wód, w tym wód opadowych i roztopowych. Realizacja powyższego celu przyczyni się do:

- ograniczenia negatywnych skutków gwałtownych wezbrań poprzez czasowe przetrzymanie wód w ciekach,
- przeciwdziałania suszy,
- zwiększenia retencji gruntowej,
- stworzenia pro przyrodniczej retencji dla wzbogacenia ekosystemu leśnego.

Przedmiotowe progi, wykonywane zostaną w ramach projektu: „Budowa obiektów małej retencji w Nadleśnictwie Karwin – opracowanie dokumentacji projektowo-kosztorysowej" – część nr 3. Prace realizowane w ramach projektu „Kompleksowy projekt adaptacji lasów i leśnictwa do zmian klimatu – mała retencja oraz przeciwdziałanie erozji wodnej na terenach nizinnych", są współfinansowane z Programu Operacyjnego Infrastruktura i Środowisko (POIiŚ) 2014-2020 r.

Zakres rzeczowy przedsięwzięcia obejmuje:

- budowę dwóch progów drewnianych i progu faszynowo-drewnianego,
- oczyszczenie rowu bezpośrednio w sąsiedztwie budowli.

Planowane przedsięwzięcie na podstawie obowiązujących przepisów tj. Rozporządzenia Rady Ministrów z dnia 9 listopada 2010 r. w sprawie *przedsięwzięć mogących znacząco oddziaływać na środowisko* (tekst jednolity Dz.U.2016.71) nie kwalifikuje się do przedsięwzięć mogących zawsze znacząco lub potencjalnie znacząco oddziaływać na środowisko.

Burmistrz Miasta Drezdenko w dniu 04.02.2019 r. wydał decyzję o środowiskowych uwarunkowaniach zgody na realizację przedsięwzięcia, w której stwierdził brak potrzeby przeprowadzenia oceny oddziaływania na środowisko dla przedsięwzięcia „Budowa obiektów małej retencji w Nadleśnictwie Karwin – opracowanie dokumentacji projektowo-kosztorysowej – część nr 3” (decyzja nr GG.6220.8.2018).

Projekt zagospodarowania terenu przedstawiono graficznie na mapie sytuacyjno-wysokościowej w skali 1:500.

3. ISTNIEJĄCE ZAGOSPODAROWANIE TERENU

Istniejące lokalizacje stanowią cenny element małej naturalnej retencji wodnej (rozlewiska) i korzystnie wpływają na stan środowiska naturalnego poprzez:

- tworzenie stałej retencji,
- poprawę jakości wody,
- ochronę przed erozją (zahamowanie gwałtownego spływu wód),
- stabilizację lokalnych zasobów wód gruntowych,
- zwiększenie różnorodności biologicznej,
- zmianę mikroklimatu najbliższego otoczenia,
- urozmaicenie walorów krajobrazowych.

Wytypowane lokalizacje progów znajdują się na rowie śródleśnym, przedsięwzięcie zlokalizowane jest w całości na działkach leśnych.

Projektowane trzy progi usytuowane będą w pobliżu miejscowości Rąpin i Grotów. Pierwszy projektowany próg będzie znajdował się na rowie porośniętym drzewami. W zamulonym dnie rowu znajdują się szczątki obumarłych drzew (pnie, konary).

Drugi projektowany próg zlokalizowany zostanie w dalszym biegu rowu, który znajduje się na terenie częściowo otoczonym drzewostanem. Rów leśny o wyraźnym i regularnym przekroju. Skarpy rowu porośnięte trawą, dno bez porostu roślinności. Sąsiadujący teren płaski o niewielkiej różnicy wysokości.

W miejscu lokalizacji trzeciego progu rów jest płytki, prawdopodobnie zamulony. Teren przyległy pokryty jest drzewostanem i krzewami, w dnie rosną kępy traw i krzaki. Sąsiadujący teren płaski o niewielkiej różnicy wysokości.

Zlewnie projektowanych progów wyznaczono na podstawie map topograficznych. Ich powierzchnie są następujące:

Nr proj. budowli	Hm	Powierzchnia zlewni [km^2]	Nazwa
budowla nr 6.1.	hm 20,13	1,26	„Mała retencja Mokradki”
budowla nr 6.2.	hm 16,67	1,53	
budowla nr 6.3.	hm 9,42	2,93	

3.1. Infrastruktura techniczna

Poza leśnymi drogami technicznymi na przedmiotowym obszarze nie jest zlokalizowana inna infrastruktura techniczna.

3.2. Miejscowy plan zagospodarowania przestrzennego

Teren planowanego przedsięwzięcia nie jest objęty Miejscowym Planem Zagospodarowania Przestrzennego.

4. PROJEKTOWANE ZAGOSPODAROWANIE TERENU

Przedmiotowe przedsięwzięcie zlokalizowane są na terenie Nadleśnictwa Karwin, w gminie Drezdenko, w powiecie strzelecko-drezdeneckim, w województwie lubuskim.

Przedstawione poniżej rozwiązania zostały określone zgodnie z zasadą ograniczenia do minimum negatywnego wpływu przedsięwzięcia na środowisko. Istotną kwestią w zaproponowanych rozwiązaniach były wskazania zawarte w Specyfikacji Istotnych Warunków Zamówienia odnoszące się do przedmiotowych inwestycji. Zalecają one między innymi:

- zastosowanie naturalnych materiałów,
- wybudowanie zastawek i progów o wysokości piętrzenia poniżej 1,0 m,
- zaprojektowanie i zaplanowanie budowli w sposób, który ograniczy dewastację i degradację gleby oraz zminimalizuje uszkodzenia runa i drzewostanów.

4.1. Budowa progu drewnianego

Główny element konstrukcyjny progu stanowi ściana z brusów grub. 8 cm, dł. 1,5 m, łączonych na wpust trójkątny. Górna krawędź progu wzmocniona stężeniem poziomym – krawędziakami o wymiarach 6x10 cm. Próg szerokości 50 cm. Światło przelewu progu szerokości 60 cm, dostosowane do szerokości dna rowu. Rzędna przelewu progu dostosowana do przyjętego poziomu utrzymania wody na poszczególnych rowach. Ściana progu podparta skarpą wzmacniającą z narzutu kamiennego o nachyleniu 1:2 od górnej wody oraz 1:3 od dolnej wody. Poszur o długości 2,00 m i ponur o długości 1,00 m, umocniony narzutem kamiennym na geowłókninie. Ograniczenie poszuru i ponuru palikami drewnianymi o średnicy Ø5÷6 cm i długości 80 cm. Skarpy w sąsiedztwie progu o nachyleniu 1:1÷1:2 umocnienie narzutem kamiennym grubości 15 cm na geowłókninie.

Parametry budowli:

Nr bud.	Obręb	Nr dz.	Światło b [m]	Rz. progu [m n.p.m.]	Rz. skrzydeł [m n.p.m.]	Wysokość progu [cm]	Śc. szczelna dług./wys. [m]	Współrzędne
6.1	Grotów	**310/5**	0,60	37,45	37,75	30	3,8 /1,5	X = 5848935,77 Y = 5556302,30
6.2			0,60	37,15	37,45	50	4,6 /1,5	X = 5849295,57 Y = 5556338,32

Przepustowość progów:

Nr bud.	Lokalizacja		Światło b [m]	Warstwa wody przy SSQ H [cm]	Przepustowość m^3/s
	nazwa	hm			
6.1	Rów śródleśny	hm 20,13	0,60	0,01	0,153
6.2	Rów śródleśny	hm 16,67	0,60	0,02	0,153

Przepustowość progów obliczono do wysokości skrzydeł bocznych. Dalszy wzrost przepływów powodować będzie, iż woda przelewa się również nad bocznymi skrzydłami. Budowlę jak i koryto poniżej projektuje się umocnić narzutem kamiennym w celu zapobieżenia rozmyciom. Nadmiar gruntu powstały w trakcie prowadzenia robót będzie rozplantowany.

4.2. Budowa progu o konstrukcji faszynowo-drewnianej

Uwzględniając warunki gruntowe, na których zlokalizowana będzie budowla, przewiduje się wykonie progu o konstrukcji faszynowo-drewnianej. Główny element konstrukcyjny progu stanowi ściana z pali drewnianych o średnicy Ø20 cm, łączonych z palami Ø15 cm za pomocą śrub. Światło przelewu progu dostosowane do szerokości dna rowu, wynosi 1,0 m. Rzędna przelewu progu dostosowana do przyjętego poziomu utrzymania wody w rowie. Próg podparty skarpą wzmacniającą z narzutu kamiennego o nachyleniu 1:2 od górnej wody oraz 1:3 od dolnej wody. Poszur o długości 3,00 m i ponur o długości 2,00 m. Ograniczenie poszuru i ponuru palikami drewnianymi o średnicy Ø5÷6 cm i długości 0,8 cm. Skarpy w sąsiedztwie progu o nachyleniu 1:1,5 umocnione wyściółką faszynową grub. 15 cm. Na dnie progu wzmacniające kiszki faszynowe przytwierdzone palikami drewnianymi Ø4-5 cm i dł. 1,0 m.

Parametry budowli:

Nr bud.	Obręb	Nr dz.	Światło b [m]	Rz. progu [m n.p.m.]	Rz. Skrzydeł [m n.p.m.]	Wysokość progu [cm]	Śc. z bali dług./wys. [m]	Współrzędne
6.3	Grotów	**44**	1,00	36,25	36,41	30	4,6 / 0,88	X = 5849799,32 Y = 5555932,33

Wydatek progu:

Nr bud.	Lokalizacja		Światło b [m]	Warstwa wody przy SSQ H [cm]	Przepustowość m^3/s
	nazwa	hm			
6.3	Rów śródleśny	hm 9,42	1,00	0,02	0,099

Przepustowość progów obliczono do wysokości skrzydeł bocznych. Dalszy wzrost przepływów powodować będzie, iż woda przelewa się również nad bocznymi skrzydłami. Budowlę jak i koryto poniżej projektuje się umocnić narzutem kamiennym w celu zapobieżenia rozmyciom. Nadmiar gruntu powstały w trakcie prowadzenia robót będzie rozplantowany.

5. STAN PRAWNY NIERUCHOMOŚCI

Stan prawny terenu (zgodnie z wykazem ewidencyjnym), ustalono na podstawie aktualnych wypisów z rejestru gruntów zakupionych w Starostwie Powiatowym w Strzelcach Krajeńskich oraz mapy ewidencyjnej w skali 1:5000.

Projektowane progi zlokalizowane są w województwie lubuskim, powiecie strzelecko-drezdeneckim, gm. Drezdenko, w obrębie ewidencyjnym Grotów, na działkach o numerach ewidencyjnych **44, 310/5** na terenie Leśnictwa Grotów oddziały 141,180.
Właścicielem ww. nieruchomości jest **Skarb Państwa**, zarząd sprawuje **Państwowe Gospodarstwo Leśne Lasy Państwowe Nadleśnictwo Karwin** ul. Pierwszej Brygady 18, 60-783 Drezdenko.

6. DANE INFORMUJĄCE CZY TEREN WPISANY JEST DO REJESTRU ZABYTKÓW

Zgodnie z pismem (pismo znak: ZA-G.5183.80.2018 z dnia 7 września 2018 r.) Wojewódzkiego Urzędu Ochrony Zabytków w Zielonej Górze, delegatura w Gorzowie Wielkopolskim, wydał pozytywną opinię dla przedmiotowego przedsięwzięcia, nie wnosząc uwag w zakresie przedstawionym w załączniku graficznym. Ponadto poinformował, „iż kto, w

trakcie prowadzenia robót budowlanych lub ziemnych, odkrył przedmiot, co do którego istnieje przypuszczenie, iż jest on zabytkiem, jest on zobowiązany 1) wstrzymać wszelkie roboty mogące uszkodzić lub zniszczyć odkryty przedmiot; 2) zabezpieczyć, przy użyciu dostępnych środków, ten przedmiot i miejsce jego odkrycia; 3) niezwłocznie zawiadomić o tym właściwego wojewódzkiego konserwatora zabytków, a jeśli to nie jest możliwe, właściwego wójta (burmistrza, prezydenta miasta); 4) wójt (burmistrz, prezydent miasta) jest zobowiązany niezwłocznie, nie dłużej niż w terminie 3 dni, przekazać wojewódzkiemu konserwatorowi zabytków przyjęte zawiadomienie, o którym mowa w ust. 1 pkt 3." (art. 32 ustawy o ochronie zabytków i opiece nad zabytkami)".

7. DANE OKREŚLAJĄCE WPŁYW EKSPLOATACJI GÓRNICZEJ NA TEREN ZAMIERZENIA INWESTYCYJNEGO

Zgodnie z pismem (pismo znak: POZ.016.14.2018.WL z dnia 16 sierpnia 2018 r.) Okręgowego Urzędu Górniczego w Poznaniu na terenie przedsięwzięcia nie występują obszary i tereny górnicze. Wyjątkiem jest działka nr 235/2 w obrębie 0027 Grotów położona w całości na obszarze i terenie górniczym Lubiatów I utworzonym dla wydobycia gazu ziemnego i ropy naftowej.

W związku z charakterem projektowanych budowli nie występuje wpływ eksploatacji górniczej.

8. ISTNIEJĄCE I PRZEWIDYWANE ZAGROŻENIA DLA ŚRODOWISKA ORAZ HIGIENY I ZDROWIA UŻYTKOWNIKÓW PROJEKTOWANYCH OBIEKTÓW BUDOWLANYCH

Teren przedmiotowego przedsięwzięcia znajduje się na obszarach podlegającym ochronie na podstawie ustawy z dnia 16 kwietnia 2004 r. *o ochronie przyrody* (tekst jednolity Dz.U.2018.1614). **Teren zlokalizowany na terenie Obszaru Specjalnej Ochrony Ptaków Natura 2000 (Puszcza Notecka PLB300015).** Na terenie planowanych inwestycji zlokalizowane są także inne formy ochrony przyrody utworzone lub ustanowione na podstawie ustawy z dnia 16 kwietnia 2004 r. o ochronie przyrody: przedmiotowe budowle (6.1, 6.2, 6.3) znajdują się na Obszarze Chronionego Krajobrazu Pojezierze Puszczy Noteckiej. Zakres przewidzianych prac nie narusza wyżej wymienionych form ochrony przyrody.

Analizując zakres prac, nie przewiduje się negatywnego oddziaływania na przedmioty ochrony obszarów wymienionych powyżej, na poszczególnych etapach przedsięwzięcia.

Wszystkie prace budowlane zaprojektowane są zgodnie z przepisami techniczno-budowlanymi, polskimi normami i zasadami wiedzy technicznej jak również spełniają wymagania dotyczące przepisów BHP, p.poż i sanitarno-higienicznych.

Projektowane obiekty budowlane nie stwarzają zagrożenia dla środowiska oraz higieny i zdrowia użytkowników.

Projektowane roboty będą prowadzone w pasie ograniczonym do minimum w celu maksymalnego zmniejszenia czasowej ingerencji w środowisko. Przy rozwiązaniach technicznych kierowano się zasadą maksymalnej ochrony elementów środowiska naturalnego i nie powodowania w nim nieodwracalnych i niekorzystnych zmian.

Realizacja przedmiotowej inwestycji nie wiąże się z wystąpieniem negatywnego wpływu na środowisko przyrodnicze, nie zostaną zakłócone naturalne procesy kształtujące środowisko przyrodnicze, dlatego też nie przewiduje się zachwiania równowagi przyrodniczej na obszarze inwestycji.

Wykorzystanie sprzętu spełniającego obowiązujące normy oraz zachowanie szczególnej ostrożności podczas wykonywania prac ziemnych wyeliminuje możliwość zanieczyszczenia wód

powierzchniowych i środowiska gruntowego elementami obcymi dla środowiska pochodzącymi z pracy sprzętu.

Realizacja inwestycji zostanie przeprowadzona w sposób możliwie najmniej uciążliwy dla środowiska (szybkie i sprawne przeprowadzenie prac z wykorzystaniem sprzętu spełniającego wymagane normy), co w możliwie największym stopniu ograniczy nieuniknioną emisję ciepła, hałasu i spalin, mającą miejsce jedynie podczas realizacji prac sprzętem mechanicznym.

Projektuje się maksymalne wykorzystanie materiałów naturalnych przyjaznych dla środowiska naturalnego lub neutralnych, powszechnie używanych w budownictwie wodno-melioracyjnym, niestanowiących zagrożenia dla otaczającego środowiska naturalnego pośrednio i bezpośrednio w obrębie przedmiotowej inwestycji. Projektowane rozwiązania techniczne nie będą wprowadzać do niego szkodliwych elementów lub substancji.

9. INFORMACJA O OBSZARZE ODDZIAŁYWANIA OBIEKTU

9.1. Wskazanie przepisów prawa, w oparciu, o które dokonano określenia obszaru oddziaływania obiektu

Na etapie wydawania decyzji o środowiskowych uwarunkowaniach

- Ustawa z dnia 3 października 2008 r. *o udostępnieniu informacji o środowisku i jego ochronie, udziale społeczeństwa w ochronie środowiska oraz o ocenach oddziaływania na środowisko*.
- Rozporządzenie Rady Ministrów z dnia 9 listopada 2010 r. *w sprawie przedsięwzięć mogących znacząco oddziaływać na środowisko*.

Na etapie wydawania pozwolenia wodnoprawnego

- *Prawo wodne*, ustawa z dnia 20 lipca 2017 r.,

9.2. Zasięg obszaru oddziaływania obiektu przedstawiony w formie opisowej lub graficznej albo informację, że obszar oddziaływania obiektu mieści się w całości na działce lub działkach, na których został zaprojektowany

Obszar oddziaływania obiektów mieści się w całości na działkach, na których zostały zaprojektowane – patrz pkt. 5.

II. PROJEKT ARCHITEKTONICZNO-BUDOWLANY – OPIS TECHNICZNY

1. PRZEZNACZENIE I PROGRAM UŻYTKOWY INWESTYCJI

Celem planowanych do wykonania urządzeń wodnych – progów jest zwiększenie małej retencji leśnej wód na terenie Nadleśnictwa Karwin poprzez czasowe przetrzymanie (zretencjonowanie) płynących wód opadowych i roztopowych.

Planowane przedsięwzięcie wpłynie na stan środowiska naturalnego poprzez:
- tworzenie stałej retencji,
- poprawę jakości wody,
- ochronę przed erozją (zahamowanie gwałtownego spływu wód),
- stabilizację lokalnych zasobów wód gruntowych,
- zwiększenie różnorodności biologicznej,
- zmianę mikroklimatu najbliższego otoczenia,
- urozmaicenie walorów krajobrazowych.

Przedmiotem przedsięwzięcia jest:
- budowa dwóch drewnianych i jednego progu o konstrukcji faszynowo-drewnianej,
- oczyszczenie rowu bezpośrednio w sąsiedztwie budowli.

Zakres przedmiotowego przedsięwzięcia obejmuje budowę trzech progów, wykonywane jako zadanie – *„Mała retencja Mokradki (zadanie nr 10-13-1.2-06)”* realizowane w ramach projektu *Budowa obiektów małej retencji w Nadleśnictwie Karwin – opracowanie dokumentacji projektowo-kosztorysowej – część nr 3.*

Prace realizowane w ramach projektu „Kompleksowy projekt adaptacji lasów i leśnictwa do zmian klimatu – mała retencja oraz przeciwdziałanie erozji wodnej na terenach nizinnych”, współfinansowany z Programu Operacyjnego Infrastruktura i Środowisko (POIiŚ) 2014-2020 r.

Parametry techniczne progów drewnianych:

Nr bud.	hm	Rz. progu [m n.p.m.]	Rz. skrzydeł [m n.p.m.]	Wysokość progu [cm]	Śc. szczelna dług./wys. [m]	Światło b [m]	Przepustowość [m^3/s]
6.1	hm 20,13	37,45	37,75	30	3,8 /1,5	0,60	0,153
6.2	hm 16,67	37,15	37,45	50	4,6 /1,5	0,60	0,153

Parametry techniczne progu o konstrukcji faszynowo-drewnianej:

Nr bud.	hm	Rz. progu [m n.p.m.]	Rz. Skrzydeł [m n.p.m.]	Wysokość progu [cm]	Śc. z bali dług./wys. [m]	Światło b [m]	Przepustowość [m^3/s]
6.3	hm 9,42	36,25	36,41	30	4,6 / 0,88	1,00	0,099

2. FORMA ARCHITEKTONICZNA I FUNKCJA OBIEKTU BUDOWLANEGO

Projektowane prace będą miały formę punktową. Dotychczasowa forma architektoniczna nie zostanie zmieniona i nie będzie kolidowała z otaczającym krajobrazem. Podstawową funkcją będzie mała retencja śródleśna.

Forma architektoniczna i funkcja terenu pozostaje bez zmian. Realizacja inwestycji nie spowoduje zmian w przeznaczeniu terenu. Po wykonaniu projektowanych robót, teren zajęty pod ich wykonanie zostanie uporządkowany i przywrócony do stanu pierwotnego użytkowania.

3. UKŁAD KONSTRUKCYJNY OBIEKTU BUDOWLANEGO

3.1. Kategoria geotechniczna

Zgodnie z obowiązującym Rozporządzeniem Ministra Transportu, Budownictwa i Gospodarki Morskiej z dnia 25 marca 2012 r. w sprawie *ustalania geotechnicznych warunków posadowienia obiektów budowlanych* [15], dla planowanej inwestycji przyjęto pierwszą kategorię geotechniczną.

3.2. Warunki gruntowe

W podłożu gruntowym, na podstawie wyników przeprowadzonych badań geotechnicznych, wydzielono dwie serie litologiczno-stratygraficzne. W każdej serii wyodrębniono warstwy gruntowe różniące się rodzajem (litologią) oraz stanem (zagęszczeniem i plastycznością). Z wydzieleń pominięto wierzchnią warstwę gleby oraz nasypów niekontrolowanych:

Seria I - holoceńskie osady rzeczne den dolinnych (facja korytowa) oraz osady organiczne (facja bagienna i jeziorna) – do facji korytowej zaliczamy osady niespoiste wykształcone w postaci piasków drobnych, średnich i grubych, natomiast do facji bagiennej i jeziornej piaski drobne humusowe, torfy i gytie. W obrębie tej serii wyróżniono dziewiętnaście warstw geotechnicznych:

I A	-	T; +PdH, +D		
I B	-	Gy;		
I C	-	PdH;		
I D1	-	Pd; +H, //T	luźne	ID ≈ 0,20;
I D2	-	Pd; +D, //T	luźne	ID ≈ 0,25;
I D3	-	Pd; +H	luźne	ID ≈ 0,30;
I D4	-	Pd; +D	luźne/ średnio zagęszczone	ID ≈ 0,35;
I D5	-	Pd; +D,+H	średnio zagęszczone	ID ≈ 0,40;
I D6	-	Pd; +D, +Pπ	średnio zagęszczone	ID ≈ 0,45;
I D7	-	Pd; +D; //Pπ, /Ps	średnio zagęszczone	ID ≈ 0,50;
I D8	-	Pd; //Ps, /Ps	średnio zagęszczone	ID ≈ 0,55;
I D9	-	Pd; //Ps	średnio zagęszczone	ID ≈ 0,60;
IE1	-	Ps//Pd	luźne	ID ≈ 0,30;
IE2	-	Pr; Ps; /Pr, +Ż, //Pd	luźne/średnio zagęszczone	ID ≈ 0,35;
IE3	-	Ps; Pr; +Ż, //Pd	średnio zagęszczone	ID ≈ 0,40;
IE4	-	Pr; Ps; //Pd	średnio zagęszczone	ID ≈ 0,45;
IE5	-	Pr; Ps; //Pd, +Ż	średnio zagęszczone	ID ≈ 0,50;
IE6	-	Pr; Ps; +Ż, //Pr	średnio zagęszczone	ID ≈ 0,55;
IE7	-	Ps; +Ż, //Pd	średnio zagęszczone	ID ≈ 0,60;

Seria II - plejstoceńskie osady lodowcowe - zlodowacenia środkowopolskiego, wykształcone w postaci osadów spoistych tj. piasków gliniastych i glin piaszczystych ze żwirem oraz osadów niespoistych piasków drobnych, średnich i grubych. Dla osadów spoistych tej serii przyjęto symbol konsolidacji „B". W obrębie tej serii wyróżniono dziewięć warstw geotechnicznych:

II A1	-	Gp;	plastyczne/twardoplastyczne	IL ≈ 0,25;
II A2	-	Gp;	twardoplastyczne	IL ≈ 0,20;
II A3	-	Gp; +Ż	twardoplastyczne	IL ≈ 0,15;
II A4	-	Gp; +Ż	twardoplastyczne	IL ≈ 0,10;
II A5	-	Pg;+Ż	twardoplastyczne	IL ≈ 0,05;
II B1	-	Pd; +Ż	średnio zagęszczone	ID ≈ 0,40;
II B2	-	Pd; +Ż	średnio zagęszczone	ID ≈ 0,45;
II C1	-	Pr; /Ps,+Ż,+K	średnio zagęszczone	ID ≈ 0,40;
II C2	-	Ps; +K,+Pg	zagęszczone/średnio zagęszczone	ID ≈ 0,65;

3.3. Warunki wodne

Na analizowanym terenie stwierdzono występowanie wody gruntowej, której poziom związany jest ściśle z poziomem wody w cieku wodnym. Szczegóły dotyczące warunków wodnych na przedmiotowej inwestycji przedstawiono poniżej:

Nr otworu	Rzędna otworu	Głębokość nawierconego z.w.g. (sączenia) [m p.p.t.]	Głębokość ustabilizowanego z.w.g. [m p.p.t.]	Rzędna ustabilizowanego z.w.g. [m n.p.m.]
6.1	~38,65	1,50	1,50	~37,15
6.2	~38,04	1,30	1,30	~36,74
6.3	~36,35	-	0,00	~36,35

3.4. Warunki hydrologiczne

Generalnie zasoby wodne w przedmiotowych lokalizacjach uzależnione są od lokalnego poziomu wód gruntowych.

3.4.1. Charakterystyka zlewni

Naturalne zlewnie dla poszczególnych budowli są zlewniami o stosunkowo małej powierzchni, obejmującymi grunty leśne. Zlewnie projektowanych progów wyznaczono na podstawie map topograficznych w skali 1:10000. Powierzchnie zlewni w przekrojach budowli zestawiono w tabeli poniżej:

Nr bud.	Lokalizacja		Powierzchnia [km^2]	Nr zadania	Nazwa zadania
	nazwa	hm			
6.1	Rów śródleśny	hm 20,13	1,26	10-13-1.2-06	Mała retencja Mokradki
6.2		hm 16,67	1,53		
6.3		hm 9,42	2,93		

3.4.2. Przepływy charakterystyczne

Przepływy charakterystyczne obliczono na podstawie wzorów empirycznych Iszkowskiego .

1. Przepływ średni roczny – $Q_{śr} = 0{,}03171 * c * H * A\ [m^3/s]$

gdzie:
c – współczynnik odpływu
H – normalny opad roczny [m]
A – powierzchnia zlewni [km^2]

2. Przepływ średni normalny – $Q_{2(SSQ)} = 0{,}7 * v * Q_{śr}\ [m^3/s]$

gdzie:
v – współczynnik zależny od właściwości fizjograficznych zlewni

3. Przepływ średni z najmniejszych – $Q_{1(SNQ)} = 0{,}4 * v * Q_{śr}\ [m^3/s]$

4. Przepływ absolutnie najmniejszy – $Q_{0(NQ)} = 0{,}2 * v * Q_{śr}\ [m^3/s]$

5. Przepływ wielkich wód – $Q_4 = C_w * m * H * A\ [m^3/s]$

gdzie:
C_w – współczynnik zależny od charakteru i kategorii zlewni
m – współczynnik zależny od wielkości zlewni

Obliczenia przepływów charakterystycznych poszczególnych zadań dokonano dla przekrojów „ujściowego” (lokalizacji budowli) i zestawiono w tabeli poniżej.

Tabela [1)]

Numer zadania	**Przepływ [m^3/s]**				
	$Q_{śr}$ (SQ)	**Q_2** (SSQ)	**Q_1** (SNQ)	**Q_0** (NQ)	**Q_4**
Zadanie nr 6.1	0,004	0,002	0,001	0,001	0,210
Zadanie nr 6.2	0,005	0,003	0,002	0,001	0,255
Zadanie nr 6.3	0,010	0,006	0,003	0,002	0,489

[1)] zaokrąglenie wartości do 0,001 m^3/s
[2)] wartości poniżej 0,001 m^3/s zaokrąglone do 0,001 m^3/s

Obliczenie dorocznych wielkich wód wg wzorów Loewego

Wielkość przepływu wielkich wód wiosennych obliczono ze wzoru:

$$Q_{3z} = k_1 * k_2 * k_3 * k_4 * H_Z * F\ [m^3/s]$$

gdzie:
k_1, k_2, k_3, k_4 – współczynnik zależne od różnych parametrów lokalnych tj. charakterystyki zlewni, spadku terenu, powierzchni zlewni, ukształtowania terenu;
H_Z – wysokość opadu miarodajnego zimowego [m];
F – powierzchnia zlewni [km^2];

Wielkość przepływu wielkich wód letnich obliczono ze wzoru:

$$Q_{3l} = k_1 * k_2 * k_3 * k_4 * H_L * F\ [\mathrm{m^3/s}]$$

gdzie:
k_1, k_2, k_3, k_4 – współczynnik zależne od różnych parametrów lokalnych tj. charakterystyki zlewni, spadku terenu, powierzchni zlewni, ukształtowania terenu;
H_L – wysokość opadu miarodajnego letniego [m
F – powierzchnia zlewni [km^2];

Obliczone przepływu charakterystyczne wg wzorów Loewego dla poszczególnych zadań zestawiono w tabeli poniżej.

Tabela [1)]

Zadanie	Przepływy charakterystyczne [m^3/s]	
	Q_{3L}	Q_{3Z}
Zadanie nr 6.1	0,133	0,294
Zadanie nr 6.2	0,157	0,347
Zadanie nr 6.3	0,247	0,546

[1)] zaokrąglenie wartości do 0,001 m^3/s
[2)] wartości poniżej 0,001 m^3/s zaokrąglone do 0,001 m^3/s

3.4.3. Przepływy prawdopodobne

Ze względu na brak obserwacji hydrologicznych na rowie, na którym planowane są do wykonania progi, jak również na mały obszar zlewni (zlewnie o powierzchni nieznacznie przekraczającej 1 km^2) stosowane powszechnie wzory empiryczne do obliczania przepływów prawdopodobnych (np. metoda Wołoszyna, CUGW-u, Lambora czy roztopowa) wykazały dla przedmiotowego przypadku znaczne rozbieżności ilościowe. Analizując wyniki obliczeń uznano je za mało miarodajne i w konsekwencji odstąpiono od wyznaczenia przepływów prawdopodobnych. Ma to uzasadnienie wynikające z charakteru zasilania poszczególnych zlewni.

3.5. Klasa techniczna

Zgodnie z Rozporządzeniem Ministra Środowiska z dnia 20 kwietnia 2007 r. *w sprawie warunków technicznych jakim powinny odpowiadać budowle hydrotechniczne i ich usytuowanie* [14] projektowane obiekty są pozaklasowe.

3.6. Znaki wodne i urządzenia pomiarowe

Dla niniejszej inwestycji nie projektuje się urządzeń pomiarowych ani znaków żeglugowych.

3.7. Obliczenia statyczne

Z uwagi na zastosowanie rozwiązań typowych dla projektowanych budowli, nie przewiduje się wykonania obliczeń statycznych.

3.8. Elementy wyposażenia budowlano – instalacyjnego

Nie dotyczy.

3.9. Charakterystyka energetyczna obiektu

Nie dotyczy.

3.10. Dane techniczne charakteryzujące wpływ obiektu budowlanego na środowisko oraz na zdrowie ludzi i obiekty sąsiednie

– zapotrzebowanie na wodę – nie dotyczy,

- odprowadzenie ścieków – nie dotyczy,
- emisja zanieczyszczeń gazowych – nie dotyczy,
- odpady – nie dotyczy,
- emisja hałasu – możliwe zwiększenie emisja hałasu w trakcie prowadzenia robót zabudowy,
- wpływ na istniejący drzewostan – nie dotyczy,
- wpływ na wody – układ wód powierzchniowych i podziemnych pozostanie bez zmian.

3.11. Warunki ochrony przeciwpożarowej

Nie dotyczy.

3.12. Układ komunikacyjny oraz uzbrojenie terenu

Nie przewiduje się zmiany istniejącego układu komunikacyjnego. Jako drogi dojazdowe do placu budowy należy wykorzystać istniejące drogi gminne oraz system dróg leśnych.

Projektowana budowa nie wpływa w jakikolwiek sposób na istniejące uzbrojenie terenu.

4. PROJEKTOWANE ROZWIĄZANIA TECHNICZNE - TECHNOLOGIA ROBÓT

4.1. Kolejność wykonywania robót budowlanych

- wytyczenie geodezyjne,
- wykonanie grodzy z worków wypełnionych piaskiem i uszczelnionych folią, osadzenie studzienki zbiorczej,
- prace ziemne związane z projektowanym uformowaniem przekroju rowu w miejscu lokalizacji progu,
- zabicie ścianki szczelnej drewnianej zgodnie z projektowanymi parametrami,
- zabicie palisady,
- wykonanie umocnień odcinków rowu,
- uporządkowanie placu budowy oraz przywrócenie do stanu pierwotnego terenów przyległych,
- odbiór techniczny wykonanych prac.

4.2. Dowiązanie geodezyjne

Projektowane roboty podlegają wytyczeniu geodezyjnemu. Na mapie sytuacyjno-wysokościowej podano współrzędne geodezyjne osi projektowanych budowli.

4.3. Przygotowanie terenu pod budowę

4.3.1. Teren budowy

Lokalizacja i zorganizowanie placu budowy leży po stronie wykonawcy robót. Lokalizacja placu budowy winna być uzgodniona z Inwestorem.

Na Wykonawcy spoczywa odpowiedzialność za ochronę przekazanych mu punktów pomiarowych do chwili odbioru ostatecznego robót. Uszkodzone lub zniszczone znaki geodezyjne Wykonawca odtworzy i utrwali na własny koszt.

Wykonawca zobowiązany jest do utrzymania w czystości dróg publicznych służących do przywozu materiałów lub odwozu urobku. Tablice informacyjne będą utrzymywane przez Wykonawcę w dobrym stanie przez cały okres realizacji robót.

4.3.2. Drogi technologiczne

Do ruchu sprzętu należy wykorzystać istniejącą infrastrukturę dróg gminnych i sieć leśnych dróg technicznych. Nie przewiduje się dróg technologicznych, tymczasowych.

4.3.3. Roboty przygotowawcze

Drzewa w bezpośrednim sąsiedztwie prac należy zabezpieczyć przed uszkodzeniami. Należy ręcznie zdjąć wierzchnicę i zgromadzić na odkładzie w celu ponownego wykorzystania.

4.3.4. Roboty rozbiórkowe

Nie występują.

4.4. Prace budowlane

4.4.1. Budowa progu drewnianego

Główny element konstrukcyjny progu stanowi ściana z brusów grub. 8 cm, dł. 1,5 m, łączonych na wpust trójkątny. Górna krawędź progu wzmocniona stężeniem poziomym – krawędziakami o wymiarach 6x10 cm. Próg szerokości 50 cm. Światło przelewu progu szerokości 60 cm, dostosowane do szerokości dna rowu. Rzędna przelewu progu dostosowana do przyjętego poziomu utrzymania wody na poszczególnych rowach. Ściana progu podparta skarpą wzmacniającą z narzutu kamiennego o nachyleniu 1:2 od górnej wody oraz 1:3 od dolnej wody. Poszur o długości 2,00 m i ponur o długości 1,00 m, umocniony narzutem kamiennym na geowłókninie. Ograniczenie poszuru i ponuru palikami drewnianymi o średnicy Ø5÷6 cm i długości 80 cm. Skarpy w sąsiedztwie progu o nachyleniu 1:1÷1:2 umocnienie narzutem kamiennym grubości 15 cm na geowłókninie.

Parametry budowli:

Nr bud.	Obręb	Nr dz.	Światło b [m]	Rz. progu [m n.p.m.]	Rz. skrzydeł [m n.p.m.]	Wysokość progu [cm]	Śc. szczelna dług./wys. [m]	Współrzędne
6.1	Grotów	**310/5**	0,60	37,45	37,75	30	3,8 /1,5	X = 5848935,77 Y = 5556302,30
6.2			0,60	37,15	37,45	50	4,6 /1,5	X = 5849295,57 Y = 5556338,32

Budowlę jak i koryto poniżej projektuje się umocnić narzutem kamiennym w celu zapobieżenia rozmyciom.
Nadmiar gruntu powstały w trakcie prowadzenia robót będzie rozplantowany.

4.4.2. Budowa progu o konstrukcji faszynowo-drewnianej

Uwzględniając warunki gruntowe, na których zlokalizowana będzie budowla, przewiduje się wykonie progu o konstrukcji faszynowo-drewnianej. Główny element konstrukcyjny progu stanowi ściana z pali drewnianych o średnicy Ø20 cm, łączonych z palami Ø15 cm za pomocą

śrub. Światło przelewu progu dostosowane do szerokości dna rowu, wynosi 1,0 m. Rzędna przelewu progu dostosowana do przyjętego poziomu utrzymania wody w rowie. Próg podparty skarpą wzmacniającą z narzutu kamiennego o nachyleniu 1:2 od górnej wody oraz 1:3 od dolnej wody. Poszur o długości 3,00 m i ponur o długości 2,00 m. Ograniczenie poszuru i ponuru palikami drewnianymi o średnicy Ø5÷6 cm i długości 0,8 cm. Skarpy w sąsiedztwie progu o nachyleniu 1:1,5 umocnione wyściółką faszynową grub. 15 cm. Na dnie progu wzmacniające kiszki faszynowe przytwierdzone palikami drewnianymi Ø4-5 cm i dł. 1,0 m.

Parametry budowli:

Nr bud.	Obręb	Nr dz.	Światło b [m]	Rz. progu [m n.p.m.]	Rz. Skrzydeł [m n.p.m.]	Wysokość progu [cm]	Śc. z bali dług./wys. [m]	Współrzędne
6.3	Grotów	**44**	1,00	36,25	36,41	30	4,6 / 0,88	X = 5849799,32 Y = 5555932,33

Budowlę jak i koryto poniżej projektuje się umocnić narzutem kamiennym w celu zapobieżenia rozmyciom. Nadmiar gruntu powstały w trakcie prowadzenia robót będzie rozplantowany.

5. WYTYCZNE REALIZACJI PRZEDSIĘWZIĘCIA Z UWZGLĘDNIENIEM ASPEKTÓW OCHRONY ŚRODOWISKA

Prace budowlane należy prowadzić zgodnie z zasadami ochrony środowiska i minimalizacji strat w środowisku przyrodniczym:

- Drzewa wraz z systemami korzeniowymi, znajdujące się w sąsiedztwie prac budowlanych zabezpieczyć przed uszkodzeniami mechanicznymi.
- Teren placu budowy, zapleczy budowy, miejsc postoju maszyn oraz obszarów baz materiałowych zaopatrzyć w środki do neutralizacji rozlanych substancji niebezpiecznych dla środowiska gruntowo-wodnego, w tym ropopochodnych i płynów eksploatacyjnych. Monitorować stan techniczny pojazdów, a w przypadku wystąpienia wycieku natychmiast je neutralizować za pomocą sorbentów.
- Pojazdy lub urządzenia budowlane tankować w sposób wykluczający zanieczyszczenie paliwami środowiska gruntowo-wodnego np. poprzez zastosowanie mat sorpcyjnych i innych.
- Zdjąć warstwę ziemi urodzajnej, zgromadzić na odkładzie w celu ponownego wykorzystania.
- Na etapie robót budowlanych wprowadzić rozwiązania zabezpieczające cieki przed zasypywaniem i zanieczyszczaniem substancjami chemicznymi. W trakcie robót zachować stały przepływ poniżej prowadzonych prac.
- Odpady magazynować selektywnie. Odpady niebezpieczne gromadzić w zamkniętych, szczelnych i oznakowanych pojemnikach odpornych na działanie składników umieszczonych w nim odpadów, na utwardzonym terenie.

6. WARUNKI BEZPIECZEŃSTWA PRACY I OCHRONA PRZECIWPOŻAROWA NA BUDOWIE

Wykonawca przy realizacji zadania będzie przestrzegał przepisów w zakresie bezpieczeństwa i higieny pracy. W szczególności jest zobowiązany wykluczyć pracę personelu w warunkach niebezpiecznych, szkodliwych dla zdrowia i nie spełniających odpowiednich wymagań. Wykonawca dostarczy na budowę i będzie utrzymywał wyposażenie konieczne dla

zapewnienia bezpieczeństwa, a także zapewni wyposażenie w urządzenia socjalne oraz odzież wymaganą dla personelu zatrudnionego na placu budowy.

Zgodnie z art. 20 ust. 1 pkt. 10 Prawa budowlanego, sporządzono „Informację ogólną dotyczącą bezpieczeństwa i ochrony zdrowia", stanowiącą załącznik do projektu budowlanego.

Kierownik budowy, zgodnie art. 21a ustawy *Prawo budowlane*, jest zobowiązany (przed rozpoczęciem budowy) sporządzić, plan bezpieczeństwa i ochrony zdrowia, zwanego „*Planem bioz*", na podstawie informacji zawartych Projekcie budowlanym. „Plan bioz" należy opracować zgodnie z Rozporządzeniem Ministra Infrastruktury z dnia 23 czerwca 2003 r. w sprawie *informacji dotyczącej bezpieczeństwa i ochrony zdrowia oraz planu bezpieczeństwa i ochrony zdrowia* (DzU.2003.120.1126). Wykonawca będzie stale utrzymywał wyposażenie przeciwpożarowe w stanie gotowości, zgodnie z zaleceniami odpowiednich przepisów bezpieczeństwa przeciwpożarowego.

7. SPECYFIKACJA TECHNICZNA WYKONANIA I ODBIORU ROBÓT

Specyfikacja techniczna wykonania i odbioru robót dla niniejszej inwestycji stanowi osobny załącznik dokumentacji projektowej.

Przedmiotem specyfikacji są zalecenia dotyczące prawidłowego wykonywania robót, kontroli jakości i odbioru tych robót. Odstępstwa od jej stosowania dozwolone są pod warunkiem zachowania wymagań określonych we właściwych przypisach w tym techniczno-budowlanych, obowiązujących normach oraz warunków określonych w projekcie lub przez projektanta i inspektora nadzoru w trakcie wykonawstwa.

Inspektor nadzoru może także w trakcie wykonywania robót wprowadzać zmiany w zakresie przyjętego planu lub programu oraz harmonogramu realizacji projektu (np. zmienić tymczasowe nachylenie skarp, grubości układanych warstw, technologię zagęszczania, itp.). Powinien on współpracować z projektantem, a w szczególnych przypadkach zasięgać opinii ekspertów.

Za wymaganą jakość robót, szybkie i sprawne ich wykonanie oraz warunki bhp na budowie odpowiedzialny jest kierownik budowy lub kierownik robót.

We wszystkich przypadkach (również przy robotach nie objętych specyfikacją) należy się kierować:

- polskimi normami (PN),
- normami branżowymi (BN) warunkami technicznymi wykonania i odbioru robót,
- instrukcjami stosowania i użytkowania, dostarczanymi przez producenta wyrobów,
- przepisami budowlanymi,
- przepisami bhp.

8. UWAGI KOŃCOWE

- Wszystkie prace należy wykonywać zgodnie z obowiązującymi normami, warunkami technicznymi wykonania i odbioru robót, specyfikacją techniczną wykonania i odbioru robót oraz przy zachowaniu przepisów BHP.
- Odstępstwa od projektu muszą być bezwzględnie uzgodnione z projektantem w ramach nadzoru autorskiego i potwierdzone w imieniu Inwestora przez Inspektora Nadzoru Inwestorskiego.
- Szczegóły nie ujęte w niniejszym projekcie należy realizować zgodnie z Polskimi normami, instrukcjami wykonania i stosowania, normami branżowymi, warunkami technicznymi oraz wymogami producentów materiałów i urządzeń.

- Przy prowadzeniu robót należy uwzględnić wymagania zawarte w uzgodnieniach, opiniach i decyzjach.

W sprawach nie określonych dokumentacją obowiązują:
- warunki techniczne wykonania i odbioru robót budowlano montażowych,
- normy Polskiego Komitetu Normalizacyjnego,
- instrukcje, wytyczne, świadectwa dopuszczenia, atesty Instytutu Techniki Budowlanej,
- warunki techniczne producentów i dostawców materiałów budowlano instalacyjnych.

III. ZAŁĄCZNIKI

1) Oświadczenie projektanta i sprawdzającego o sporządzeniu projektu budowlano-wykonawczego zgodnie z obowiązującymi przepisami oraz zasadami wiedzy technicznej.
2) Decyzja o stwierdzeniu przygotowania zawodowego do pełnienia samodzielnych funkcji technicznych w budownictwie, projektanta.
3) Decyzja o stwierdzeniu przygotowania zawodowego do pełnienia samodzielnych funkcji technicznych w budownictwie, sprawdzającego.
4) Zaświadczenie o wpisie na listę członków Okręgowej Izby Inżynierów projektanta.
5) Zaświadczenie o wpisie na listę członków Okręgowej Izby Inżynierów sprawdzającego.
6) Wojewódzki Urzędu Ochrony Zabytków w Zielonej Górze, Delegatura w Gorzowie Wielkopolskim, pismo z dnia 7 września 2018 r. (pismo znak: ZA-G.5183.80.2018).
7) Okręgowy Urząd Górniczy w Poznaniu, pismo z dnia 16 sierpnia 2018 r. (pismo znak: POZ.016.14.2018.WL).
8) Decyzja o środowiskowych uwarunkowaniach zgody na realizację przedsięwzięcia (pismo znak: GG.6220.8.2018).
9) Pozwolenie wodnoprawne wydane przez Dyrektora Zarządu Zlewni w Pile Państwowego Gospodarstwa Wodnego Wody Polskie.

Oświadczenie

Stosownie do art. 20 ust. 4 *Prawa budowlanego* – ustawa z dnia 7 lipca 1994 r. z późniejszymi zmianami, projektant i sprawdzający oświadczają, że projekt budowlany:

Budowa obiektów małej retencji w Nadleśnictwie Karwin – opracowanie dokumentacji projektowo-kosztorysowej – część nr 3
„Mała retencja Mokradki (zadanie nr 10-13-1.2-06)”

jest sporządzony zgodnie z obowiązującymi przepisami oraz zasadami wiedzy technicznej i jest kompletny z punktu widzenia celu, któremu ma służyć.

Projektant	Sprawdzający
dr inż. Tomasz Alankiewicz **upr. nr: WKP/0252/ZOOK/10** *specjalność:* **konstrukcyjno-budowlana**	**mgr inż. Maciej Wojtkowiak** **upr. bud.: WKP/0213/ZOOK/06** **specjalność: konstrukcyjno-budowlana**

Poznań, grudzień 2018 r.

WIELKOPOLSKA
OKRĘGOWA
IZBA
INŻYNIERÓW
BUDOWNICTWA

OKRĘGOWA KOMISJA KWALIFIKACYJNA

sygn. akt WOIIB-OKK-KP-0054-340/2010

Poznań, dnia 21 grudnia 2010 r.

DECYZJA

Na podstawie art. 24 ust. 1 pkt 2 ustawy z dnia 15 grudnia 2000 r. o samorządach zawodowych architektów, inżynierów budownictwa oraz urbanistów (Dz.U. z 2001 r. Nr 5 poz. 42, z późn. zm.) i art. 12 ust. 1 pkt 1, art.12 ust. 3 i 4, art. 13 ust. 1 pkt.1, oraz ust. 4, art. 14 ust.1 pkt 2 ustawy z dnia 7 lipca 1994 r. Prawo budowlane (tekst jednolity: Dz. U. z 2006 r. Nr 156 poz. 1118 z późn. zm.) oraz § 17 ust. 2 i 3 rozporządzenia Ministra Transportu i Budownictwa z dnia 28 kwietnia 2006 r. w sprawie samodzielnych funkcji technicznych w budownictwie (Dz. U. Nr 83 poz. 578)

decyzją Okręgowej Komisji Kwalifikacyjnej WOIIB
otrzymuje

Pan
Tomasz Paweł Alankiewicz

magister inżynier
kierunek: Inżynieria Środowiska
urodzony dnia 14 września 1971 r. w Poznaniu

UPRAWNIENIA BUDOWLANE
nr ewidencyjny WKP/0252/ZOOK/10

do projektowania w zakresie ograniczonym
w specjalności konstrukcyjno-budowlanej

UZASADNIENIE

W związku z uwzględnieniem w całości żądania strony, na podstawie art. 107 § 4 K.p.a. odstępuje się od uzasadnienia decyzji. Zakres nadanych uprawnień budowlanych wskazano na odwrocie decyzji.

Pouczenie

1. Podstawą do wykonywania samodzielnych funkcji technicznych w budownictwie stanowi wpis do centralnego rejestru Głównego Inspektora Nadzoru Budowlanego oraz wpis na listę członków właściwej izby samorządu zawodowego.
2. Od niniejszej decyzji służy odwołanie do Krajowej Komisji Kwalifikacyjnej Polskiej Izby Inżynierów Budownictwa w Warszawie, za pośrednictwem Wielkopolskiej Okręgowej Izby Inżynierów Budownictwa w Poznaniu w terminie 14 dni od daty jej doręczenia.

WIELKOPOLSKA OKRĘGOWA IZBA INŻYNIERÓW BUDOWNICTWA

Skład orzekający
Okręgowej Komisji Kwalifikacyjnej

Przewodniczący – dr inż. Daniel Pawlicki: .....

Członek Komisji – dr inż. Andrzej Barczyński:.....

Członek Komisji – mgr inż. Szczepan Mikurenda:.....

Na podstawie art.12 ust.1 pkt 1 i 5 ustawy Prawo budowlane Pan Tomasz Paweł Alankiewicz jest upoważniony w specjalności konstrukcyjno-budowlanej do:
- projektowania i sprawowania nadzoru autorskiego,
- sprawowania kontroli technicznej utrzymania obiektów budowlanych

w zakresie ograniczonym.

Zgodnie z § 17 ust.2 rozporządzenia Ministra Transportu i Budownictwa z dnia 28 kwietnia 2006 r. w sprawie samodzielnych funkcji technicznych w budownictwie niniejsze uprawnienia upoważniają do projektowania obiektu budowlanego o kubaturze do 1000 m³ oraz:

1) o wysokości do 12 m nad poziomem terenu, do 3 kondygnacji nadziemnych i o wysokości kondygnacji do 4,8 m;
2) posadowionego na głębokości do 3 m poniżej poziomu terenu, bezpośrednio na stabilnym gruncie nośnym;
3) przy rozpiętości elementów konstrukcyjnych do 6 m i wysięgu wsporników do 2 m;
4) niezawierajacego elementów wstępnie sprężanych na budowie;
5) niewymagającego uwzględnienia wpływu eksploatacji górniczej.

W/w ograniczenia zgodnie z § 17 ust.3 rozporządzenia Ministra Transportu i Budownictwa z dnia 28 kwietnia 2006 r. nie dotyczą obiektów budowlanych gospodarki wodnej i melioracji wodnych.

Na podstawie § 15 rozporządzenia Ministra Transportu i Budownictwa z dnia 28 kwietnia 2006 r. w sprawie samodzielnych funkcji technicznych w budownictwie, uprawnienia do projektowania stanowią podstawę do sporządzania projektów zagospodarowania działki lub terenu w zakresie danej specjalności.

PRZEWODNICZĄCY
Okręgowej Komisji Kwalifikacyjnej
Wielkopolskiej Okręgowej Izby Inżynierów Budownictwa
dr inż. Daniel Pawlicki

Otrzymują:
1. Pan Tomasz Paweł Alankiewicz
   60-688 Poznań, ul. Os. J.III Sobieskiego 23/5
2. Okręgowa Rada Izby
3. Główny Inspektor Nadzoru
   Budowlanego
4. a/a

WIELKOPOLSKA
OKRĘGOWA
IZBA
INŻYNIERÓW
BUDOWNICTWA

OKRĘGOWA KOMISJA KWALIFIKACYJNA

WOIB-OKK-KP-0354-219/2006

Poznań, dnia 18 grudnia 2006 r.

DECYZJA

Na podstawie art. 24 ust. 1 pkt 2 ustawy z dnia 15 grudnia 2000 r. o samorządach zawodowych architektów, inżynierów budownictwa oraz urbanistów (Dz.U. z 2001 r. Nr 5 poz. 42, z późn. zm.) i art. 12 ust. 1 pkt 1, art.12 ust. 3 i 4, art.13 ust. 1 pkt.1, oraz ust. 4, art. 14 ust.1 pkt 2 ustawy z dnia 7 lipca 1994 r. Prawo budowlane (tekst jednolity: Dz. U. z 2006 r. Nr 156 poz. 1118) oraz § 17 ust. 2 i 3 rozporządzenia Ministra Transporta i Budownictwa z dnia 28 kwietnia 2006 r. w sprawie samodzielnych funkcji technicznych w budownictwie (Dz. U. Nr 83 poz. 578)

decyzją Okręgowej Komisji Kwalifikacyjnej WOIIB
otrzymuje

Pan
Maciej Paweł Wojtkowiak
magister inżynier
kierunek: Inżynieria Środowiska
urodzony dnia 30 marca 1978 r. w Poznaniu

UPRAWNIENIA BUDOWLANE
nr ewidencyjny WKP/0213/ZOOK/06

do projektowania w zakresie ograniczonym
w specjalności konstrukcyjno-budowlanej

UZASADNIENIE

W związku z uwzględnieniem w całości żądania strony, na podstawie art. 107 § 4 K.p.a. odstępuje się od uzasadnienia decyzji. Zakres nadanych uprawnień budowlanych wskazano na odwrocie decyzji.

Pouczenie

1. Podstawą do wykonywania samodzielnych funkcji technicznych w budownictwie stanowi wpis do centralnego rejestru Głównego Inspektora Nadzoru Budowlanego oraz na wpis na listę członków właściwej izby samorządu zawodowego.
2. Od niniejszej decyzji służy odwołanie do Krajowej Komisji Kwalifikacyjnej Polskiej Izby Inżynierów Budownictwa w Warszawie, za pośrednictwem Wielkopolskiej Okręgowej Komisji Kwalifikacyjnej Wielkopolskiej Okręgowej Izby Inżynierów Budownictwa w Poznaniu w terminie 14 dni od daty jej doręczenia.

Skład orzekający
Okręgowej Komisji Kwalifikacyjnej

Przewodniczący – dr inż. Daniel Pawlicki: .....

Członek Komisji – dr inż. Andrzej Barczyński: .....

Członek Komisji – mgr inż. Szczepan Mikurenda: .....

58

Na podstawie art.12 ust.1 pkt 1 i 5 ustawy Prawo budowlane Pan Maciej Paweł Wojtkowiak jest upoważniony w specjalności konstrukcyjno-budowlanej do:
- projektowania i sprawowania nadzoru autorskiego,
- sprawowania kontroli technicznej utrzymania obiektów budowlanych

w zakresie ograniczonym.

Zgodnie z § 17 ust.2 rozporządzenia Ministra Transportu i Budownictwa z dnia 28 kwietnia 2006 r. w sprawie samodzielnych funkcji technicznych w budownictwie niniejsze uprawnienia upoważniają do projektowania obiektu budowlanego o kubaturze do 1000 m³ oraz:

1) o wysokości do 12 m nad poziomem terenu, do 3 kondygnacji nadziemnych i o wysokości kondygnacji do 4,8 m;
2) posadowionego na głębokości do 3 m poniżej poziomu terenu, bezpośrednio na stabilnym gruncie nośnym;
3) przy rozpiętości elementów konstrukcyjnych do 6 m i wysięgu wsporników do 2 m;
4) niezawierajacego elementów wstępnie sprężanych na budowie;
5) niewymagającego uwzględnienia wpływu eksploatacji górniczej

W/w ograniczenia zgodnie z § 17 ust.3 rozporządzenia Ministra Transportu i Budownictwa z dnia 28 kwietnia 2006 r. nie dotyczą obiektów budowlanych gospodarki wodnej i melioracji wodnych.

Na podstawie § 15 rozporządzenia Ministra Transportu i Budownictwa z dnia 28 kwietnia 2006 r. w sprawie samodzielnych funkcji technicznych w budownictwie, uprawnienia do projektowania stanowią podstawę do sporządzania projektów zagospodarowania działki lub terenu w zakresie danej specjalności.

PRZEWODNICZĄCY
Okręgowej Komisji Kwalifikacyjnej
Wielkopolskiej Okręgowej Izby Inżynierów Budownictwa

dr inż. Daniel Pawlicki

Otrzymują:
1. Pan Maciej Paweł Wojtkowiak
   60-688 Poznań os. Jana III Sobieskiego 10/30
2. Okręgowa Rada Izby
3. Główny Inspektor Nadzoru Budowlanego
4. a/a

POLSKA
IZBA
INŻYNIERÓW
BUDOWNICTWA

Zaświadczenie
o numerze weryfikacyjnym:

WKP-8LM-ZDV-9S4 *

Pan Tomasz Alankiewicz o numerze ewidencyjnym WKP/BO/0204/11
adres zamieszkania os. J.III.Sobieskiego 23/5, 60-688 Poznań
jest członkiem Wielkopolskiej Okręgowej Izby Inżynierów Budownictwa i posiada wymagane ubezpieczenie od odpowiedzialności cywilnej.
Niniejsze zaświadczenie jest ważne do dnia 2018-12-31.

Zaświadczenie zostało wygenerowane elektronicznie i opatrzone bezpiecznym podpisem elektronicznym weryfikowanym przy pomocy ważnego kwalifikowanego certyfikatu w dniu 2018-06-26 roku przez:

Jerzy Stroński, Przewodniczący Rady Wielkopolskiej Okręgowej Izby Inżynierów Budownictwa.

(Zgodnie art. 5 ust 2 ustawy z dnia 18 września 2001 r. o podpisie elektronicznym (Dz. U. 2001 Nr 130 poz. 1450) dane w postaci elektronicznej opatrzone bezpiecznym podpisem elektronicznym weryfikowanym przy pomocy ważnego kwalifikowanego certyfikatu są równoważne pod względem skutków prawnych dokumentom opatrzonym podpisami własnoręcznymi.)

* Weryfikację poprawności danych w niniejszym zaświadczeniu można sprawdzić za pomocą numeru weryfikacyjnego zaświadczenia na stronie Polskiej Izby Inżynierów Budownictwa www.piib.org.pl lub kontaktując się z biurem właściwej Okręgowej Izby Inżynierów Budownictwa.

Podpis jest prawidłowy

POLSKA
IZBA
INŻYNIERÓW
BUDOWNICTWA

Zaświadczenie

o numerze weryfikacyjnym:

WKP-ESQ-LP8-U8N *

Pan Maciej Paweł Wojtkowiak o numerze ewidencyjnym WKP/BO/0149/07
adres zamieszkania ul. Janusza Meissnera 2 B/13, 60-408 Poznań
jest członkiem Wielkopolskiej Okręgowej Izby Inżynierów Budownictwa i posiada wymagane ubezpieczenie od odpowiedzialności cywilnej.
Niniejsze zaświadczenie jest ważne do dnia 2019-03-31.

Zaświadczenie zostało wygenerowane elektronicznie i opatrzone bezpiecznym podpisem elektronicznym weryfikowanym przy pomocy ważnego kwalifikowanego certyfikatu w dniu 2018-09-21 roku przez:

Jerzy Stroński, Przewodniczący Rady Wielkopolskiej Okręgowej Izby Inżynierów Budownictwa.

(Zgodnie art. 5 ust 2 ustawy z dnia 18 września 2001 r. o podpisie elektronicznym (Dz. U. 2001 Nr 130 poz. 1450) dane w postaci elektronicznej opatrzone bezpiecznym podpisem elektronicznym weryfikowanym przy pomocy ważnego kwalifikowanego certyfikatu są równoważne pod względem skutków prawnych dokumentom opatrzonym podpisami własnoręcznymi.)

* Weryfikację poprawności danych w niniejszym zaświadczeniu można sprawdzić za pomocą numeru weryfikacyjnego zaświadczenia na stronie Polskiej Izby Inżynierów Budownictwa www.piib.org.pl lub kontaktując się z biurem właściwej Okręgowej Izby Inżynierów Budownictwa.

Podpis jest prawidłowy

LUBUSKI WOJEWÓDZKI KONSERWATOR ZABYTKÓW
Wojewódzki Urząd Ochrony Zabytków w Zielonej Górze
Delegatura w Gorzowie Wielkopolskim
ul. Kosynierów Gdyńskich 75
66-400 Gorzów Wielkopolski

tel. 95 7200 521, fax 95 7200 346
www.lwkz.pl; delegatura.gorzow@lwkz.pl

Gorzów Wlkp. 07. 09. 2018

ZA-G.5183.80.2018

Hydroprojekt Sp. z o.o.
Biuro Studiów i Projektów Budownictwa Wodnego
ul. Grunwaldzka 21, 60-783 Poznań

Dotyczy: wniosku nr4961/2018 Hydroprojekt Sp. z o.o. w Poznaniu z dnia 10. 08. 2018 r. (wpłynął w dniu 16. 08. 2018 r.) w sprawie uzgodnienia w zakresie ochrony konserwatorskiej obszaru inwestycji polegającej na budowie obiektów małej retencji w Nadleśnictwie Karwin, na terenie działek nr ewid. 326, 233/13, 235/2, 324, 44, 310/3 - obręb 0027 Grotów, działek nr ewid. 72/2 i 81/2 - obręb 0019 Rąpin oraz działki nr ewid. 209/1 - obręb 0026 Lubiatów, gm. Drezdenko, zgodnie z załącznikami graficznymi

Lubuski Wojewódzki Konserwator Zabytków w Zielonej Górze, Delegatura w Gorzowie Wlkp., w nawiązaniu do przedmiotowego wniosku oraz w związku z art. 92 ust. 6 Ustawy z dnia 23 lipca 2003 r. o ochronie zabytków i opiece nad zabytkami (t.j.: Dz. U. z 2017 r. poz. 2187 ze zm.) informuje, że na terenie planowanej inwestycji budowy obiektów małej retencji w Nadleśnictwie Karwin na obszarze gm. Drezdenko:

- Jeleń na terenie działek nr ewid.: 326, 233/13, 235/2 - obręb 0027 Grotów,
- Morawy na działce nr ewid. 324 - obręb 0027 Grotów,
- Moderwiza na działce nr ewid. 209/1 - obręb 0026 Lubiatów
- Mokradki na działkach nr ewid. 44 i 310/3 - obręb 0027 Grotów,
- Grabowy Kąt na działce nr ewid. 72/2 - obręb 0019 Rąpin,
- Czarny las na działce nr 81/2 - obręb 0019 Rąpin,

nie występują stanowiska archeologiczne, jak również inne obiekty, podlegające ochronie na podstawie ustawy o ochronie zabytków i opiece nad zabytkami.

Jednakże wykonawca inwestycji winien być poinformowany o procedurze postępowania w przypadku ujawnienia przedmiotu, który posiada cechy zabytku: zgodnie z art. 32 ust. 1 Ustawy z dnia 23 lipca 2003 r. o ochronie zabytków i opiece nad zabytkami (t.j.: Dz. U. z 2017 r. poz. 2187 ze zm.) *„Kto w trakcie prowadzenia robót budowlanych lub ziemnych, odkrył przedmiot, co, do którego istnieje przypuszczenie, iż jest on zabytkiem, jest obowiązany: 1) wstrzymać wszelkie roboty mogące uszkodzić lub zniszczyć odkryty przedmiot; 2) zabezpieczyć, przy użyciu dostępnych środków, ten przedmiot i miejsce jego odkrycia; 3) niezwłocznie zawiadomić o tym właściwego wojewódzkiego konserwatora zabytków, a jeśli nie jest to możliwe, właściwego wójta (burmistrza, prezydenta miasta); 4) wójt (burmistrz, prezydent miasta) jest obowiązany niezwłocznie, nie dłużej niż w terminie 3 dni, przekazać wojewódzkiemu konserwatorowi zabytków przyjęte zawiadomienie, o którym mowa w ust. 1 pkt 3."*

Wojewódzki Urząd Ochrony Zabytków
w Zielonej Górze
Delegatura w Gorzowie Wlkp.
ul. Kosynierów Gdyńskich 75
66-400 Gorzów Wlkp.
tel. 95 7200 521, fax 95 7200 346
Z up. Lubuskiego Wojewódzkiego
Konserwatora Zabytków
mgr Teresa Witkowska
starszy inspektor ochrony zabytków

Okręgowy Urząd Górniczy w Poznaniu
[illegible] Poznań
[illegible] fax (61) [illegible]

Poznań, 16 sierpnia 2018 r.

POZ.016.14.2018.WL
265310 31 2018

Hydroprojekt Sp. z o.o.
ul. Grunwaldzka 21
60-783 Poznań

Dotyczy: wskazania terenów górniczych w ramach przedsięwzięcia : „Budowa obiektów małej retencji opracowanie dokumentacji projektowo-Kosztorysowej ".

W odpowiedzi na Państwa pismo 495/2018 z dnia 10.08.2018r. (data wpływu do tutejszego Urzędu 10.08.2018r.) informuję, że tutejszy Urząd nie udziela informacji o występujących złożach kopalin i terenach górniczych.

Informacje dotyczące złóż kopalin udostępnia Państwowy Instytut Geologiczny, który administruje „Rejestrem Obszarów Górniczych" prowadzonym przez Ministra Środowiska.
PIG m.in. udostępnia, nadzoruje i wykonuje odpisy i wyciągi z księgi rejestrowej oraz nanosi granice obszarów na mapę.
Wszelkich informacji można zasięgnąć na stronie internetowej instytutu www. pgi. gov.pl.

Według danych dostępnych w tutejszym Urzędzie na wskazanym obszarze nie występują obszary i tereny górnicze. Wyjątkiem jest działka nr 235/2 w obrębie 0027 Grotów położona w całości na obszarze i terenie górniczym Lubiatów I utworzonym dla wydobycia gazu ziemnego i ropy naftowej. Wszelkich informacji można zasięgnąć u przedsiębiorcy górniczego tj. Polskie Górnictwo Naftowe i Gazownictwo S.A. Oddział w Zielonej Górze , ul. Bohaterów Westerplatte 15, 65-034 Zielona Góra (tel. 68 3291341).

Z upoważnienia Dyrektora
Okręgowego Urzędu Górniczego
[illegible]

Otrzymują:

1 x Hydroprojekt Sp. z o.o.
ul. Grunwaldzka 21
60-783 Poznań

1 x Okręgowy Urząd Górniczy
w Poznaniu
ul. Gdyńska 45
61 – 016 Poznań – a/a

Załącznik:
1x lokalizacja dz. 235/2 w obrębie 0027 Grotów
na portalu Polska e mapa.net
1x informacje o koncesji z bazy MIDAS
Państwowego Instytutu Geologicznego

w Drezdenku

estrzennej

Wybrano: Lubiatów I, 2/2/219b

Rodzaj decyzji	Decyzja	Data wydania	Wyda
Ustanawiająca	NR:15/2004	2004-11-30	Minister Środowiska
Zmieniająca	Z1 DGiKGe-4771-4/1908/08/MS	2008-02-29	Minister Środowiska
Zmieniająca	Z1 DGiKGw-4771-6/25671/12/BG	2012-07-02	Minister Środowiska

Lista obszarów górniczych

GIS_ID	Obszar górniczy	Nr w rejestrze	Powierzchnia (m2)
7878	Lubiatów I	2/2/219b	23 726 990,00 a
7877	Lubiatów	2/2/219	8 735 315,00 a
1703	Lubiatów I	2/2/219a	23 722 543,00 a

Obszar górniczy

Nazwa: Lubiatów I

Nr w rejestrze: 2/2/219b

Organ nadzoru: Okręgowy Urząd Górniczy - Poznań

Miejscowość: [illegible]

Powierzchnia: 23 726 990 m2

Status: aktualny

Uwagi merytoryczne:

Uwagi techniczne:

Data likwidacji:

BURMISTRZ
DREZDENKA
ul. Warszawska 1
66-530 Drezdenko

Drezdenko, dnia 04.02.2019 r.

GG.6220.8.2018

D E C Y Z J A
o środowiskowych uwarunkowaniach

Na podstawie art. 71 ust.2 pkt. 2, art.75 ust.1 pkt.4, art.84 i art.85 ustawy z dnia 3 października 2008 r. o udostępnianiu informacji o środowisku i jego ochronie, udziale społeczeństwa w ochronie środowiska oraz ocenach oddziaływania na środowisko (t.j. D.U. z 2018 r., poz. 2081 ze zm.) §3 ust. 1 pkt. 66 lit. a Rozporządzenia Rady Ministrów z dnia 9 listopada 2010 r. w sprawie przedsięwzięć mogących znacząco oddziaływać na środowisko (Dz. U. z 2016 r., poz. 71) oraz art. 104 ustawy z dnia 14 czerwca 1960 r. Kodeks postępowania administracyjnego (t. j. Dz. U. z 2018 r., poz. 2096 ze zm.) po rozpatrzeniu wniosku Nadleśnictwa Karwin ul. Pierwszej Brygady 18, 66-530 Drezdenko, w imieniu którego działa pełnomocnik Pani Ewa Zielińska BSiPBW „HYDROPROJEKT" Sp. z o. o. w sprawie wydania decyzji o środowiskowych uwarunkowaniach zgody na realizację przedsięwzięcia mogącego potencjalnie znacząco oddziaływać na środowisko pn.

"Budowa obiektów małej retencji w Nadleśnictwie Karwin – opracowanie dokumentacji projektowo-kosztorysowej" - część nr 3

orzekam

1. Stwierdzam brak potrzeby przeprowadzania oceny oddziaływania na środowisko przedsięwzięcia pn.:"Budowa obiektów małej retencji w Nadleśnictwie Karwin – opracowanie dokumentacji projektowo-kosztorysowej" - część nr 3
2. Charakterystyka przedsięwzięcia określająca środowiskowe uwarunkowania realizacji przedsięwzięcia jest załącznikiem niniejszej decyzji i stanowi jej integralną część.
3. Podczas realizacji inwestycji należy spełnić następujące warunki i wymagania:
   a) prace budowlane należy prowadzić w sposób eliminujący zanieczyszczenia gleb i wód gruntowych. Nie należy dopuszczać do zanieczyszczenia substancjami ropopochodnymi i olejowymi. W przypadku ewentualnych wycieków substancji ropopochodnych zanieczyszczone miejsce należy jak najszybciej oczyścić przy użyciu sorbentów substancji ropopochodnych.
   b) ścieki bytowe powstające w trakcie realizacji należy gromadzić w zainstalowanych na terenie budowy przenośnych urządzeniach sanitarnych i systematycznie przekazywać odbiorcom.
   c) odpady powstające w trakcie prac budowlanych należy magazynować (o ile jest to niezbędne) w granicach terenu należącego do inwestora. Wyodrębnione i zorganizowane miejsce na gromadzenie odpadów z zastosowaniem selekcji musi być zlokalizowane na nieprzepuszczalnym i odwodnionym podłożu, zabezpieczonym przed wpływem czynników atmosferycznych, zapobiegającym możliwości przedostania się do środowiska gruntowo-wodnego zanieczyszczonych substancji.
   d) podczas prac należy korzystać ze sprzętu budowlanego najnowszej generacji spełniający normy środowiskowe Rozporządzenia Ministra Środowiska z dnia 14 czerwca 2007 r. w sprawie dopuszczalnych poziomów hałasu w środowisku (t.j. Dz.U. z 2014 r. poz. 112).

Uzasadnienie

Analizowane przedsięwzięcie zgodnie z §3 ust. 1 pkt 66 lit. a Rozporządzenia Rady Ministrów z dnia 9 listopada 2010 r. *w sprawie przedsięwzięć mogących znacząco oddziaływać na środowisko* (t.j. Dz. U. z 2016 r., poz. 71), zaliczone zostało do przedsięwzięć mogących potencjalnie znacząco oddziaływać na środowisko, jako budowla piętrząca wodę inna niż wymienione w § 2 ust. 1 pkt 35 i 36 rozporządzenia znajdująca się na obszarach objętych formami ochrony przyrody, o których mowa w art. 6 ust. 1 pkt 1-5, 8 i 9 ustawy z dnia 16 kwietnia 2004 r. o ochronie przyrody, lub w otulinach form ochrony przyrody, o których mowa w art. 6 ust. 1 pkt 1-3 tej ustawy, z wyłączeniem budowli piętrzących wodę na wysokość mniejszą niż 1 m realizowanych na podstawie planu ochrony, planu zadań ochronnych lub zadań ochronnych ustanowionych dla danej formy ochrony przyrody.

W myśl art. 71 ust. 2 pkt 2 ustawy z dnia z dnia 3 października 2008 r. o udostępnieniu informacji o środowisku i jego ochronie, udziale społeczeństwa w ochronie środowiska oraz ocenach oddziaływania na środowisko (t. j. Dz. U. z 2018 r., poz. 2081) – dalej ustawa o ooś, dla planowanych przedsięwzięć mogących potencjalnie znacząco oddziaływać na środowisko, wymagane jest uzyskanie decyzji o środowiskowych uwarunkowaniach przed wydaniem decyzji wymienionych w art. 72 ust. 1 lub dokonaniem zgłoszenia określonego w art. 72 ust. 1a ustawy o ooś.

Dla przedsięwzięć mogących potencjalnie znacząco oddziaływać na środowisko, dla których obowiązek przeprowadzenia oceny oddziaływania na środowisko może być stwierdzony na podstawie art. 63 ust. 1 ustawy o ooś, organem właściwym w sprawie wydania decyzji o środowiskowych uwarunkowaniach, zgodnie z art. 75 ust. 1 pkt 4 ustawy o ooś jest Burmistrz Drezdenka.

Przedmiotowa inwestycja polegać ma na budowie 7 drewnianych zastawek i 3 progów na istniejących rowach leśnych oraz ich oczyszczeniu bezpośrednio w sąsiedztwie budowli. W ramach inwestycji do zrealizowania zaplanowane zostały zadania:

- 10-13-1.2-03 – „Mała retencja Jeleń";
- 10-13-1.2-04 – „Mała retencja Morawy";
- 10-13-1.2-05 – „Mała retencja Moderwiza";
- 10-13-1.2-06 – „Mała retencja Mokradki";
- 10-13-1.2-07 – „Mała retencja Grabowy Kąt";
- 10-13-1.2-09 – „Mała retencja Czarny Las".

Wszystkie realizowane zadania zakładają podniesienie zwierciadła wody w rowach do 80 cm. Przedsięwzięcie prowadzone ma być na działkach o nr ewid. 326, 233/13, 235/2, 324, 310/5, 44 obr. Grotów, 209/1 obr. Lubiatów, 72/2, 81/2 obr. Rąpin, gmina Drezdenko, powiat strzelecko-drezdenecki, województwo lubuskie. Teren inwestycji nie jest objęty miejscowym planem zagospodarowania przestrzennego.

Według karty informacyjnej przedsięwzięcia głównym celem realizacji przedsięwzięcia jest zwiększenie małej retencji śródleśnej wód na terenie Nadleśnictwa Karwin poprzez czasowe przetrzymanie (zretencjonowanie) wód, w tym wód opadowych i roztopowych. Innymi celami dla planowanego przedsięwzięcia jest korzystne wpłynięcie na stan środowiska przez:

- tworzenie stałej retencji,
- poprawę jakości wody,
- ochronę przed erozją (zahamowanie gwałtownego spływu wód),
- stabilizację lokalnych zasobów wód gruntowych, zwiększenie różnorodności biologicznej,
- wpływ na zmianę szaty roślinnej powodując szybszy jej wzrost w zasięgu oddziaływania zbiornika,
- zmianę mikroklimatu najbliższego otoczenia,
- urozmaicenie walorów krajobrazowych.

Zgodnie z art. 64 ust. 1 ustawy o ooś Burmistrz Drezdenka zwrócił się dnia 09.10.2018 r. do Regionalnego Dyrektora Ochrony Środowiska w Gorzowie Wlkp., Państwowego

Powiatowego Inspektora Sanitarnego w Drezdenku oraz do Dyrektora Zarządu Zlewni Państwowego Gospodarstwa Wodnego Wody Polskie w Pile o wyrażenie opinii w sprawie konieczności przeprowadzenia oceny oddziaływania planowanego przedsięwzięcia na środowisko oraz określenia ewentualnego zakresu raportu.

Dyrektor Regionalnego Zarządu Gospodarki Wodnej w Bydgoszczy, Państwowego Gospodarstwa Wodnego Wody Polskie pismem znak BD.RZŚ.435.152.2018.KS z dnia 29.10.2018 r. (data wpływu 31.10.2018 r.) odmówił wydania opinii w przedmiotowej sprawie, po stwierdzeniu że przedmiotowe przedsięwzięcie nie zalicza się do przedsięwzięć mogących potencjalnie znacząco oddziaływać na środowisko.

Państwowy Powiatowy Inspektor Sanitarny w Drezdenku pismem znak NZ.771.20.2018 z dnia 5 listopada 2018 r. (data wpływu 05.11.2018 r.) wyraził opinię iż dla przedmiotowego przedsięwzięcia nie ma potrzeby przeprowadzenia oceny oddziaływania na środowisko.

Regionalny Dyrektor Ochrony Środowiska w Gorzowie Wlkp. pismem znak WZŚ.4220.260.2018.KS z dnia 30.10.2018 r. (data wpływu 31.10.2018 r.) wyraził opinię, że dla przedmiotowego przedsięwzięcia zachodzi konieczność przeprowadzenia oceny oddziaływania na środowisko.

Teren przedmiotowego przedsięwzięcia położony na obszarze Specjalnej Ochrony Ptaków Natura 2000 (PLB300015 Puszcza Notecka).

Wszystkie rowy leśne, na których przewidziana jest realizacja inwestycji nie są zewidencjonowanymi śródlądowymi wodami płynącymi (wykształciły się samoczynnie w lokalnych zaniżeniach terenowych). W większości są to rowy śródleśne, w których występuje okresowy przepływ wód. W obecnej chwili w miejscach tych woda pochodząca głównie z opadów atmosferycznych gromadzi się w rowach oraz w części przypadków w niewielkich zagłębieniach terenowych. Ukształtowanie terenu powoduje jej szybki odpływ, co niekorzystnie wpływa na lokalny ekosystem (brak możliwości czasowego przetrzymania powoduje szybką utratę tych zasobów).

Podczas realizacji inwestycji spodziewać się można wystąpienia niewielkich uciążliwości tj. hałas i spaliny, które pochodzić będą od pracujących maszyn (koparek, koparko-spycharek) i urządzeń przy pracach budowlanych. Uciążliwości te będą miały charakter krótkotrwały, przemijający i ustąpią po zakończeniu etapu budowy. Roboty budowlane prowadzone mają być w ciągu dnia. Ponadto sprzęt powinien być sprawny, posiadać szczelny obieg paliwa, chłodzenia, hydrauliki, posiadać aktualne przeglądy i dopuszczenia do robót. Tankowanie sprzętu mechanicznego odbywać się ma poza terenem budowy oraz poza obszarami cennymi pod względem przyrodniczym. Plac budowy powinien zostać wyposażony w pomieszczenia socjalne dla pracowników z zapleczem sanitarnym. Na etapie eksploatacji nie będzie występować zapotrzebowanie na wodę, surowce, paliwa oraz energię.

Z opisu przedstawionego przez wnioskodawcę w karcie informacyjnej przedsięwzięcia wynika, iż obszary te są obecnie przesuszone wskutek obniżenia się poziomu wód gruntowych. Głównym założeniem przedsięwzięcia jest zahamowanie tempa odpływu wód, a tym samym poprawa warunków siedliskowych i zahamowanie degradacji mokradeł. Budowa zastawek i progów jest uzasadniona ze względu na konieczność zachowania optymalnego poziomu wody gruntowej niezbędnego do zachowania życia biologicznego.

Zgodnie z treścią art 6 ust. 4 i ust. 9b ustawy o gospodarce nieruchomościami z dnia 21 sierpnia 1997 r. (t. j. Dz. U. z 2018 r., poz. 2204) *„celami publicznymi w rozumieniu ustawy są"*, min. *„budowa oraz utrzymanie obiektów i urządzeń służących ochronie środowiska, (...)"* oraz *„ochrona zagrożonych wyginięciem gatunków roślin i zwierząt lub siedlisk przyrodniczych"*, do których zalicza się m.in. budowę zastawek o wysokości piętrzenia do 0,80 m, służących poprawie warunków hydrologicznych, narażonych na negatywne skutki suszy hydrologicznej obszarów hydrogenicznych, siedlisk leśnych i nieleśnych. Na podstawie przedstawionej dokumentacji należy uznać, że inwestycja spełnia obydwa wymogi, ponieważ obejmuje zarówno budowę obiektów, jak i urządzeń służących ochronie środowiska, w tym ochronie przyrody, jak również stanowi bezpośrednie działania ochronne, wykonywane w ramach realizowanej aktywnej ochrony ginących gatunków.

Opiniowany projekt planuje się zlokalizować w granicach obszaru Natura 2000: Obszar Specjalnej Ochrony Ptaków „Puszcza Notecka". Obejmuje bezpośrednie działania ochronne, zmierzające do utrzymania i odtwarzania właściwego stanu ochrony przedmiotów ochrony Natura 2000.

W związku z powyższym należy uznać, iż realizacja przedmiotowego działania nie przyczyni się do wystąpienia znacząco negatywnego oddziaływania, uniemożliwiającego lub utrudniającego osiągnięcie celów Dyrektywy Parlamentu Europejskiego i Rady 2009/147/WE z dnia 30 listopada 2009 roku w sprawie ochrony dzikiego ptactwa w granicach występowania gatunków Natura 2000 i ich siedlisk z załącznika I Obszaru Specjalnej Ochrony Ptaków PLB300015 „Puszcza Notecka", przyczyniając się tym samym do utrzymania sprawnie funkcjonującej, spójnej ekologicznie, Europejskiej Sieci Natura 2000.

W przypadku zidentyfikowania, we obrębie prowadzonych prac chronionych gatunków roślin, grzybów lub zwierząt oraz powstania konieczności zniszczenia ich stanowisk bądź siedlisk, Wnioskodawca, przed przystąpieniem do robót, obowiązany jest uzyskać stosowną decyzję Regionalnego Dyrektora Ochrony Środowiska w Gorzowie Wielkopolskim zezwalającą, w uzasadnionych przypadkach, na odstąpienie od zakazów, obowiązujących wobec gatunków chronionych i ich siedlisk.

Celem przedsięwzięcia jest zwiększenie retencji wodnej, służące ochronie rzadkich ekosystemów leśnych i mokradłowych, obszarów cennych przyrodniczo. Obiekty te służą racjonalnej gospodarce leśnej. Retencja wodna zlokalizowana w obszarze źródliskowym cieku, poprzez wydłużenie czasu odpływu wody ze zlewni wpłynie na wzrost zasobów wód gruntowych. Realizacja planowanej inwestycja, poprzez powstanie nowego, płytkiego zbiornika wodnego wpłynie na utrzymanie bądź zwiększenie bioróżnorodności w tym obszarze. Powstające lokalne przegłębienia w dnie koryta cieku będą stanowić dogodne miejsca zimowania płazów. Do budowy obiektu będą wykorzystane głównie materiały i surowce naturalne w postaci drewna, kamienia oraz gruntu rodzimego. Inwestor deklaruje, że większość prac budowlanych zostanie wykonana ręcznie.

Oddziaływanie inwestycji na środowisko będzie odbywać się głównie na etapie realizacji przedsięwzięcia. W okresie prowadzenia prac budowlanych sprowadzać się ono będzie do uciążliwości związanych ze wzrostem ruchu samochodów ciężarowych dostarczających komponenty budowlane i wywożących odpady oraz z pracą urządzeń i maszyn budowlanych. Uciążliwości związane będą z emisją gazów i pyłów do powietrza oraz hałasu powstającego w wyniku pracy maszyn i urządzeń. Odpowiednia organizacja pracy oraz użytkowanie atestowanego i sprawnego sprzętu, prowadzenie gospodarki odpadami (głównie z grupy 17, 15 i 20) i ściekami bytowymi, spowoduje minimalizację negatywnego wpływu na otoczenie. Wyżej wymienione uciążliwości będą miały charakter krótkotrwały, nieznaczący, lokalny, odwracalny i ograniczony wyłącznie do prac budowlanych.

Na etapie eksploatacji przedsięwzięcie nie będzie powodować emisji zanieczyszczeń do powietrza, hałasu, ścieków oraz odpadów.

W rejonie inwestycji nie zrealizowano oraz nie planuje się realizacji innych przedsięwzięć, których oddziaływanie mieściłoby się w obszarze oddziaływania planowanego przedsięwzięcia. W związku z powyższym nie stwierdzono możliwości kumulacji oddziaływań z innymi przedsięwzięciami.

Planowanego przedsięwzięcia nie dotyczy art. 248 ustawy z dnia 27 kwietnia 2001 r. - Prawo ochrony środowiska (t.j. Dz.U. z 2018 r., poz. 799 ze zm.) o zakładach stwarzających zagrożenie wystąpienia poważnej awarii przemysłowej, nie jest również wymienione wśród obiektów, dla których można utworzyć obszar ograniczonego użytkowania, o którym mowa w art. 135 ust. 1 w/cyt. ustawy. Ryzyko wystąpienia katastrofy naturalnej czy budowlanej, przy zaplanowanej technologii i zakresie prac, ocenia się jako bardzo niskie. Ze względu na

lokalizację oraz zakres przedsięwzięcia nie zachodzi również ryzyko transgranicznego oddziaływania na środowisko. Przedsięwzięcie, zarówno w fazie realizacji, jak i eksploatacji nie będzie wpływało na zmiany klimatu w rejonie inwestycji.

Po przeanalizowaniu załączonej dokumentacji, biorąc pod uwagę kartę informacyjną przedsięwzięcia, a także ze względu na łączne uwarunkowania, o których mowa w art. 63 ust. 1 ustawy o ooś, Burmistrz Drezdenka stwierdził brak konieczności przeprowadzenia oceny oddziaływania na środowisko.

W związku z powyższym oraz w oparciu o cytowane na wstępie przepisy postanowiono jak w sentencji.

Pouczenie

1. Od niniejszego postanowienia stronom przysługuje prawo wniesienia odwołania do Samorządowego Kolegium Odwoławczego w Gorzowie Wlkp. Odwołanie wnosi się za pośrednictwem Burmistrza Drezdenka, w terminie 14 dni od dnia otrzymania decyzji. Strona może w trakcie biegu terminu do wniesienia odwołania zrzec się prawa do wniesienia odwołania wobec organu administracji publicznej, który wydał decyzję. Z dniem doręczenia organowi administracji publicznej oświadczenia o zrzeczeniu się prawa do wniesienia odwołania przez ostatnią ze stron postępowania, decyzja staje się ostateczna i prawomocna.
2. Decyzja o środowiskowych uwarunkowaniach wiąże organ wydający decyzje, o których mowa w art. 72 ust 1 ustawy z dnia 3 października 2008 r. o udostępnieniu informacji o środowisku i jego ochronie, udziale społeczeństwa w ochronie środowiska oraz ocenach oddziaływania na środowisko (t. j. Dz. U. z 2018 r., poz. 2081 ze zm.).
3. Decyzję o środowiskowych uwarunkowaniach dołącza się do wniosku o wydanie decyzji, o których mowa w art. 72 ust 1 ustawy z dnia 3 października 2008 r. o udostępnieniu informacji o środowisku i jego ochronie, udziale społeczeństwa w ochronie środowiska oraz ocenach oddziaływania na środowisko (t. j. Dz. U. z 2018 r., poz. 2081 ze zm.); złożenie wniosku powinno nastąpić w terminie 4 lat od dnia, w którym decyzja o środowiskowych uwarunkowaniach stała się ostateczna, z zastrzeżeniem pkt 4.
4. Złożenie wniosku może nastąpić w terminie 6 lat od dnia, w którym decyzja o środowiskowych uwarunkowaniach stała się ostateczna, o ile strona, która złożyła wniosek o wydanie decyzji o środowiskowych uwarunkowaniach, lub podmiot, na który została przeniesiona ta decyzja, otrzymali, przed upływem terminu, o którym mowa w pkt. 2, który wydał decyzję o środowiskowych uwarunkowaniach, stanowisko, że realizacja planowanego przedsięwzięcia przebiega etapowo oraz nie zmieniły się warunki określone w tej decyzji. Zajęcie stanowiska następuje w drodze postanowienia.

Załącznik decyzji stanowi:

1. Charakterystyka przedsięwzięcia

Otrzymują:

1. Pani Ewa Zielińska
   BSiPBW „HYDROPROJEKT" Sp. z o.o.
   ul. Grunwaldzka 21
   60-783 Poznań
2. Strony postępowania zgodnie z art. 49 Kpa poprzez obwieszczenie
3. a/a.

Do wiadomości:

1. Regionalny Dyrektor Ochrony Środowiska, ul. Jagiellończyka 13, 66-400 Gorzów Wlkp.
2. Państwowy Powiatowy Inspektor Sanitarny w Drezdenku, ul. Chrobrego 11, 66-530 Drezdenko
3. Dyrektor Regionalnego Zarządu Gospodarki Wodnej w Bydgoszczy, Państwowego Gospodarstwa Wodnego Wody Polskie, Al. Adama Mickiewicza 15, 85-071 Bydgoszcz

Pobrano opłatę skarbową w wysokości 205,00 zł na podstawie ustawy z dnia 16 listopada 2006 r. o opłacie skarbowej (Dz. U. z 2018 r., poz. 1044 ze zm.)

GMINA DREZDENKO

z up. Burmistrza

Dorota Nowak
Kierownik Referatu Gospodarki Gminnej
i Ochrony Środowiska

Załącznik
do decyzji o środowiskowych
uwarunkowaniach
znak: GG.6220.8.2018
z dnia 04.02.2019 r.

CHARAKTERYSTYKA PLANOWANEGO PRZEDSIĘWZIĘCIA ZGODNIE Z ART. 84 UST. 2 USTAWY O UDOSTĘPNIANIU INFORMACJI O ŚRODOWISKU I JEGO OCHRONIE, UDZIALE SPOŁECZEŃSTWA W OCHRONIE ŚRODOWISKA ORAZ O OCENACH ODDZIAŁYWANIA NA ŚRODOWISKO (t. j. Dz. U. z 2018 r., poz. 2081 ze zm.)

Nazwa przedsięwzięcia:
„Budowa obiektów małej retencji w Nadleśnictwie Karwin – opracowanie dokumentacji projektowo-kosztorysowej " - część nr 3

Inwestycja zlokalizowana jest w województwie lubuskim, powiecie strzelecko-drezdeneckim, na terenie gminy Drezdenko.

Przedmiotowa inwestycja polegać ma na budowie 7 drewnianych zastawek i 3 progów na istniejących rowach leśnych oraz ich oczyszczeniu bezpośrednio w sąsiedztwie budowli. W ramach inwestycji do zrealizowania zaplanowane zostały zadania:
- 10-13-1.2-03 – „Mała retencja Jeleń";
- 10-13-1.2-04 – „Mała retencja Morawy";
- 10-13-1.2-05 – „Mała retencja Moderwiza";
- 10-13-1.2-06 – „Mała retencja Mokradki";
- 10-13-1.2-07 – „Mała retencja Grabowy Kąt";
- 10-13-1.2-09 – „Mała retencja Czarny Las".

Wszystkie realizowane zadania zakładają podniesienie zwierciadła wody w rowach do 80 cm. Przedsięwzięcie prowadzone ma być na działkach o nr ewid. 326, 233/13, 235/2, 324, 310/5, 44 obr. Grotów, 209/1 obr. Lubiatów, 72/2, 81/2 obr. Rąpin, gmina Drezdenko, powiat strzelecko-drezdenecki, województwo lubuskie. Teren inwestycji nie jest objęty miejscowym planem zagospodarowania przestrzennego.

Zadanie realizowane w całości będzie na gruntach Nadleśnictwa Karwin.

Według karty informacyjnej przedsięwzięcia głównym celem realizacji przedsięwzięcia jest zwiększenie małej retencji śródleśnej wód na terenie Nadleśnictwa Karwin poprzez czasowe przetrzymanie (zretencjonowanie) wód, w tym wód opadowych i roztopowych. Innymi celami dla planowanego przedsięwzięcia jest korzystne wpłynięcie na stan środowiska przez:
- tworzenie stałej retencji,
- poprawę jakości wody,

- ochronę przed erozją (zahamowanie gwałtownego spływu wód),
- stabilizację lokalnych zasobów wód gruntowych, zwiększenie różnorodności biologicznej, wpływ na zmianę szaty roślinnej powodując szybszy jej wzrost w zasięgu oddziaływania zbiornika,
- zmianę mikroklimatu najbliższego otoczenia,
- urozmaicenie walorów krajobrazowych.
- ochronę przed suszami
- zwiększenie zasobów wód podziemnych

z up. Burmistrza

Dorota Nowak
Kierownik Referatu Gospodarki Gminnej
i Ochrony Środowiska

Piła, 31 maja 2019 r.

Państwowe
Gospodarstwo Wodne
Wody Polskie

Zarząd Zlewni
w Pile

BD.ZUZ.2.421.98.2019.AI

D E C Y Z J A

Na podstawie art. 14 ust. 4, art. 17 ust. 1 pkt 4, art. 35 ust. 3 pkt 2, art. 388 ust. 1 pkt 1, art. 389 pkt 1 i pkt 6, art. 395 ust. 11, art. 397 ust. 1 i ust. 3 pkt 2, art. 400 ust. 1 i ust. 6, art. 403 ust. 1 i ust. 2, art. 407 ust. 1 i ust. 2, art. 408, art. 409 ust. 1 i ust. 2, art. 414 ust. 1 pkt 3 ustawy z dnia 20 lipca 2017 r. Prawo wodne (Dz. U. z 2018 r., poz. 2268 ze zm.) oraz art. 104 i 107 § 1-3 ustawy z dnia 14 czerwca 1960 r. Kodeks postępowania administracyjnego (t.j Dz. U. z 2018 r., poz. 2096), po rozpatrzeniu wniosku Państwowego Gospodarstwa Leśnego Lasy Państwowe Nadleśnictwo Karwin, ul. Pierwszej Brygady 18, 66-530 Drezdenko, z dnia 05 marca 2019 r. (wpływ do Zarządu Zlewni Wód Polskich w Pile w dniu 06 marca 2019 r.), złożonego przez:
pełnomocnika Panią Ewę Zielińską
Biuro Studiów i Projektów Budownictwa Wodnego „HYDROPROJEKT" Sp. z o.o.
ul. Grunwaldzka 21
60-783 Poznań

DYREKTOR
ZARZĄDU ZLEWNI WÓD POLSKICH W PILE
orzeka:

I. Udzielić Państwowemu Gospodarstwu Leśnemu Lasy Państwowe Nadleśnictwo Karwin, ul. Pierwszej Brygady 18, 66-530 Drezdenko, dla potrzeb inwestycji pn.: „Budowa obiektów małej retencji w Nadleśnictwie Karwin – opracowanie dokumentacji projektowo – kosztorysowej – część nr 3", w ramach którego realizowane jest zadanie pn.: „Kompleksowy projekt adaptacji lasów i leśnictwa do zmian klimatu – mała retencja oraz przeciwdziałanie erozji wodnej na terenach nizinych", **pozwolenia wodnoprawnego na:**

1. wykonanie urządzeń wodnych:

1.1. zastawki drewnianej w km 16+630 cieku Lubiatka (Mała retencja Jeleń zadanie nr 10-13-1.2-03):

a) lokalizacja: działka o nr ewid. 235/2, obręb Lubiatów, gm. Drezdenko, powiat strzelecko-drezdenecki,
b) współrzędne geodezyjne: X: 5844249.38 Y: 5557056.84,
c) szerokość przelewu: 1,0 m,
d) rzędna górnej krawędzi zastawki: 47,20 m n.p.m.,
e) rzędna dna zastawki: 46,55 m n.p.m.;

1.2. zastawki drewnianej w km 15+950 cieku Lubiatka (Mała retencja Jeleń zadanie nr 10-13-1.2-03):

a) lokalizacja: działka o nr ewid. 233/13, obręb Lubiatów, gm. Drezdenko, powiat strzelecko-drezdenecki,
b) współrzędne geodezyjne: X: 5844556.59 Y: 5557700.88,
c) szerokość przelewu: 1,0 m,
d) rzędna górnej krawędzi zastawki: 46,60 m n.p.m.,
e) rzędna dna zastawki: 45,95 m n.p.m.;

1.3. **zastawki drewnianej w km 14+780 cieku Lubiatka (Mała retencja Jeleń zadanie nr 10-13-1.2-03):**

a) lokalizacja: działka o nr ewid. 326, obręb Lubiatów, gm. Drezdenko, powiat strzelecko-drezdenecki,

b) współrzędne geodezyjne: X: 5845542.30 Y: 5557315.65,

c) szerokość przelewu: 1,0 m,

d) rzędna górnej krawędzi zastawki: 42,25 m n.p.m.,

e) rzędna dna zastawki: 41,05 m n.p.m.;

2. **wykonanie przebudowy urządzeń wodnych:**

2.1. **zastawki drewnianej w hm 0+07 rowu śródleśnego (Mała retencja Morawy zadanie nr 10-13-1.2-04):**

a) lokalizacja: działka o nr ewid. 324, obręb Grotów, gm. Drezdenko, powiat strzelecko-drezdenecki,

b) współrzędne geodezyjne: X: 5845760.37 Y: 5555444.55,

c) szerokość przelewu: 0,6 m,

d) rzędna górnej krawędzi zastawki: 35,43 m n.p.m.,

e) rzędna dna zastawki: 35,08 m n.p.m.;

2.2. **zastawki drewnianej w hm 4+90 rowu śródleśnego (Mała retencja Moderwiza zadanie nr 10-13-1.2-05):**

a) lokalizacja: działka o nr ewid. 209/1, obręb Lubiatów, gm. Drezdenko, powiat strzelecko-drezdenecki,

b) współrzędne geodezyjne: X: 5844713.14 Y: 5554365.39,

c) szerokość przelewu: 0,6 m,

d) rzędna górnej krawędzi zastawki: 43,80 m n.p.m.,

e) rzędna dna zastawki: 43,15 m n.p.m.;

2.3. **zastawki drewnianej w hm 3+53 rowu śródleśnego (Mała retencja Grabowy Kąt zadanie nr 10-13-1.2-07):**

a) lokalizacja: działka o nr ewid. 72/2, obręb Rąpin, gm. Drezdenko, powiat strzelecko-drezdenecki,

b) współrzędne geodezyjne: X: 5851033.51 Y: 5555000.55,

c) szerokość przelewu: 0,6 m,

d) rzędna górnej krawędzi zastawki: 31,10 m n.p.m.,

e) rzędna dna zastawki: 30,20 m n.p.m.;

2.4. **zastawki drewnianej w hm 0+77 rowu śródleśnego (Mała retencja Czarny Las zadanie nr 10-13-1.2-09):**

a) lokalizacja: działka o nr ewid. 81/2, obręb Rąpin, gm. Drezdenko, powiat strzelecko-drezdenecki,

b) współrzędne geodezyjne: X: 5849862.95 Y: 5551828.44,

c) szerokość przelewu: 0,6 m,

d) rzędna górnej krawędzi zastawki: 29,00 m n.p.m.,

e) rzędna dna zastawki: 28,35 m n.p.m.;

2.5. **progu drewniano – kamiennego w hm 20+13 rowu śródleśnego (Mała retencja Mokradki zadanie nr 10-13-1.2-06):**

a) lokalizacja: działka o nr ewid. 310/5, obręb Rąpin, gm. Drezdenko, powiat strzelecko-drezdenecki,

b) współrzędne geodezyjne: X: 5848935.77 Y: 5556302.30,

c) szerokość przelewu: 0,6 m,

d) rzędna progu: 37,45 m n.p.m.,

e) wysokość progu: 30,00 cm;

2.6. **progu drewniano – kamiennego w hm 16+67 rowu śródleśnego (Mała retencja Mokradki zadanie nr 10-13-1.2-06):**

a) lokalizacja: działka o nr ewid. 310/5, obręb Rąpin, gm. Drezdenko, powiat strzelecko-drezdenecki,

b) współrzędne geodezyjne: X: 5849295.57 Y: 5556338.32,

c) szerokość przelewu: 0,6 m,

d) rzędna progu: 37,15 m n.p.m.,

e) wysokość progu: 50,00 cm;

2.7. **progu faszynowo - drewnianego w hm 9+42 rowu śródleśnego (Mała retencja Mokradki zadanie nr 10-13-1.2-06):**

a) lokalizacja: działka o nr ewid. 44, obręb Grotów, gm. Drezdenko, powiat strzelecko-drezdenecki,

b) współrzędne geodezyjne: X: 5849799.32 Y: 5555932.33,
c) szerokość przelewu: 1,0 m,
d) rzędna progu: 36,25 m n.p.m.,
e) wysokość progu: 30,00 cm;

3. **usługi wodne** polegające na piętrzeniu i retencjonowanie wód powierzchniowych płynących cieku Lubiatka w okresie całorocznym, za pomocą:

3.1. zastawki drewnianej w km 16+630 cieku Lubiatka:
- lokalizacja: działka o nr ewid. 235/2, obręb Lubiatów, gm. Drezdenko, powiat strzelecko – drezdenecki),
- poziom piętrzenia: NPP=Max PP 47,02 m n.p.m.,
- wysokość piętrzenia: 0,45 m,
- retencja korytowa: 200,00 m^3,
- cel piętrzenia: retencja;

3.2. zastawki drewnianej w km 15+950 cieku Lubiatka:
- lokalizacja: działka o nr ewid. 233/13, obręb Lubiatów, gm. Drezdenko, powiat strzelecko – drezdenecki,
- poziom piętrzenia: NPP=Max PP 46,47 m n.p.m.,
- wysokość piętrzenia: 0,50 m,
- retencja korytowa: 86,00 m^3,
- cel piętrzenia: retencja;

3.3. zastawki drewnianej w km 14+780 cieku Lubiatka:
- lokalizacja: działka o nr ewid. 326, obręb Lubiatów, gm. Drezdenko, powiat strzelecko – drezdenecki,
- poziom piętrzenia: NPP=Max PP 41,87 m n.p.m.,
- wysokość piętrzenia: 0,80 m,
- retencja korytowa: 145,00 m^3,
- cel piętrzenia: retencja;

II. Pozwolenie wodnoprawne na wykonanie urządzeń wodnych wygasa, jeżeli wnioskodawca nie rozpoczął wykonywania urządzeń wodnych w terminie 3 lat od dnia, w którym pozwolenie wodnoprawne na wykonanie tych urządzeń stało się ostateczne.

III. Pozwolenie wodnoprawne na usługę wodną obejmującą piętrzenie i retencjonowanie wód powierzchniowych płynących, udziela się na okres 30 lat, liczony od dnia, w którym decyzja stała się ostateczna.

IV. **Zobowiązać** uprawnionego niniejszą decyzją do:

1. Wykonania inwestycji zgodnie z dokumentacją stanowiącą podstawę wydania niniejszej decyzji;
2. Utrzymania urządzeń wodnych w dobrym stanie technicznym;
3. Monitorowania stanu technicznego i wpływu na środowisko wykonanych obiektów;
4. Zamontowania bolca stalowego w:
- ściance zastawki w km 16+630 cieku Lubiatka na rzędnej NPP – 47,02 m n.p.m.,
- ściance zastawki w km 15+950 cieku Lubiatka na rzędnej NPP – 46,47 m.n.p.m.,
- ściance zastawki w km 14+780 cieku Lubiatka na rzędnej NPP – 41,87 m.n.p.m;
5. Wystąpienia, przed rozpoczęciem prac, do Dyrektora Regionalnego Zarządu Gospodarki Wodnej Wód Polskich w Bydgoszczy, al. A. Mickiewicza 15, 85-071 Bydgoszcz, zgodnie z art. 261 ust. 2 ustawy z dnia 20 lipca 2017 r. Prawo wodne, z wnioskiem o zawarcie umowy użytkowania gruntów pokrytych wodami.
6. Pokrycia szkód osobom trzecim, jeśliby takie wystąpiły w związku z niniejszym pozwoleniem wodnoprawnym.

V. **Zastrzec, że:**

1. Pozwolenie wodnoprawne nie rodzi praw do nieruchomości i urządzeń wodnych koniecznych do jego realizacji oraz nie narusza prawa własności i uprawnień osób trzecich przysługujących wobec tych nieruchomości i urządzeń;
2. Pozwolenie wodnoprawne może zostać cofnięte lub ograniczone bez odszkodowania, jeżeli zajdą przesłanki wynikające z przepisów obowiązującego prawa;
3. Zakres obowiązków ustalony w niniejszej decyzji może ulec rozszerzeniu w terminie późniejszym, jeśli zajdzie potrzeba uzupełnienia dodatkowymi obowiązkami;
4. Wnioskodawcy, który nie uzyskał praw do nieruchomości lub urządzeń koniecznych do realizacji pozwolenia wodnoprawnego, nie przysługuje roszczenie o zwrot nakładów poniesionych w związku z otrzymaniem pozwolenia (art. 393 ust. 5 ustawy Prawo wodne);
5. Za wszelkie szkody związane z udzielonym pozwoleniem odpowiada uprawniony do niniejszej decyzji;
6. Wszystkie prace związane z przedmiotowym pozwoleniem należy prowadzić zgodnie z obowiązującymi przepisami prawa;
7. Niniejsza decyzja winna być zawsze dostępna organom kontroli;
8. Niniejsza decyzja nie zwalnia Wnioskodawcy z przestrzegania wymagań określonych w przepisach odrębnych.

Uzasadnienie

Państwowe Gospodarstwo Leśne Lasy Państwowe Nadleśnictwo Karwin, ul. Pierwszej Brygady 18, 66-530 Drezdenko, reprezentowane przez pełnomocnika Panią Ewę Zielińską z Biura Studiów i Projektów Budownictwa Wodnego „HYDROPROJEKT" Sp. z o.o., ul. Grunwaldzka 21, 60-783 Poznań, wnioskiem z dnia 05 marca 2019 r. (wpływ do Zarządu Zlewni Wód Polskich w Pile w dniu 06 marca 2019 r.), zwróciło się do Dyrektora Zarządu Zlewni Wód Polskich w Pile, o wydanie dla zadania pn.: „Budowa obiektów małej retencji w Nadleśnictwie Karwin – opracowanie dokumentacji projektowo – kosztorysowej - część nr 3", realizowanego w ramach projektu „Kompleksowy projekt adaptacji lasów i leśnictwa do zmian klimatu – mała retencja oraz przeciwdziałanie erozji wodnej na terenach nizinnych", pozwolenia wodnoprawnego na:

1. wykonanie urządzeń wodnych:

a) zastawki drewnianej w km 16+630 cieku Lubiatka (Mała retencja Jeleń zadanie nr 10-13-1.2-03), z lokalizacją na działce o nr ewid. 235/2, obręb Lubiatów, gm. Drezdenko, powiat strzelecko-drezdenecki,

b) zastawki drewnianej w km 15+950 cieku Lubiatka (Mała retencja Jeleń zadanie nr 10-13-1.2-03), z lokalizacją na działce o nr ewid. 233/13, obręb Lubiatów, gm. Drezdenko, powiat strzelecko-drezdenecki,

c) zastawki drewnianej w km 14+780 cieku Lubiatka (Mała retencja Jeleń zadanie nr 10-13-1.2-03), z lokalizacją na działce o nr ewid. 326, obręb Lubiatów, gm. Drezdenko, powiat strzelecko-drezdenecki,

2. wykonanie przebudowy urządzeń wodnych:

a) zastawki drewnianej w hm 0+07 rowu śródleśnego (Mała retencja Morawy zadanie nr 10-13-1.2-04), z lokalizacją na działce o nr ewid. 324, obręb Grotów, gm. Drezdenko, powiat strzelecko-drezdenecki,

b) zastawki drewnianej w hm 4+90 rowu śródleśnego (Mała retencja Moderwiza zadanie nr 10-13-1.2-05), z lokalizacją na działce o nr ewid. 209/1, obręb Lubiatów, gm. Drezdenko, powiat strzelecko-drezdenecki,

c) zastawki drewnianej w hm 3+53 rowu śródleśnego (Mała retencja Grabowy Kąt zadanie nr 10-13-1.2-07), z lokalizacją na działce o nr ewid. 72/2, obręb Rąpin, gm. Drezdenko, powiat strzelecko-drezdenecki,

d) zastawki drewnianej w hm 0+77 rowu śródleśnego (Mała retencja Czarny Las zadanie nr 10-13-1.2-09), z lokalizacją na działce o nr ewid. 81/2, obręb Rąpin, gm. Drezdenko, powiat strzelecko-drezdenecki,

e) progu drewniano – kamiennego w hm 20+13 rowu śródleśnego (Mała retencja Mokradki zadanie nr 10-13-1.2-06), z lokalizacją na działce o nr ewid. 310/5, obręb Rąpin, gm. Drezdenko, powiat strzelecko-drezdenecki,

f) progu drewniano – kamiennego w hm 16+67 rowu śródleśnego (Mała retencja Mokradki zadanie nr 10-13-1.2-06), z lokalizacją na działce o nr ewid. 310/5, obręb Rąpin, gm. Drezdenko, powiat strzelecko-drezdenecki,

g) progu faszynowo - drewnianego w hm 9+42 rowu śródleśnego (Mała retencja Mokradki zadanie nr 10-13-1.2-06), z lokalizacją na działce o nr ewid. 44, obręb Grotów, gm. Drezdenko, powiat strzelecko-drezdenecki;

3. usługi wodne obejmujące piętrzenie i retencjonowanie wód powierzchniowych płynących na powierzchni cieku Lubiatka w okresie całorocznym, za pomocą:

3.1. zastawki drewnianej w km 16+630 cieku Lubiatka:

- lokalizacja: działka o nr ewid. 235/2, obręb Lubiatów, gm. Drezdenko, powiat strzelecko – drezdenecki),
- poziom piętrzenia: NPP=Max PP 47,02 m n.p.m.,
- wysokość piętrzenia: 0,45 m,
- retencja korytowa: 200,00 m^3,
- cel piętrzenia: retencja,

3.2. zastawki drewnianej w km 15+950 cieku Lubiatka:

- lokalizacja: działka o nr ewid. 233/13, obręb Lubiatów, gm. Drezdenko, powiat strzelecko – drezdenecki,
- poziom piętrzenia: NPP=Max PP 46,47 m n.p.m.,
- wysokość piętrzenia: 0,50 m,
- retencja korytowa: 86,00 m^3,
- cel piętrzenia: retencja,

3.3. zastawki drewnianej w km 14+780 cieku Lubiatka:

- lokalizacja: działka o nr ewid. 326, obręb Lubiatów, gm. Drezdenko, powiat strzelecko – drezdenecki,
- poziom piętrzenia: NPP=Max PP 41,87 m n.p.m.,
- wysokość piętrzenia: 0,80 m,
- retencja korytowa: 145,00 m^3,
- cel piętrzenia: retencja.

Zgodnie z art. 407 ust. 2 i art. 408 ustawy z dnia 20 lipca 2017 r. Prawo wodne do wniosku dołączono operat wodnoprawny z oznaczeniem daty jego wykonania wraz z opisem prowadzenia zamierzonej działalności niezawierającym określeń specjalistycznych, wykonany w formie opisowej i graficznej, a także na elektronicznym nośniku danych, opracowany przez Panią mgr inż. Ewę Zielińską i Pana dr inż. Tomasza Alankiewicz z firmy Biuro Studiów i Projektów Budownictwa Wodnego „HYDROPROJEKT" Sp. z o.o., ul. Grunwaldzka 21, 60-783 Poznań, w miesiącu lutym 2019 r., decyzję Burmistrza Gminy Drezdenko z dnia 04 lutego 2019 r., znak: GG.6220.8.2018 o środowiskowych uwarunkowaniach stwierdzającej brak potrzeby przeprowadzenia oceny oddziaływania na środowisko oraz decyzję Burmistrza Gminy Drezdenko z dnia 14 lutego 2019 r., znak: BU.6733.1.2019 o ustaleniu lokalizacji inwestycji celu publicznego.

Dyrektor Zarządu Zlewni Wód Polskich w Pile, pismem z dnia 16 kwietnia 2019 r., znak: BD.ZUZ.2.421.98.2019.AI, powiadomił strony o wszczęciu postępowania administracyjnego i na podstawie art. 10 § 1 K.p.a. o możliwości zapoznania się z dokumentacją oraz przedstawienia swojego stanowiska, jak również powiadomił o możliwości wypowiedzenia się, co do zebranych dowodów i materiałów oraz do zgłoszonych żądań. Informację o wszczęciu postępowania administracyjnego podano również do publicznej wiadomości. Żadna ze stron nie skorzystała z przysługującego prawa.

Zgodnie z art. 36 § 1 K.p.a., Dyrektor Zarządu Zlewni Wód Polskich w Pile, pismem z dnia 16 kwietnia 2019 r., znak: BD.ZUZ.2.421.98.2019.AI, przedłużył termin wydania niniejszej decyzji do dnia 31 maja 2019 r.

Zgodnie z art. 397 ust. 1 i ust. 3 pkt 2 ustawy z dnia 20 lipca 2017 r. Prawo wodne organem właściwym do wydania pozwolenia wodnoprawnego jest dyrektor zarządu zlewni Wód Polskich.

Przedmiotową inwestycję planuje się wykonać w celu zwiększenia retencji wodnej, służącej ochronie rzadkich ekosystemów leśnych i mokradłowych. Retencja wodna zlokalizowana w obszarze źródliskowym cieku, poprzez wydłużenie czasu odpływu wody ze zlewni wpłynie na wzrost zasobów wód gruntowych. Rowy, na których przewidziana jest realizacja inwestycji są to rowy śródleśne, w których występuje okresowy przepływ wód. W obecnej chwili w miejscach tych woda pochodząca głównie z opadów atmosferycznych gromadzi się w rowach oraz w niewielkich zagłębieniach terenowych. Ukształtowanie terenu powoduje jej szybki odpływ, co niekorzystnie wpływa na lokalny ekosystem (brak możliwości czasowego przetrzymania powoduje szybką utratę tych zasobów).

Zgodnie z art. 395 ust. 11 ustawy z dnia 20 lipca 2017 r. Prawo wodne, pozwolenie wodnoprawne albo zgłoszenia nie wymaga zatrzymywanie wody w rowach.

Zgodnie z art. 389 pkt 6 w/w ustawy, na wykonanie urządzeń wodnych, wymagane jest uzyskanie pozwolenia wodnoprawnego.

Zgodnie z art. 17 ust. 4 ustawy Prawo wodne przepisy dotyczące wykonania urządzeń wodnych – stosuje się odpowiednio do przebudowy tych urządzeń, z wyłączeniem robót związanych z utrzymywaniem urządzeń wodnych w celu zachowania ich funkcji.

Zgodnie z art. 400 ust. 6 ustawy Prawo wodne obowiązek ustalenia czasu obowiązywania nie dotyczy pozwoleń na wykonywanie urządzeń wodnych.

Zgodnie z art. 414 ust. 1 pkt 3 w/w ustawy pozwolenie wodnoprawne wygasa, jeżeli zakład nie rozpoczął wykonywania urządzeń wodnych w terminie 3 lat od dnia, w którym pozwolenie wodnoprawne na wykonanie tych urządzeń stało się ostateczne.

Za podstawę wydania niniejszej decyzji przyjęto operat wodnoprawny pn.: „Budowa obiektów małej retencji w Nadleśnictwie Karwin – opracowanie dokumentacji projektowo – kosztorysowej – część 3", wykonany w lutym 2019 r. Operat został opracowany w zakresie wystarczającym dla celu jakiemu ma służyć.

Po przeanalizowaniu akt sprawy oraz przeprowadzeniu postępowania administracyjnego ustalono, że spełnione są wymagania określone dla tego rodzaju przedsięwzięcia. W związku z tym nie istnieją żadne przeszkody do wydania decyzji w podanym zakresie i na ustalonych warunkach.

W związku z powyższym orzeczono jak w sentencji.

Pouczenie

Od niniejszej decyzji służy stronom prawo wniesienia odwołania do Dyrektora Regionalnego Zarządu Gospodarki Wodnej Wód Polskich w Bydgoszczy, al. A. Mickiewicza 15, 85-071 Bydgoszcz, za pośrednictwem Dyrektora Zarządu Zlewni Wód Polskich w Pile, ul. Motylewska 7, 64-920 Piła, w terminie 14 dni od daty jej doręczenia.

Zgodnie z art. 127a ustawy z dnia 14 czerwca 1960 r. Kodeks postępowania administracyjnego, strony w trakcie biegu terminu do wniesienia odwołania, mogą zrzec się prawa do wniesienia odwołania. Z dniem doręczenia Dyrektorowi Zarządu Zlewni Wód Polskich w Pile oświadczenia o zrzeczeniu się prawa do wniesienia odwołania przez ostatnią ze stron postępowania, decyzja taje się ostateczna i prawomocna.

Zgodnie z ustawą z dnia 20 lipca 2017 r. Prawo Wodne (Dz. U. z 2018 r., poz. 2268 ze zm.) za wydanie niniejszego pozwolenia pobrano opłatę w wysokości 1 770,72 zł oraz zgodnie z ustawą z dnia 16 listopada 2006 r. o opłacie skarbowej (Dz. U. z 2018 r., poz. 1044) pobrano opłatę skarbową za pełnomocnictwo w wysokości 17,00 zł. Dowody wpłat dołączono do akt sprawy.

DYREKTOR

Roman Tomasz

Otrzymują:

1. Pełnomocnik Pani Ewa Zielińska Biuro Studiów i Projektów Budownictwa Wodnego „HYDROPROJEKT" Sp. z o.o., ul. Grunwaldzka 21, 60-783 Poznań.
2. PGW Wody Polskie RZGW w Bydgoszczy , al. A. Mickiewicza 15, 85-071 Bydgoszcz.
3. a/a

Do wiadomości:

1. Urząd Miasta i Gminy w Drezdenku ul. Warszawska 1, 66-530 Drezdenko.
2. Starostwo Powiatowe w Strzelcach Krajeńskich, ul. Ks. St. Wyszyńskiego 7, 66-500 Strzelce Krajeńskie.
3. PGW Wody Polskie RZGW w Bydgoszczy , al. A. Mickiewicza 15, 85-071 Bydgoszcz (SIGW).
4. Nadzór Wodny w Drezdenku, ul. Portowa 21, 66-530 Drezdenko.
5. ZUO.

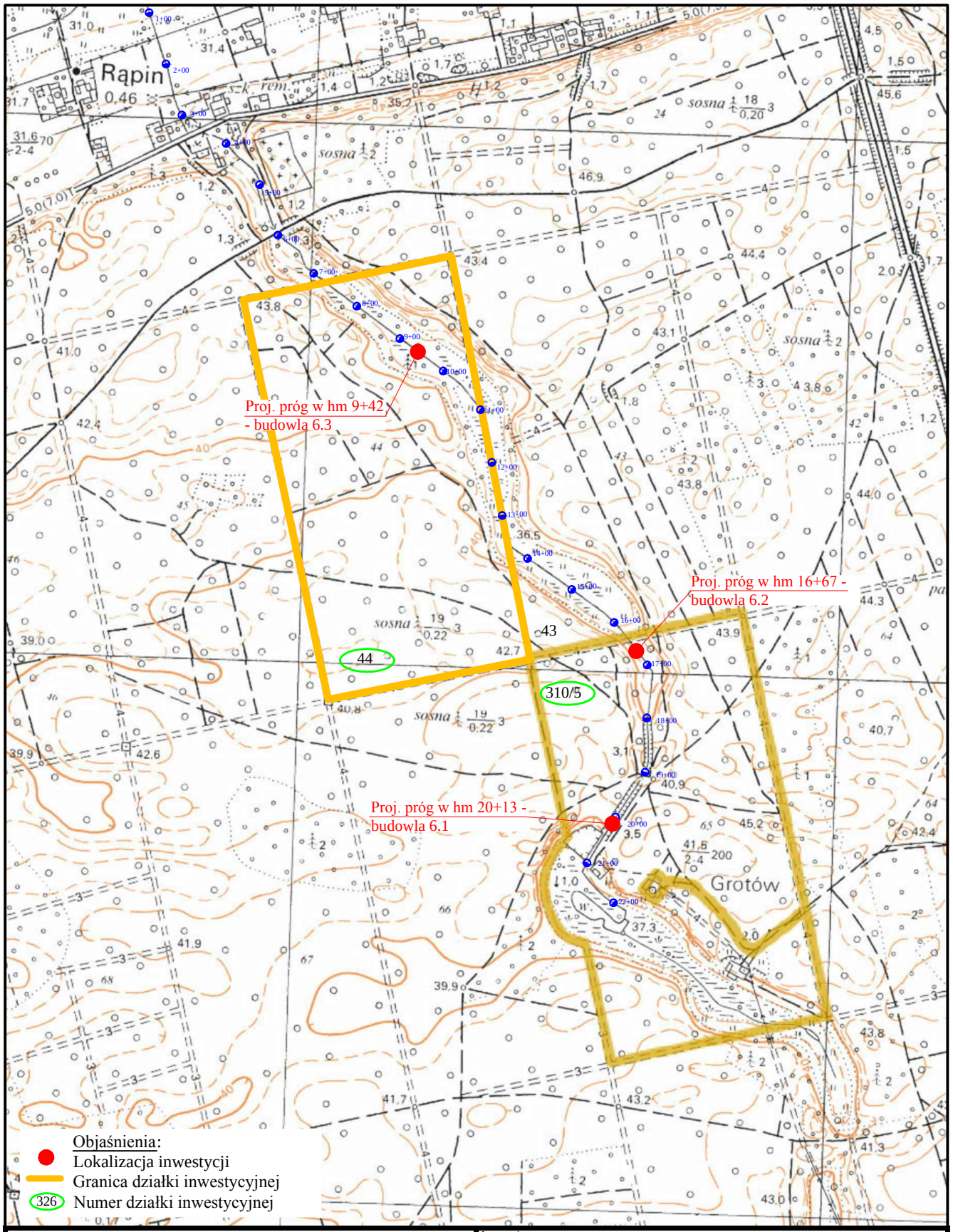

hydroprojekt
Sp. z o.o. w Poznaniu

Projektował:	**dr inż. Tomasz Alankiewicz** Specjalność: konstrukcyjno-budowlana WKP/0252/ZOOK/10	
Asystent rpojektanta:	**mgr inż. Ewa Zielińska**	
Sprawdził:	**mgr inż. Maciej Wojtkowiak** Specjalność: konstrukcyjno-budowlana WKP/0213/ZOOK/06	

Inwestycja:
Budowa obiektów małej retencji w Nadleśnictwie Karwin - opracowanie dokumentacji projektowo-kosztorysowej - część nr 3

Zadanie:
Mała retencja Mokradki (zadanie nr 10-13-1.2-06)

Nazwa rysunku:
Mapa poglądowa - budowle 6.1, 6.2, 6.3

Stadium:	Data:	Nr archiwalny:	Nr umowy:	Skala:	Nr rysunku:
PROJEKT BUDOWLANY	12.2018	3282/18	Nr 36/2018 SG.271.36.2018	1:10000	**1**

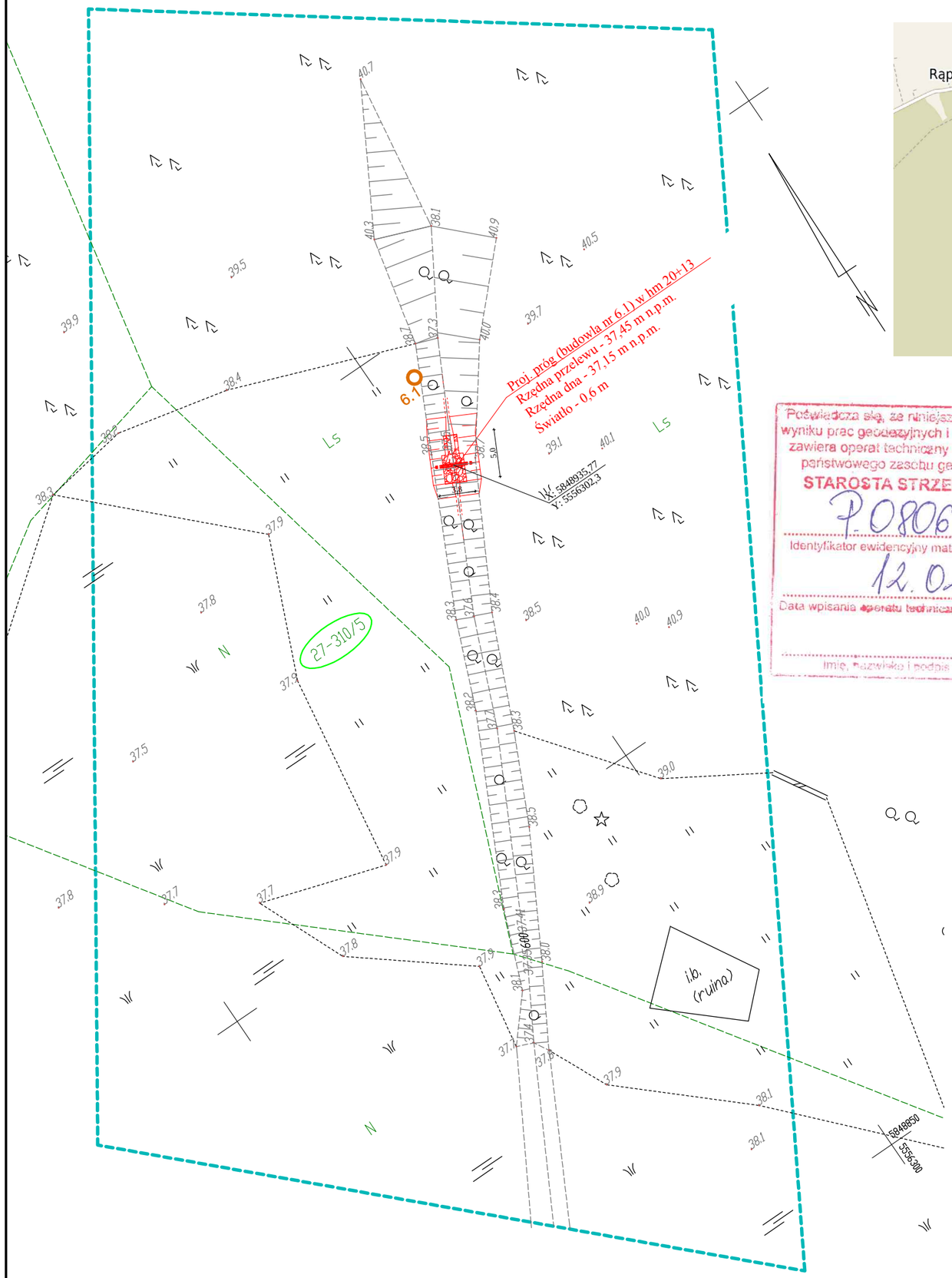

SZKIC ORIENTACJI

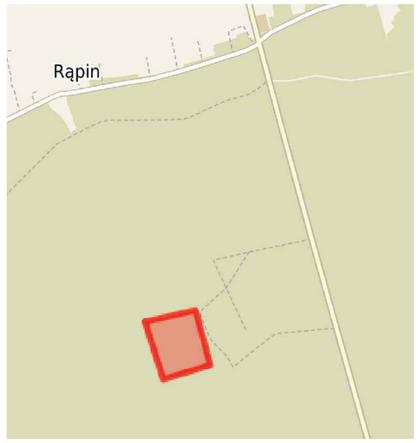

Poświadcza się, że niniejszy dokument został opracowany w wyniku prac geodezyjnych i kartograficznych, których rezultaty zawiera operat techniczny wpisany do ewidencji materiałów państwowego zasobu geodezyjnego i kartograficznego.
STAROSTA STRZELECKO-DREZDENECKI
P.0806.2019.163
Identyfikator ewidencyjny materiału zasobu-operatu technicznego
12.02.2019
Data wpisania operatu technicznego do ewidencji materiałów zasobu
Z UP. STAROSTY
Jolanta Stanik
GEODETA POWIATOWY
Imię, nazwisko i podpis osoby wyznaczonej do prowadzenia ewidencji i katastru

MAPA DO CELÓW PROJEKTOWYCH

Oznaczenie kancelaryjne pracy geodezyjnej		GK.6640.877.2018
Powiat	Strzelecko–Drezdenecki	
Jednostka ewid.	080602_5 Drezdenko	
Obręb ewidencyjny	0027 Grotów	
Miejscowość	Grotów	
Skala mapy	1:500	
Nazwa układu współrzędnych	Prostokątnych płaskich	2000 s. 5
	Układ wysokości	Kronsztad 86
Oznaczenie granic obszaru, który był przedmiotem aktualizacji		
Służebności gruntowe ujawnine w Księgach Wieczystych mających wpływ na zagospodarowanie gruntów zlokalizowanych w granicach projektowanej inwestycji		nie badano
Punkty osnowy geodezyjnej podlegające ochronie		
Mapa aktualna na dzień		
Oznaczenie użytków nie ujawnionych w ewidencji gruntów i budynków:		
teren bagienny teren zakrzewiony teren podmokły teren zadrzewiony		

GEOTOR
PRZEDSIĘBIORSTWO SPECJALISTYCZNYCH POMIARÓW INŻYNIERSKICH
ul. Warecka 3a 61-337 Poznań
tel./fax. (61) 870 06 38
email: geotor@poczta.fm

Nazwa/imię i nazwisko wykonawcy oraz data i podpis osoby reprezentującej wykonawcę

GRZEGORZ SICIŃSKI
GEODETA UPRAWNIONY
Nr rej. MGPiB 10286

Nazwa/imię i nazwisko, nr uprawnień oraz data i podpis geodety uprawnionego który opracował mapę

Objaśnienia:

O6.1 Otwór geotechniczny

(27-310/5) Numer działki objętej inwestycją

hydroprojekt
Sp. z o.o. w Poznaniu

Projektował:	dr inż. Tomasz Alankiewicz Specjalność: konstrukcyjno-budowlana WKP/0252/ZOOK/10	
Asystent projektanta:	mgr inż. Ewa Zielińska	
Sprawdził:	mgr inż. Maciej Wojtkowiak Specjalność: konstrukcyjno-budowlana WKP/0213/ZOOK/06	
Stadium: PROJEKT BUDOWLANY		Data: 12.2018

Inwestycja:
Budowa obiektów małej retencji w Nadleśnictwie Karwin - opracowanie dokumentacji projektowo-kosztorysowej - część nr 3

Zadanie:
Mała retencja Mokradki (zadanie nr 10-13-1.2-06)

Nazwa rysunku:
Projekt zagospodarowania terenu - budowla 6.1

Nr archiwalny:	Nr umowy:	Skala:	Nr rysunku:
3282/18	Nr 36/2018 SG.271.36.2018	1:500	**2.1**

MAPA DO CELÓW PROJEKTOWYCH

Oznaczenie kancelaryjne pracy geodezyjnej		GK.6640.877.2018
Powiat	Strzelecko–Drezdenecki	
Jednostka ewid.	080602_5 Drezdenko	
Obręb ewidencyjny	0027 Grotów	
Miejscowość	Grotów	
Skala mapy	1:500	
Nazwa układu współrzędnych	Prostokątnych płaskich	2000 s. 5
	Układ wysokości	Kronsztad 86
Oznaczenie granic obszaru, który był przedmiotem aktualizacji		
Służebności gruntowe ujawnine w Księgach Wieczystych mających wpływ na zagospodarowanie gruntów zlokalizowanych w granicach projektowanej inwestycji		nie badano
Punkty osnowy geodezyjnej podlegające ochronie		
Mapa aktualna na dzień		

Oznaczenie użytków nie ujawnionych w ewidencji gruntów i budynków:

teren bagienny	
teren zakrzewiony	
teren podmokły	
teren zadrzewiony	

GEOTOR PRZEDSIĘBIORSTWO SPECJALISTYCZNYCH POMIARÓW INŻYNIERSKICH
ul. Warecka 3a 61-337 Poznań
tel. fax. (61) 670 06 38
email: geotor@poczta.fm

Nazwa/imię i nazwisko wykonawcy oraz data i podpis osoby reprezentującej wykonawcę

GRZEGORZ SICIŃSKI
GEODETA UPRAWNIONY
Nr rej. MGPiB 10286

Nazwa/imię i nazwisko, nr uprawnień oraz data i podpis geodety uprawnionego który opracował mapę

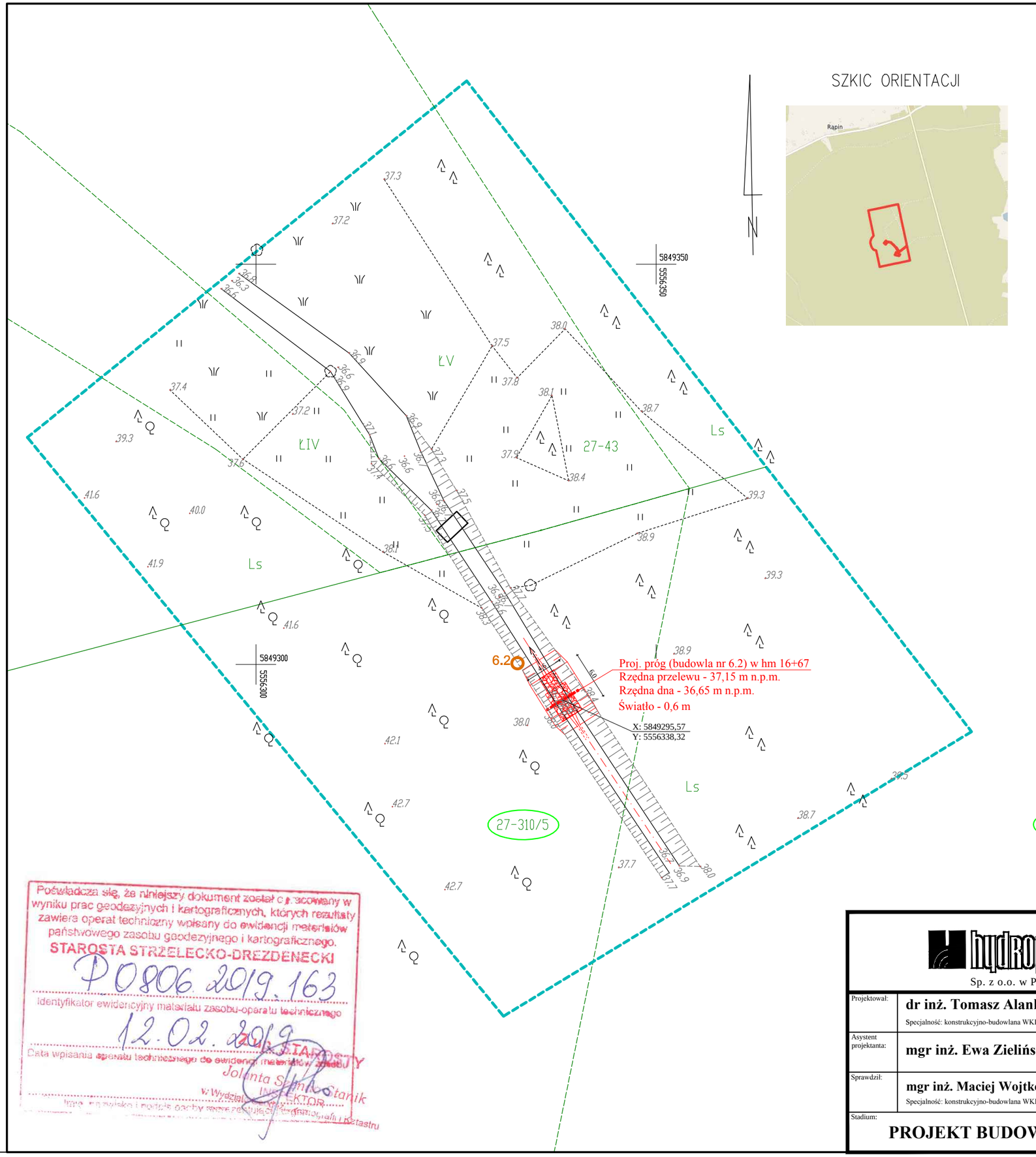

Objaśnienia:

6.2 Otwór geotechniczny

27-310/5 Numer działki objętej inwestycją

Poświadcza się, że niniejszy dokument został opracowany w wyniku prac geodezyjnych i kartograficznych, których rezultaty zawiera operat techniczny wpisany do ewidencji materiałów państwowego zasobu geodezyjnego i kartograficznego.
STAROSTA STRZELECKO-DREZDENECKI
P.0806.2019.163
Identyfikator ewidencyjny materiału zasobu-operatu technicznego
12.02.2019
Data wpisania operatu technicznego do ewidencji materiałów zasobu
Jolanta Stankostanik
w Wydziale INWESTYCJI I KATASTRU
Imię, nazwisko i podpis osoby wpisującej do ewidencji materiałów zasobu i Katastru

hydroprojekt
Sp. z o.o. w Poznaniu

Projektował:	dr inż. Tomasz Alankiewicz Specjalność: konstrukcyjno-budowlana WKP/0252/ZOOK/10	
Asystent projektanta:	mgr inż. Ewa Zielińska	
Sprawdził:	mgr inż. Maciej Wojtkowiak Specjalność: konstrukcyjno-budowlana WKP/0213/ZOOK/06	
Stadium: PROJEKT BUDOWLANY	Data: 12.2018	

Inwestycja:
Budowa obiektów małej retencji w Nadleśnictwie Karwin - opracowanie dokumentacji projektowo-kosztorysowej - część nr 3

Zadanie:
Mała retencja Mokradki (zadanie nr 10-13-1.2-06)

Nazwa rysunku:
Projekt zagospodarowania terenu - budowla 6.2

Nr archiwalny:	Nr umowy:	Skala:	Nr rysunku:
3282/18	Nr 36/2018 SG.271.36.2018	1:500	**2.2**

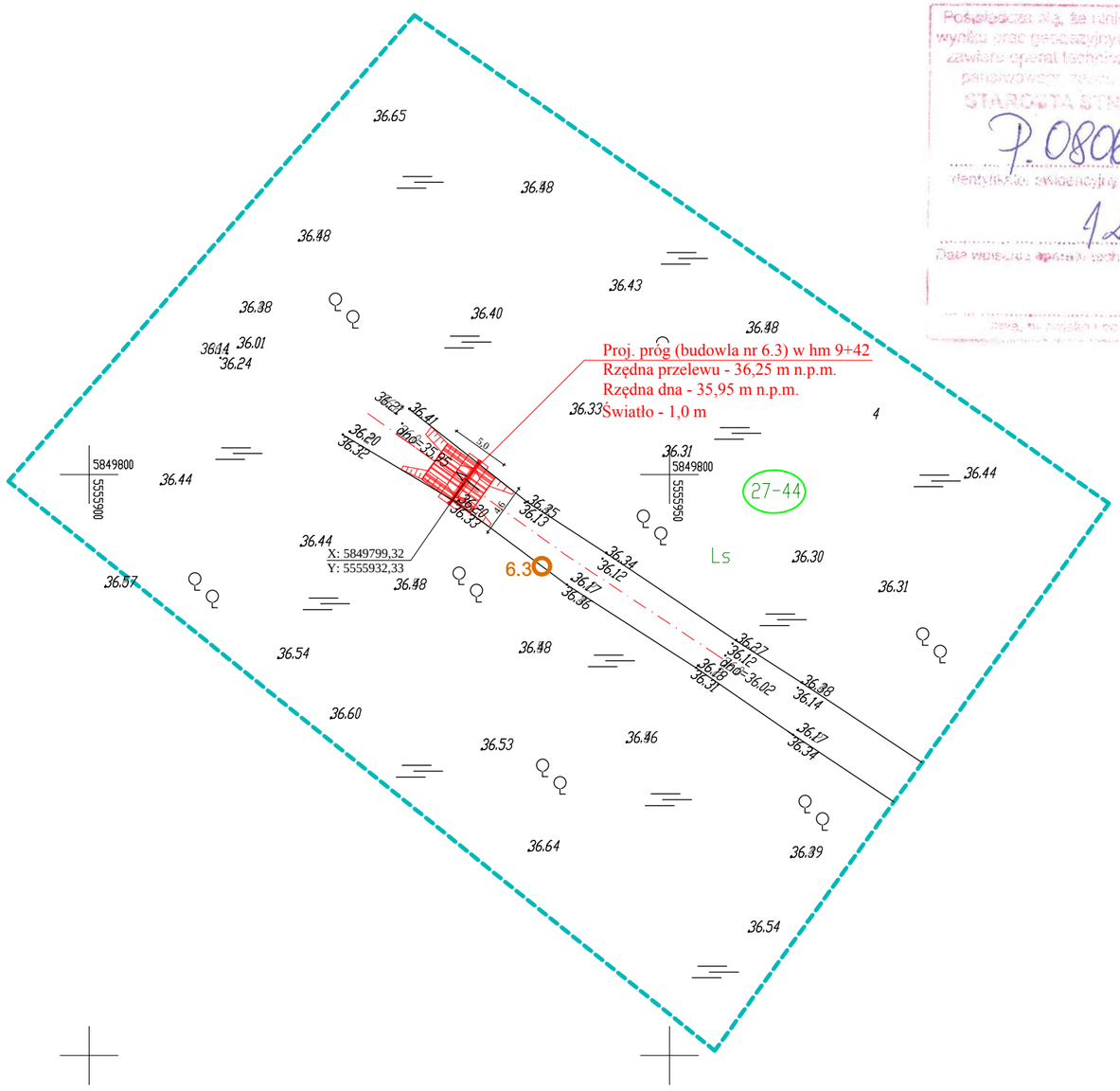

SZKIC ORIENTACJI

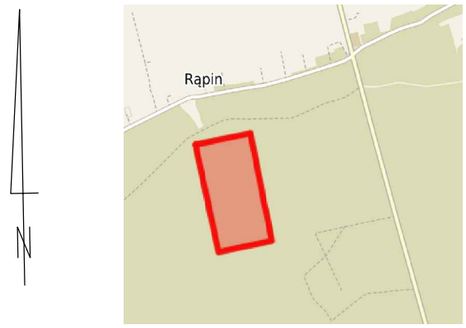

Poświadcza się, że niniejszy dokument został przyjęty w wyniku prac geodezyjnych i kartograficznych, których opisany zawiera operat techniczny wpisany do ewidencji materiałów państwowego zasobu geodezyjnego i kartograficznego.
STAROSTA STRZELECKO-DREZDENECKI
P.0806.2019.161
identyfikator ewidencyjny materiału zasobu operatu technicznego
12.02.2019
Data wpisu operatu technicznego do ewidencji materiałów państwowego zasobu geodezyjnego i kartograficznego
UPOWAŻNIONY PRACOWNIK STAROSTY
Jolanta Szendo-Stanik
INSPEKTOR
w Wydziale Geodezji, Kartografii i Katastru

MAPA DO CELÓW PROJEKTOWYCH

Oznaczenie kancelaryjne pracy geodezyjnej		GK.6640.859.2018
Powiat	Strzelecko–Drezdenecki	
Jednostka ewid.	080602_5 Drezdenko	
Obręb ewidencyjny	0027 Grotów	
Miejscowość	Grotów	
Skala mapy	1:500	
Nazwa układu współrzędnych	Prostokątnych płaskich	2000 s. 5
	Układ wysokości	Kronsztad 86
Oznaczenie granic obszaru, który był przedmiotem aktualizacji		
Służebności gruntowe ujawnine w Księgach Wieczystych mających wpływ na zagospodarowanie gruntów zlokalizowanych w granicach projektowanej inwestycji		nie badano
Punkty osnowy geodezyjnej podlegające ochronie		
Mapa aktualna na dzień		
Oznaczenie użytków nie ujawnionych w ewidencji gruntów i budynków:		
teren bagienny teren zakrzewiony teren podmokły teren zadrzewiony		

GEOTOR
PRZEDSIĘBIORSTWO SPECJALISTYCZNYCH POMIARÓW INŻYNIERSKICH
ul. Warecka 3a 61-337 Poznań
tel./fax. (61) 870 06 38
email: geotor@poczta.fm

Nazwa/imię i nazwisko wykonawcy oraz data i podpis osoby reprezentującej wykonawcę

GRZEGORZ SICIŃSKI
GEODETA UPRAWNIONY
Nr rej. MGPiB 10286

Nazwa/imię i nazwisko, nr uprawnień oraz data i podpis geodety uprawnionego który opracował mapę

Objaśnienia:

6.3 Otwór geotechniczny

27-44 Numer działki objętej inwestycją

hydroprojekt
Sp. z o.o. w Poznaniu

Projektował:	dr inż. Tomasz Alankiewicz Specjalność: konstrukcyjno-budowlana WKP/0252/ZOOK/10	
Asystent projektanta:	mgr inż. Ewa Zielińska	
Sprawdził:	mgr inż. Maciej Wojtkowiak Specjalność: konstrukcyjno-budowlana WKP/0213/ZOOK/06	
Stadium: PROJEKT BUDOWLANY	Data: 12.2018	

Inwestycja:
Budowa obiektów małej retencji w Nadleśnictwie Karwin - opracowanie dokumentacji projektowo-kosztorysowej - część nr 3

Zadanie:
Mała retencja Mokradki (zadanie nr 10-13-1.2-06)

Nazwa rysunku:
Projekt zagospodarownaia terenu - budowla 6.3

Nr archiwalny:	Nr umowy:	Skala:	Nr rysunku:
3282/18	Nr 36/2018 SG.271.36.2018	1:500	**2.3**

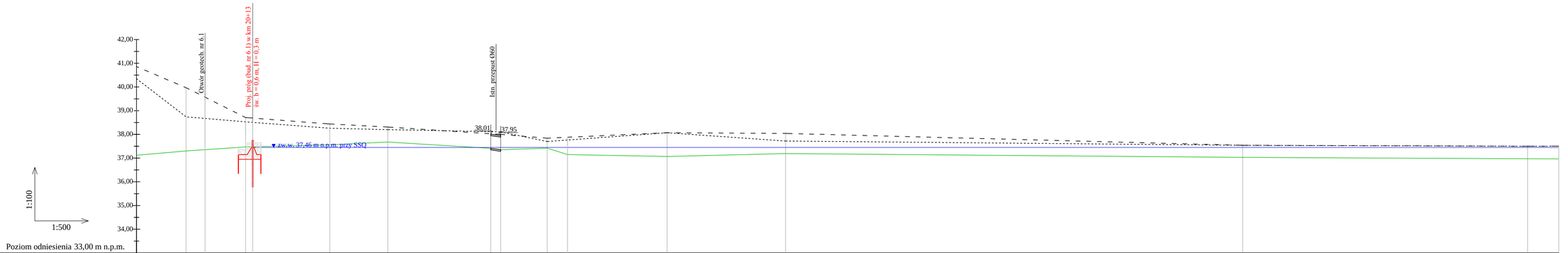

Poziom odniesienia 33,00 m n.p.m.

Rzędne dna [m n.p.m]	37,12	37,30	37,45	37,15	37,56	37,68	37,35	37,29	37,42	37,15	37,07	37,19	37,03	36,97	37,22
Brzeg prawy [m n.p.m]	40,86	39,97	38,71	38,70	38,44	38,31	38,02	38,00	37,84	37,88	38,07	38,04	37,54	37,50	37,66
Brzeg lewy [m n.p.m]	40,35	38,74	38,53	38,50	38,26	38,20	38,12	38,11	37,70	37,70	38,07	37,72	37,54	37,50	37,66
Odległości [m]	89,50	98,95	11,50	13,00	29,25	41,50	63,20	65,30	75,10	79,40	0,40	25,40	21,80	81,90	88,50
Parametry															
Hektometraż		20+00									21+00		22+00		

Długość zasięgu oddziaływania zamierzonego korzystania z wód L = 295 m

Uwagi:
Na odcinku od hm 2+09 do hm 3+00 przewidziano odmulenie rowu dla zachowania ciągłości przepływu wody.

hydroprojekt
Sp. z o.o. w Poznaniu

Projektował:	dr inż. Tomasz Alankiewicz Specjalność: konstrukcyjno-budowlana WKP/0252/ZOOK/10	
Asystent projektanta:	mgr inż. Ewa Zielińska	
Sprawdził:	mgr inż. Maciej Wojtkowiak Specjalność: konstrukcyjno-budowlana WKP/0213/ZOOK/06	
Stadium: PROJEKT BUDOWLANY	Data: 12.2018	

Inwestycja:
Budowa obiektów małej retencji w Nadleśnictwie Karwin - opracowanie dokumentacji projektowo-kosztorysowej - część nr 3

Zadanie:
Mała retencja Mokradki (zadanie nr 10-13-1.2-06)

Nazwa rysunku:
Profil podłużny rowu - budowla nr 6.1

Nr archiwalny:	Nr umowy:	Skala:	Nr rysunku:
3282/18	Nr 36/2018 SG.271.36.2018	1:100/500	**3.1**

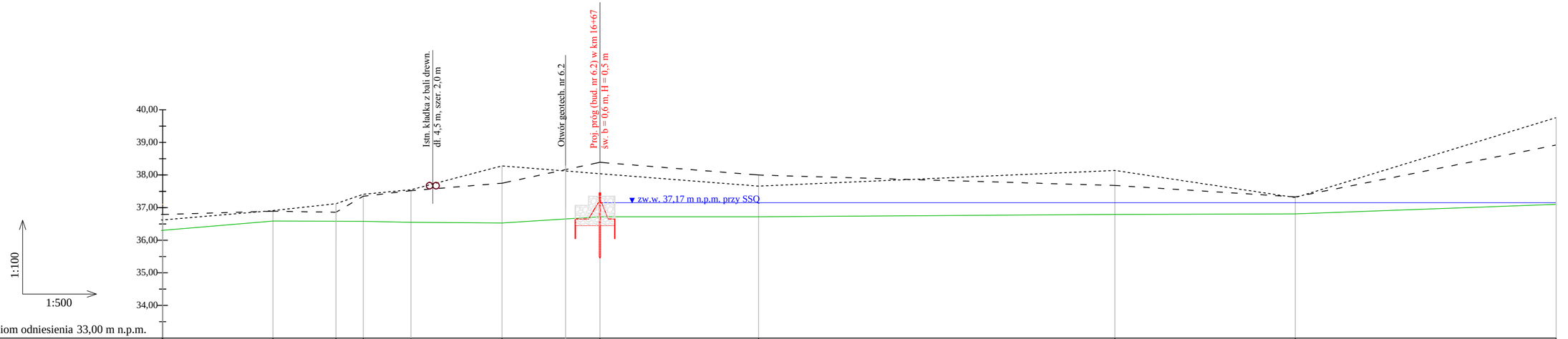

Rzędne dna [m n.p.m]	36,30	36,59	36,58	36,58	36,55	36,53	36,72	36,65	36,72	36,79	36,81	37,10
Brzeg prawy [m n.p.m]	36,79	36,89	36,86	37,35	37,52	37,75	38,39	38,40	38,00	37,68	37,33	38,92
Brzeg lewy [m n.p.m]	36,62	36,91	37,12	37,41	37,55	38,28	38,04	38,05	37,66	38,14	37,31	39,76
Odległości [m]	0,00	16,90	26,55	30,75	38,05	52,00	67,00		91,30	45,90	73,55	13,50
Parametry												
Hektometraż	16+00								17+00			18+00

Długość zasięgu oddziaływania zamierzonego korzystania z wód L = 153 m

hydroprojekt
Sp. z o.o. w Poznaniu

Projektował:	**dr inż. Tomasz Alankiewicz** Specjalność: konstrukcyjno-budowlana WKP/0252/ZOOK/10	
Asystent projektanta:	**mgr inż. Ewa Zielińska**	
Sprawdził:	**mgr inż. Maciej Wojtkowiak** Specjalność: konstrukcyjno-budowlana WKP/0213/ZOOK/06	
Stadium: **PROJEKT BUDOWLANY**	Data: 12.2018	

Inwestycja:
Budowa obiektów małej retencji w Nadleśnictwie Karwin - opracowanie dokumentacji projektowo-kosztorysowej - część nr 3

Zadanie:
Mała retencja Mokradki (zadanie nr 10-13-1.2-06)

Nazwa rysunku:
Profil podłużny rowu - budowla nr 6.2

Nr archiwalny:	Nr umowy:	Skala:	Nr rysunku:
3282/18	Nr 36/2018 SG.271.36.2018	1:100/500	**3.2**

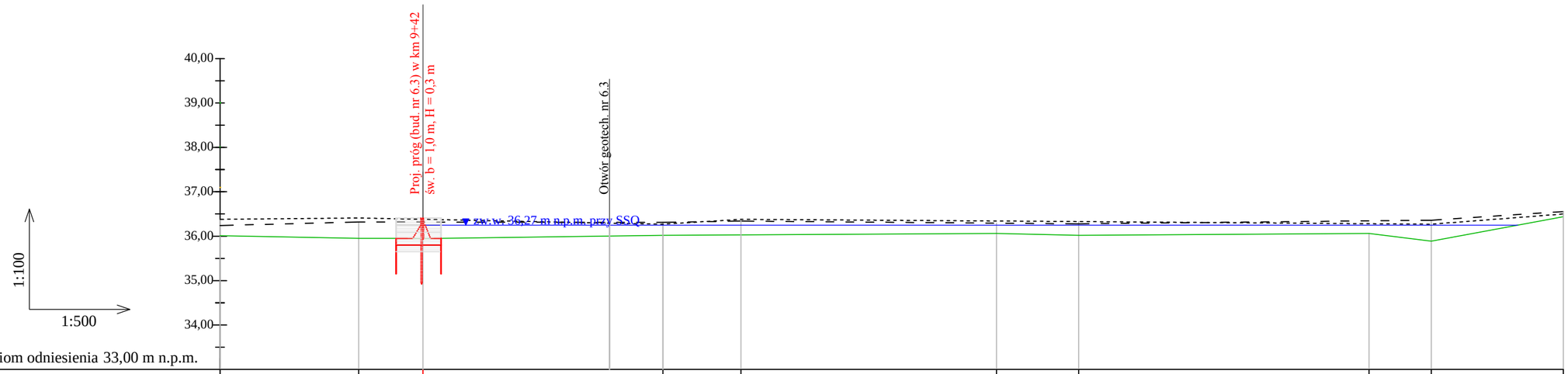

Poziom odniesienia 33,00 m n.p.m.

Rzędne dna [m n.p.m]	36,01	35,95	35,95	36,02	36,03	36,06	36,02	36,06	35,89	36,44
Brzeg prawy [m n.p.m]	36,38	36,41	36,38	37,27	36,38	36,34	36,33	36,28	36,27	36,50
Brzeg lewy [m n.p.m]	36,38	36,32	36,31	36,31	36,34	36,29	36,28	36,34	36,36	36,55
Odległości [m]	19,15	34,75	42,00	69,00	77,80	6,55	15,80	48,50	55,50	70,35
Parametry										
Hektometraż						10+00				

Długość zasięgu oddziaływania zamierzonego korzystania z wód L = 123 m

hydroprojekt
Sp. z o.o. w Poznaniu

Projektował:	**dr inż. Tomasz Alankiewicz** Specjalność: konstrukcyjno-budowlana WKP/0252/ZOOK/10	
Asystent projektanta:	**mgr inż. Ewa Zielińska**	
Sprawdził:	**mgr inż. Maciej Wojtkowiak** Specjalność: konstrukcyjno-budowlana WKP/0213/ZOOK/06	
Stadium: **PROJEKT BUDOWLANY**	Data: 12.2018	

Inwestycja:
Budowa obiektów małej retencji w Nadleśnictwie Karwin - opracowanie dokumentacji projektowo-kosztorysowej - część nr 3

Zadanie:
Mała retencja Mokradki (zadanie nr 10-13-1.2-06)

Nazwa rysunku:
Profil podłużny rowu - budowla nr 6.3

Nr archiwalny:	Nr umowy:	Skala:	Nr rysunku:
3282/18	Nr 36/2018 SG.271.36.2018	1:100/500	**3.3**

Przekrój podłużny I-I
skala 1:25

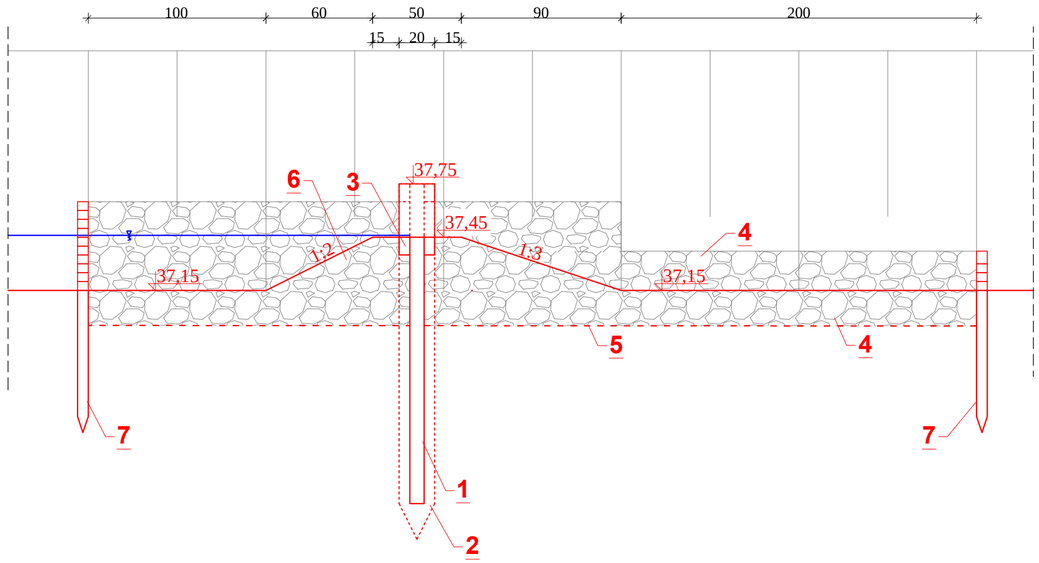

Przekrój poprzeczny I-I
skala 1:25

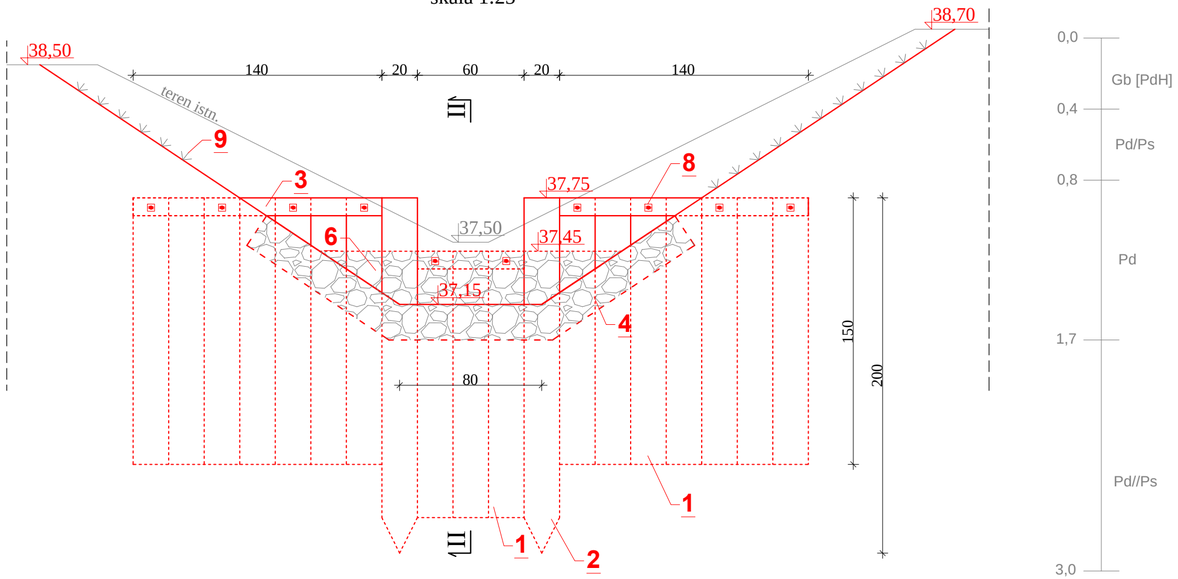

Widok z góry
skala 1:100

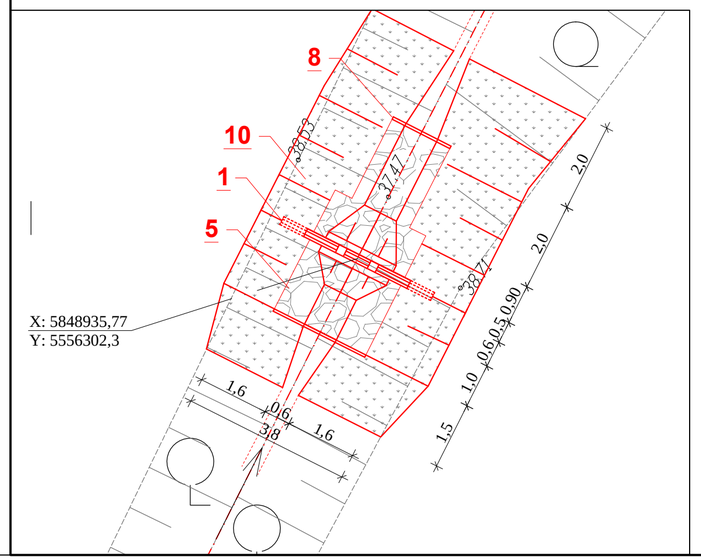

Widok z góry
skala 1:25

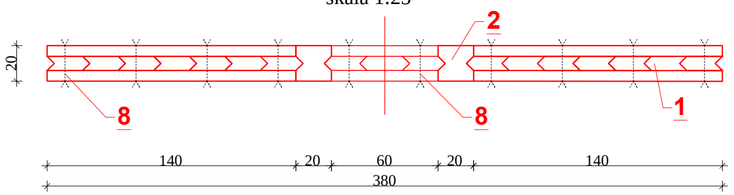

OBJAŚNIENIA

1. Ścianka szczelna drewniana h= 1,5 m, brusy grub. 8 cm łączone na wpust trójkątny
2. Bale kierunkowe 20x20 cm, l= 2,0 m
3. Stężenia ścianki 6x10 cm
4. Narzut kamienny gr. 20 cm
5. Geowłóknina
6. Narzut kamienny
7. Palisada z palików Ø5-6 cm, L=0,80 m
8. Śruby M10 l=20 cm z podkładką z blachy 4x4x0,5 cm
9. Humusowanie + obsiew trawą

hydroprojekt
Sp. z o.o. w Poznaniu

Projektował:	**dr inż. Tomasz Alankiewicz** Specjalność: konstrukcyjno-budowlana WKP/0252/ZOOK/10	
Asystent projektanta:	**mgr inż. Ewa Zielińska**	
Sprawdził:	**mgr inż. Maciej Wojtkowiak** Specjalność: konstrukcyjno-budowlana WKP/0213/ZOOK/06	
Stadium: **PROJEKT BUDOWLANY**		Data: 12.2018

Inwestycja: **Budowa obiektów małej retencji w Nadleśnictwie Karwin - opracowanie dokumentacji projektowo-kosztorysowej - część nr 3**

Zadanie: **Mała retencja Mokradki (zadanie nr 10-13-1.2-06)**

Nazwa rysunku: **Rzut i przekrój poprzeczny przez próg - budowla 6.1**

Nr archiwalny:	Nr umowy:	Skala:	Nr rysunku:
3282/18	Nr 36/2018 SG.271.36.2018	1:25, 1:100	**4.1**

Przekrój podłużny I-I
skala 1:25

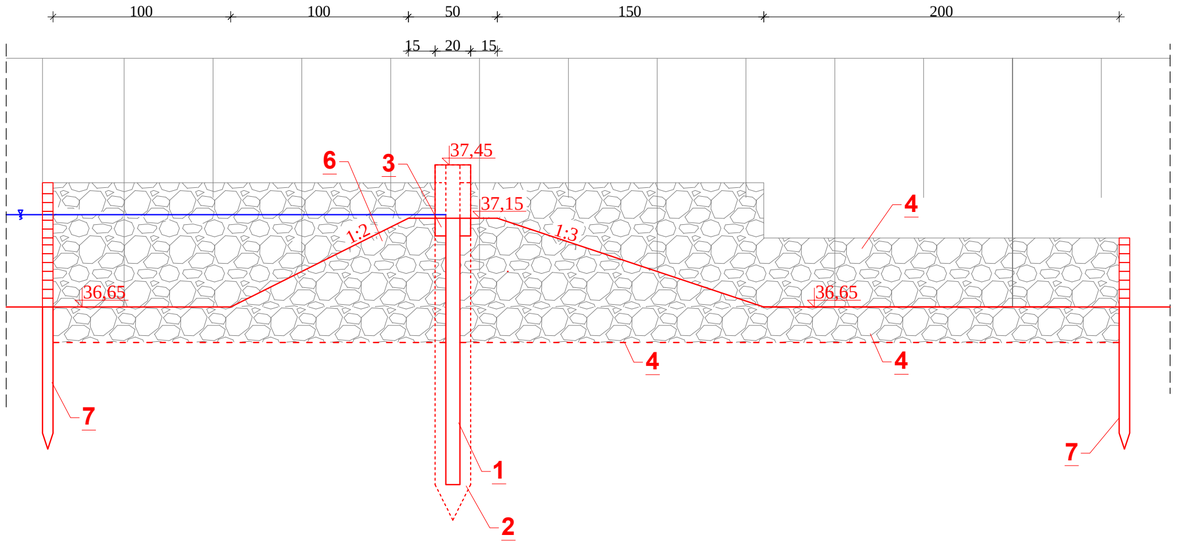

Przekrój poprzeczny I-I
skala 1:25

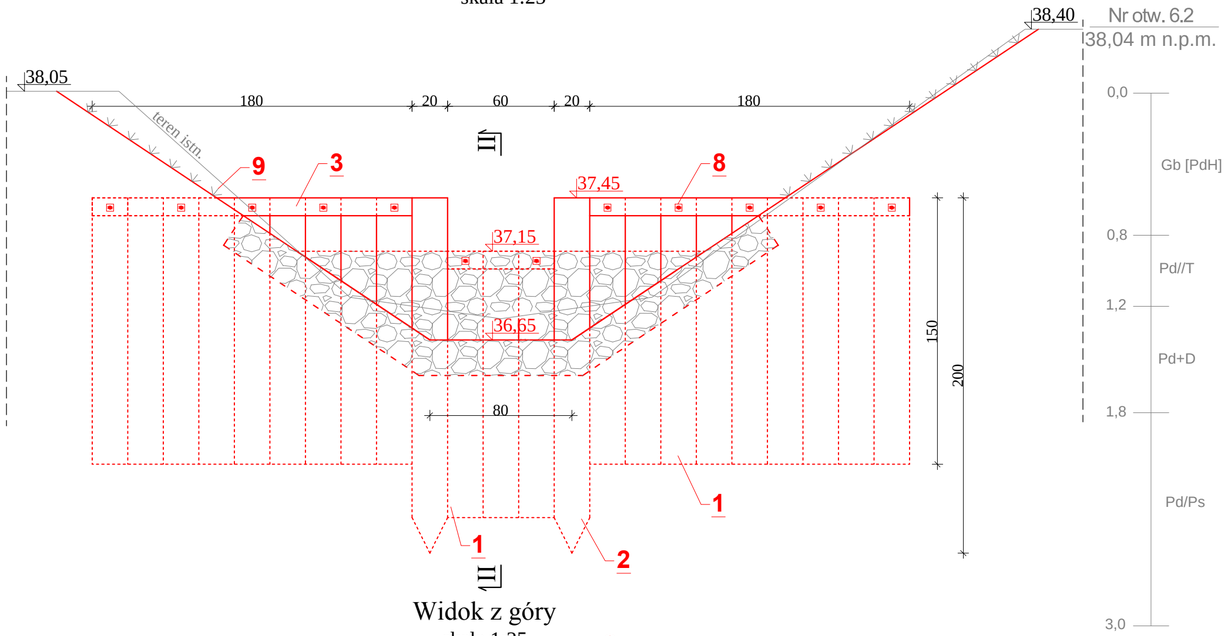

Widok z góry
skala 1:100

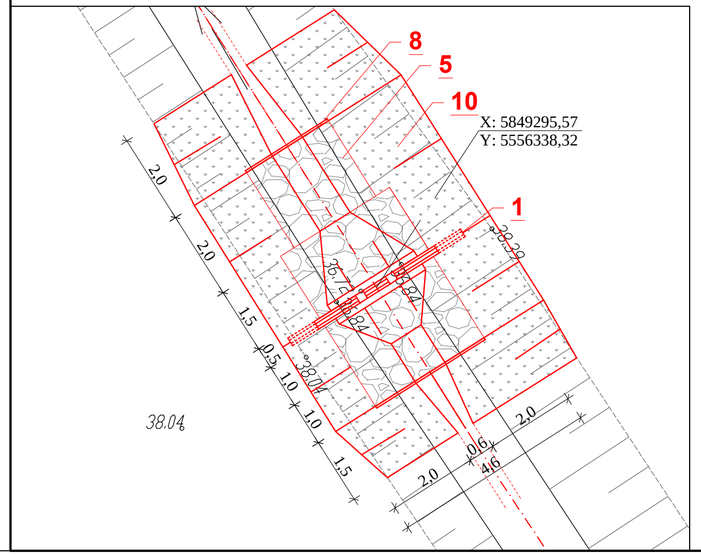

Widok z góry
skala 1:25

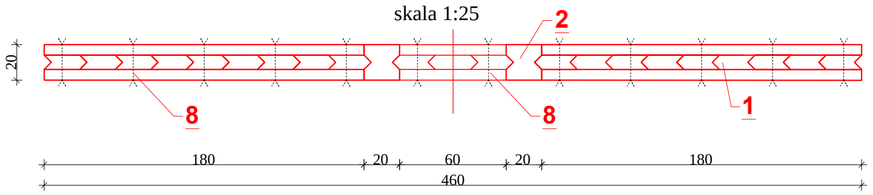

OBJAŚNIENIA

1. Ścianka szczelna drewniana h= 1,5 m, brusy grub. 8 cm łączone na wpust trójkątny
2. Bale kierunkowe 20x20 cm, l= 2,0 m
3. Stężenia ścianki 6x10 cm
4. Narzut kamienny gr. 20 cm
5. Geowłóknina
6. Narzut kamienny
7. Palisada z palików Ø5-6 cm, L=0,80 m
8. Śruby M10 l=20 cm z podkładką z blachy 4x4x0,5 cm
9. Humusowanie + obsiew trawą

hydroprojekt
Sp. z o.o. w Poznaniu

Projektował:	**dr inż. Tomasz Alankiewicz** Specjalność: konstrukcyjno-budowlana WKP/0252/ZOOK/10	
Asystent projektanta:	**mgr inż. Ewa Zielińska**	
Sprawdził:	**mgr inż. Maciej Wojtkowiak** Specjalność: konstrukcyjno-budowlana WKP/0213/ZOOK/06	
Stadium: **PROJEKT BUDOWLANY**		Data: 12.2018

Inwestycja:
Budowa obiektów małej retencji w Nadleśnictwie Karwin - opracowanie dokumentacji projektowo-kosztorysowej - część nr 3

Zadanie:
Mała retencja Mokradki (zadanie nr 10-13-1.2-06)

Nazwa rysunku:
Rzut i przekrój poprzeczny przez próg - budowla 6.2

Nr archiwalny:	Nr umowy:	Skala:	Nr rysunku:
3282/18	Nr 36/2018 SG.271.36.2018	1:25, 1:100	**4.2**

Przekrój podłużny II-II
skala 1:25

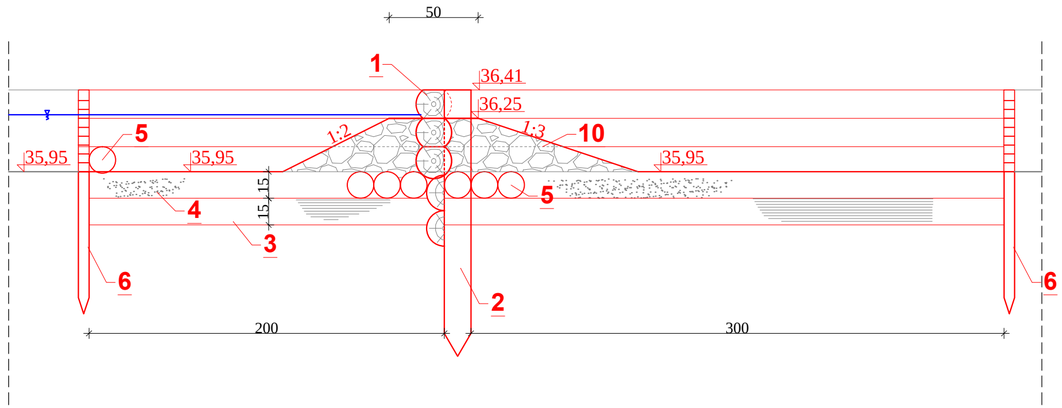

Przekrój poprzeczny I-I
skala 1:25

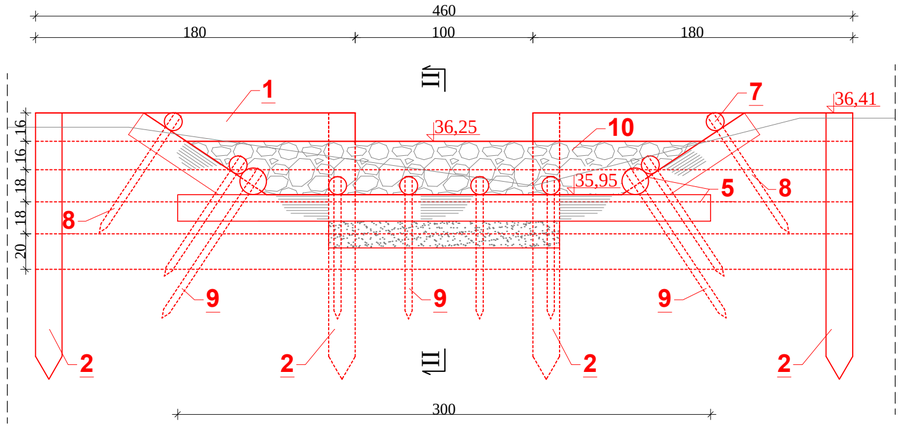

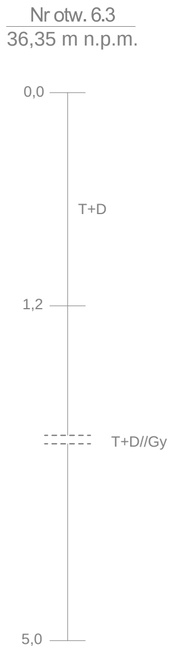

Widok z góry
skala 1:100

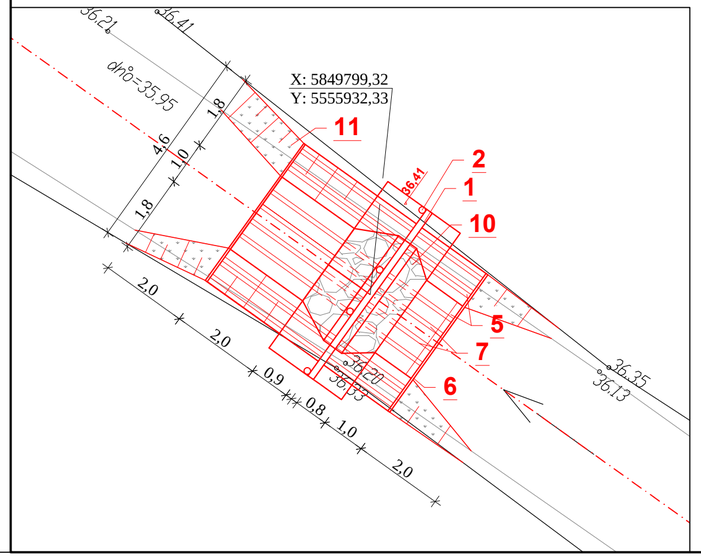

OBJAŚNIENIA

1. Bale drewniane L= 4,6 m
2. Pale Ø15 cm, L = 1,5 m
3. Wyściółka faszynowa podłużna
4. Wyściółka faszynowa poprzeczna
5. Kiszka faszynowa Ø15 cm
6. Palisada z palików Ø5-6 cm, L = 0,8 m
7. Kiszka faszynowa Ø10 cm
8. Szpilka drewniana Ø4-5 cm, L = 0,8 m
9. Szpilka drewniana Ø4-5 cm, L = 1,0 m
10. Narzut kamienny
11. Humusowanie + obsiew trawą

hydroprojekt Sp. z o.o. w Poznaniu		Inwestycja: **Budowa obiektów małej retencji w Nadleśnictwie Karwin - opracowanie dokumentacji projektowo-kosztorysowej - część nr 3**	
Projektował:	**dr inż. Tomasz Alankiewicz** Specjalność: konstrukcyjno-budowlana WKP/0252/ZOOK/10	Zadanie: **Mała retencja Mokradki (zadanie nr 10-13-1.2-06)**	
Asystent projektanta:	**mgr inż. Ewa Zielińska**	Nazwa rysunku: **Rzut i przekrój poprzeczny przez próg - budowla 6.3**	
Sprawdził:	**mgr inż. Maciej Wojtkowiak** Specjalność: konstrukcyjno-budowlana WKP/0213/ZOOK/06		
Stadium: **PROJEKT BUDOWLANY**	Data: 12.2018	Nr archiwalny: 3282/18	Nr umowy: Nr 36/2018 SG.271.36.2018	Skala: 1:25, 1:100	Nr rysunku: **4.3**

Opracowanie współfinansowane z Funduszu Spójności w ramach Programu Operacyjnego Infrastruktura i Środowisko 2014-2020

BIURO STUDIÓW I PROJEKTÓW BUDOWNICTWA WODNEGO

Sp. z o.o.

60-783 Poznań, ul. Grunwaldzka 21
tel./fax (61) 866-58-32, 866-03-39

INWESTYCJA	**Budowa obiektów małej retencji w Nadleśnictwie Karwin – opracowanie dokumentacji projektowo-kosztorysowej – część nr 3**	
ZADANIE	**Mała retencja Mokradki (zadanie nr 10-13-1.2-06)**	
	PROJEKT BUDOWLANY	
	INFORMACJA BIOZ	
KATEGORIA OBIEKTU BUDOWLANEGO	**Kategoria XXVII**	
DZIAŁKI EWIDENCYJNE	080602_5 Drezdenko – obszar wiejski, obręb 0027 Grotów, działki nr 44, 310/5	
	Imię i nazwisko	**Podpis**
OPRACOWAŁ	**dr inż. Tomasz Alankiewicz** upr. bud.: **WKP/0252/ZOOK/10** specjalność: **konstrukcyjno-budowlana**	
INWESTOR	**Skarb Państwa Państwowe Gospodarstwo Leśne Lasy Państwowe Nadleśnictwo Karwin ul. Pierwszej Brygady 18, 66-530 Drezdenko**	

Poznań, grudzień 2018 r.

VI. INFORMACJA BIOZ

Spis treści

VI. INFORMACJA BIOZ **60**

1. WSTĘP **61**

1.1. NAZWA I LOKALIZACJA OBIEKTU 61
1.2 PODSTAWA OPRACOWANIA 61
1.3. LOKALIZACJA PRZEDSIĘWZIĘCIA 61
1.4. PRZEDMIOT I ZAKRES INWESTYCJI 61
1.5. MATERIAŁY WYJŚCIOWE I WYKORZYSTANE 61
1.6. USTAWY I ROZPORZĄDZENIA DOTYCZĄCE BHP. 62

2. ZAKRES ROBÓT **62**

2.1. ROBOTY ZIEMNE 63
2.2. KOLEJNOŚĆ ROBÓT 63

3. WYKAZ ISTNIEJĄCYCH OBIEKTÓW BUDOWLANYCH **63**

4. PRACE ROZBIÓRKOWE **63**

5. WSKAZANIA ELEMENTÓW ZAGOSPODAROWANIA TERENU, KTÓRE MOGĄ STWARZAĆ ZAGROŻENIE BEZPIECZEŃSTWA I ZDROWIA LUDZI. **63**

6. WSKAZANIA DOTYCZĄCE PRZEWIDYWANYCH ZAGROŻEŃ WYSTĘPUJĄCYCH PODCZAS REALIZACJI ROBÓT BUDOWLANYCH, OKREŚLAJĄCYCH SKALĘ I RODZAJE ZAGROŻEŃ ORAZ MIEJSCE I CZAS ICH WYSTĄPIENIA. **63**

7. WSKAZANIA SPOSOBU PROWADZENIA INSTRUKTAŻU PRACOWNIKÓW PRZED PRZYSTĄPIENIEM DO REALIZACJI ROBÓT SZCZEGÓLNIE NIEBEZPIECZNYCH. **64**

8. WSKAZANIA ŚRODKÓW TECHNICZNYCH I ORGANIZACYJNYCH, ZAPOBIEGAJĄCYCH NIEBEZPIECZEŃSTWOM WYNIKAJĄCYM Z WYKONYWANIA ROBÓT BUDOWLANYCH W STREFACH SZCZEGÓLNEGO ZAGROŻENIA ZDROWIA LUB W ICH SĄSIEDZTWIE, W TYM ZAPEWNIAJĄCYCH BEZPIECZNĄ I SPRAWNĄ KOMUNIKACJĘ, UMOŻLIWIAJĄCĄ SZYBKĄ EWAKUACJĘ NA WYPADEK POŻARU, AWARII I INNYCH ZAGROŻEŃ. **65**

1. WSTĘP

1.1. Nazwa i lokalizacja obiektu

Nazwa przedsięwzięcia: *„Mała retencja Mokradki (zadanie nr 10-13-1.2-06)” realizowane w ramach projektu Budowa obiektów małej retencji w Nadleśnictwie Karwin – opracowanie dokumentacji projektowo-kosztorysowej – część nr 3*

Przedsięwzięcie będzie współfinansowane z Europejskiego Funduszu Rozwoju Regionalnego w ramach Programu Infrastruktura i Środowisko 2014÷2020. Planowane przedsięwzięcie będzie służyć zwiększeniu mikroretencji śródleśnej oraz celom właściwej gospodarki leśnej.

1.2 Podstawa opracowania

Podstawą formalną opracowania *Informacji BIOZ* jest umowa 36/2018 (SG.271.36.2018), zawarta w dniu 16 lipca 2018 r. w Drezdenku pomiędzy Skarbem Państwa Państwowe Gospodarstwo Leśne Lasy Państwowe Nadleśnictwo Karwin, ul. Pierwszej Brygady 18, 66-530 Drezdenko a Biurem Studiów i Projektów Budownictwa Wodnego „HYDROPROJEKT” Sp. z o.o., ul. Grunwaldzka 21, 60-783 Poznań.

1.3. Lokalizacja przedsięwzięcia

Teren przedsięwzięcia położony jest na obszarze Nadleśnictwa Karwin na terenie gminy Drezdenko, powiat strzelecko-drezdenecki, województwo lubuskie.

Administratorem przedmiotowego w imieniu Skarbu Państwa jest Nadleśnictwo Karwin.

1.4. Przedmiot i zakres inwestycji

Przedmiotem przedsięwzięcia jest przebudowa urządzenia wodnego – rowu polegającą na budowie progów drewnianeych. Przedsięwzięcie przyczyni się do:

- zwiększenia zdolności retencyjnych małych śródleśnych rowów w ich zlewni,
- zagospodarowanie – czasowe zatrzymanie wód, w tym wód opadowych i roztopowych w korytach śródleśnych rowów (mikroretencja).

Zakres rzeczowy planowanego przedsięwzięcia obejmuje wykonanie dwóch progów drewnianych i jednego progu faszynowo-drewnianego na rowie śródleśnym. Wytypowana lokalizacja znajduje się na terenie leśnym, w kompleksach Nadleśnictwa.

1.5. Materiały wyjściowe i wykorzystane

[1] Projekt budowlany oraz Projekt wykonawczy przedmiotowej inwestycji wykonany przez „HYDROPROJEKT” Sp. z o.o. w Poznaniu, grudzień 2018 r.
[2] Ustawa z dnia 20 lipca 2017 r. *Prawo wodne*, (Dz.U.2018.2268).
[3] Ustawa z dnia 7 lipca 1994 r – *Prawo budowlane* (tekst jednolity tekst jednolity Dz.U.2018.1202)

[4] Rozporządzenie Ministra Ochrony Środowiska z dnia 20 kwietnia 2007 r. *w sprawie warunków technicznych, jakim powinny odpowiadać budowle hydrotechniczne i ich usytuowanie* (Dz.U.2007.86.579).
[5] Rozporządzenie Ministra Infrastruktury z dnia 3 lipca 2003 r. *w sprawie szczegółowego zakresu i formy projektu budowlanego* (Dz.U.2003.120.1133)
[6] Rozporządzenie Ministra Infrastruktury z dnia 2 września 2004 r. *w sprawie szczegółowego zakresu i formy dokumentacji projektowej, specyfikacji technicznych wykonania i odbioru robót budowlanych oraz programu funkcjonalno – użytkowego* (Dz.U.2004.202.2072).
[7] Rozporządzenie Ministra Transportu, Budownictwa i Gospodarki Morskiej z dnia 25 kwietnia 2012 r. w sprawie *ustalania geotechnicznych warunków posadowienia obiektów budowlanych* (Dz.U.2012.0.463).
[8] *Dokumentacja badań podłoża gruntowego wraz z opinią geotechniczną i projektem geotechnicznym określającym warunki gruntowo-wodne dla potrzeb inwestycji pn. Kompleksowy projekt adaptacji lasów i leśnictwa do zmian klimatu – mała retencja oraz przeciwdziałanie erozji wodnej na terenach nizinnych w ramach Programu Operacyjnego Infrastruktura i Środowisko 2014-2020 Część 1;* Inżynieria Wielkopolska sp. z o.o., ul. Józefa Hallera 6-8, lok 221; 60-951 Poznań, listopad 2017.
[9] Polskie Normy w zakresie budownictwa,
[10] Materiały fotograficzne i pomiarowe z wizji lokalnej w terenie (lipiec 2018 r.).

1.6. Ustawy i rozporządzenia dotyczące BHP.

[11] Rozporządzenie Ministra Pracy i Polityki Socjalnej z dnia 28 maja 1996 r. *w sprawie rodzajów prac wymagających szczególnej sprawności psychofizycznej* (Dz.U.1996.62.287);
[12] Rozporządzenie Ministra Pracy i Polityki Socjalnej z dnia 26 września 1997 r. w sprawie *ogólnych przepisów bezpieczeństwa i higieny pracy* (tekst jednolity Dz.U.2003.169.1650 z późn. zm.);
[13] Rozporządzenie Ministra Gospodarki z dnia 20 września 2001 r. w sprawie *bezpieczeństwa i higieny pracy podczas eksploatacji maszyn i innych urządzeń technicznych do robót ziemnych, budowlanych i drogowych* (Dz.U.2001.118.1263);
[14] Rozporządzenie Ministra Pracy i Polityki Socjalnej z dnia 14 marca 2000 r. *w sprawie bezpieczeństwa i higieny pracy przy ręcznych pracach transportowych* (Dz.U.2000.26.313 z późn. zm.);
[15] Rozporządzenie Ministra Infrastruktury z dnia 6 lutego 2003 r. w sprawie *bezpieczeństwa i higieny pracy podczas wykonywania robót budowlanych* (Dz.U.2003.47.401);
[16] Rozporządzenie Ministra Infrastruktury z dnia 23 czerwca 2003 r. w sprawie *informacji dotyczącej bezpieczeństwa i ochrony zdrowia oraz planu bezpieczeństwa i ochrony zdrowia* (Dz.U.2003.120.1126);
[17] Rozporządzenie Ministra Pracy i Polityki Socjalnej z dnia 27 lipca 2004 r. *w sprawie szkolenia w dziedzinie bezpieczeństwa i higieny pracy* (Dz.U.2004.180.1860 z późn. zm.).

2. ZAKRES ROBÓT

W ramach budowy progów na rowie śródleśnym projektowane są następujące roboty:

- prace ziemne,
- prace umocnieniowe wraz z zabiciem drewnianych palisad, w tym ścianki szczelnej
- prace wykończeniowe.

.

2.1. Roboty ziemne

Projektowane roboty ziemne będą prowadzone z lądu.

2.2. Kolejność robót

Kolejność robót budowlanych:
- wytyczenie geodezyjne,
- wykonanie grodzy z worków wypełnionych piaskiem i uszczelnionych folią, osadzenie studzienki zbiorczej,
- prace ziemne związane z projektowanym uformowaniem przekroju rowu w miejscu lokalizacji progu,
- zabicie ścianki szczelnej drewnianej zgodnie z projektowanymi parametrami,
- zabicie palisady,
- wykonanie umocnień odcinków rowu,
- uporządkowanie placu budowy oraz przywrócenie do stanu pierwotnego terenów przyległych,
- odbiór techniczny wykonanych prac.

Realizacja przedmiotowych prac winna być realizowana w okresie jesienno-zimowym z uwagi na potencjalnie korzystną sytuację atmosferyczno-hydrologiczną Jest to również zalecany termin z uwagi na aspekt środowiskowy – okres pozalęgowy i pozawegetacyjny.

3. WYKAZ ISTNIEJĄCYCH OBIEKTÓW BUDOWLANYCH

Na rowie śródleśnym, na którym projektuje się przedmiotowe budowle, występuje zamulony i zniszczony przepust. Leży on na rowie pomiędzy budowlą 6.1 a 6.2.

4. PRACE ROZBIÓRKOWE

Nie dotyczy.

5. WSKAZANIA ELEMENTÓW ZAGOSPODAROWANIA TERENU, KTÓRE MOGĄ STWARZAĆ ZAGROŻENIE BEZPIECZEŃSTWA I ZDROWIA LUDZI.

Na terenie planowanego przedsięwzięcia nie występują elementy zagospodarowania terenu mogące stwarzać zagrożenie dla bezpieczeństwa i zdrowia ludzi.

6. WSKAZANIA DOTYCZĄCE PRZEWIDYWANYCH ZAGROŻEŃ WYSTĘPUJĄCYCH PODCZAS REALIZACJI ROBÓT BUDOWLANYCH, OKREŚLAJĄCYCH SKALĘ I RODZAJE ZAGROŻEŃ ORAZ MIEJSCE I CZAS ICH WYSTĄPIENIA.

W ramach projektowanych prac wystąpią roboty stwarzające szczególne ryzyko powstania zagrożenia bezpieczeństwa i zdrowia ludzi:
- **roboty wykonywane przy użyciu dźwigów:**

- wbijanie palisady drewnianej,

– **roboty wykonywane przy użyciu koparek:**
- formowanie odcinków rowów śródleśnych
- rozkładanie umocnienia wokół budowli oraz odcinków odpływowych rowów.

– **roboty wykonywane przy użyciu pilarek spalinowych:**
- usuwanie wytypowanych do usunięcia drzew.

W przerwach oraz po zakończeniu pracy maszyny robocze powinny być zabezpieczone przed ich przypadkowym uruchomieniem przez osoby nieupoważnione. Podczas współpracy maszyn roboczych z dodatkowym osprzętem do robót ziemnych należy stosować zasady BHP określone w instrukcjach obsługi tych urządzeń.

Uwzględniając sprowadzony na budowę sprzęt należy rozplanować:

– strefy pracy, drogi dojazdowe, zasady przemieszczenia się maszyn, zasięg pracy koparek i spycharek, sposób ładowania i przerzutu urobku,
– indywidualną odpowiedzialność za stan sprzętu i jego użytkowanie, przebywanie osób postronnych w zasięgu pracy maszyn,
– współpracę między operatorami i kierowcami,
– zasady utrzymania porządku, indywidualną odpowiedzialność za poszczególne miejsca pracy (np. strefa zasięgu maszyn, dojścia i miejsce wyjazdu na drogę publiczną, kierowanie ruchem na drodze publicznej w czasie przejazdu maszyn itp.),
– ustalenie sposobu reagowania na zagrożenia wypadkiem i ewentualny wypadek przy pracy, niesprawność maszyn i narzędzi, wykrycie przedmiotów niebezpiecznych, sygnały ostrzegawcze,
– usytuowanie urządzeń sanitarnych.

Operatorzy nie mogą dopuszczać do przebywania ludzi w strefie pracy sprzętu. Podczas załadunku i wyładunku maszyn należy przestrzegać właściwych przepisów i instrukcji. Podczas wykonywania robót na skarpie należy zachować wymagania określone w dokumentacji techniczno-ruchowej maszyn.

7. WSKAZANIA SPOSOBU PROWADZENIA INSTRUKTAŻU PRACOWNIKÓW PRZED PRZYSTĄPIENIEM DO REALIZACJI ROBÓT SZCZEGÓLNIE NIEBEZPIECZNYCH.

Zgodnie Rozporządzeniem *w sprawie szkolenia w dziedzinie bezpieczeństwa i higieny pracy* szkolenie takie musi zostać przeprowadzone przez osoby posiadające odpowiednie kwalifikacje i doświadczenie zawodowe jako:

– szkolenie wstępne,
  - instruktaż ogólny (szkolenie wstępne ogólne),
  - instruktaż stanowiskowy (szkolenie wstępne na stanowisku pracy),
  - szkolenie podstawowe (szkolenie wstępne podstawowe),
– szkolenie i doskonalenie okresowe,

w formie instruktażu, seminarium, kursu lub samokształcenia kierowanego.

Instruktaż ogólny przechodzą wszyscy nowo zatrudnieni pracownicy, zapoznając się z podstawowymi przepisami BHP zawartymi w Kodeksie pracy, w układach zbiorowych pracy oraz zasadami udzielania pierwszej pomocy.

Instruktaż stanowiskowy powinien zapoznać uczestników szkolenia z zagrożeniami występującymi na określonym stanowisku pracy, sposobami ochrony przed zagrożeniami oraz bezpiecznego wykonywania pracy na tym stanowisku.

Odbycie przez pracownika instruktażu ogólnego i stanowiskowego powinno być potwierdzone przez pracownika na piśmie oraz odnotować w aktach osobowych pracownika.

Szkolenie podstawowe powinno zapewnić pracownikom wiedzę i umiejętności niezbędne do wykonywania lub organizowania pracy zgodnie z przepisami i zasadami BHP.
Na stanowiskach pracy, na których występują szczególnie duże zagrożenia dla zdrowia oraz zagrożenia wypadkowe, szkolenia podstawowe powinno być przeprowadzone przed rozpoczęciem pracy na tych stanowiskach. Wykaz tych stanowisk pracy określa pracodawca.
Szkolenie okresowe służy aktualizacji i ugruntowaniu wiadomości i umiejętności pracowników w dziedzinie BHP, nabytych w czasie szkolenia wstępnego oraz zaznajomienia się z nowymi rozwiązaniami techniczno-organizacyjnymi w tym zakresie.
W robotach tych uczestniczyć mogą robotnicy po przeszkoleniu BHP i operatorzy posiadający aktualne uprawnienia do obsługi sprzętu.

8. WSKAZANIA ŚRODKÓW TECHNICZNYCH I ORGANIZACYJNYCH, ZAPOBIEGAJĄCYCH NIEBEZPIECZEŃSTWOM WYNIKAJĄCYM Z WYKONYWANIA ROBÓT BUDOWLANYCH W STREFACH SZCZEGÓLNEGO ZAGROŻENIA ZDROWIA LUB W ICH SĄSIEDZTWIE, W TYM ZAPEWNIAJĄCYCH BEZPIECZNĄ I SPRAWNĄ KOMUNIKACJĘ, UMOŻLIWIAJĄCĄ SZYBKĄ EWAKUACJĘ NA WYPADEK POŻARU, AWARII I INNYCH ZAGROŻEŃ.

Ręczne narzędzia, a w szczególności kliny, przecinaki lub przebijaki, powinny być wyposażone w uchwyty.

Cieśle powinni być wyposażeni w zasobniki na narzędzia ręczne, uniemożliwiające wypadanie narzędzi.

Należy zwrócić uwagę na transport i rozładunek materiałów do umocnień.