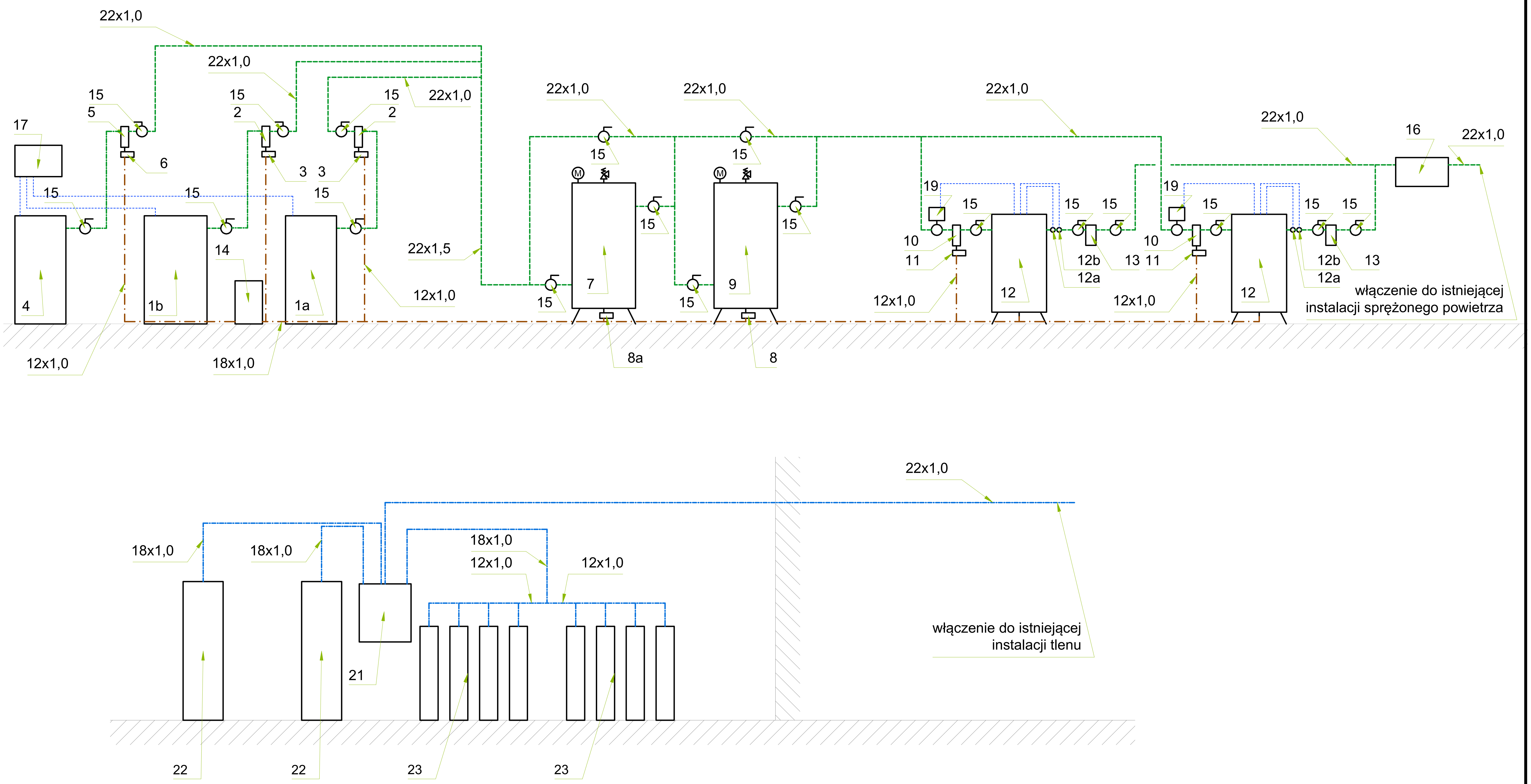


linia tlenu medycznego

linia odprowadzenia kondensatu

linia sprężonego powietrza

linia sterowania

| | | |
|---|---|---|
| INWESTOR | SZOZ Nad Matką i Dzieckiem–Poznań SPZOZ, 61–825 Poznań, ul.Krysiewicza 7/8 | |
| OBIEKT | SZOZ Szpital Ginekologiczno–Położniczy im. Św.Rodziny,Poznań, ul.Jarochowskiego 18 | |
| NAZWA PROJEKTU | Projekt modernizacji instalacji gazów medycznych | |
| NAZWA RYSUNKU | Schemat technologiczny inst. spr.pow.i tlenu | |
| PROJEKTOWAŁ | mgr inż.Jerzy Surmacewicz nr 101/88/PW | |
| SPRAWDZIŁ | | |
| SKALA 1:50 | DATA: 20.06.2019 | RYS. NR IGM–02 |