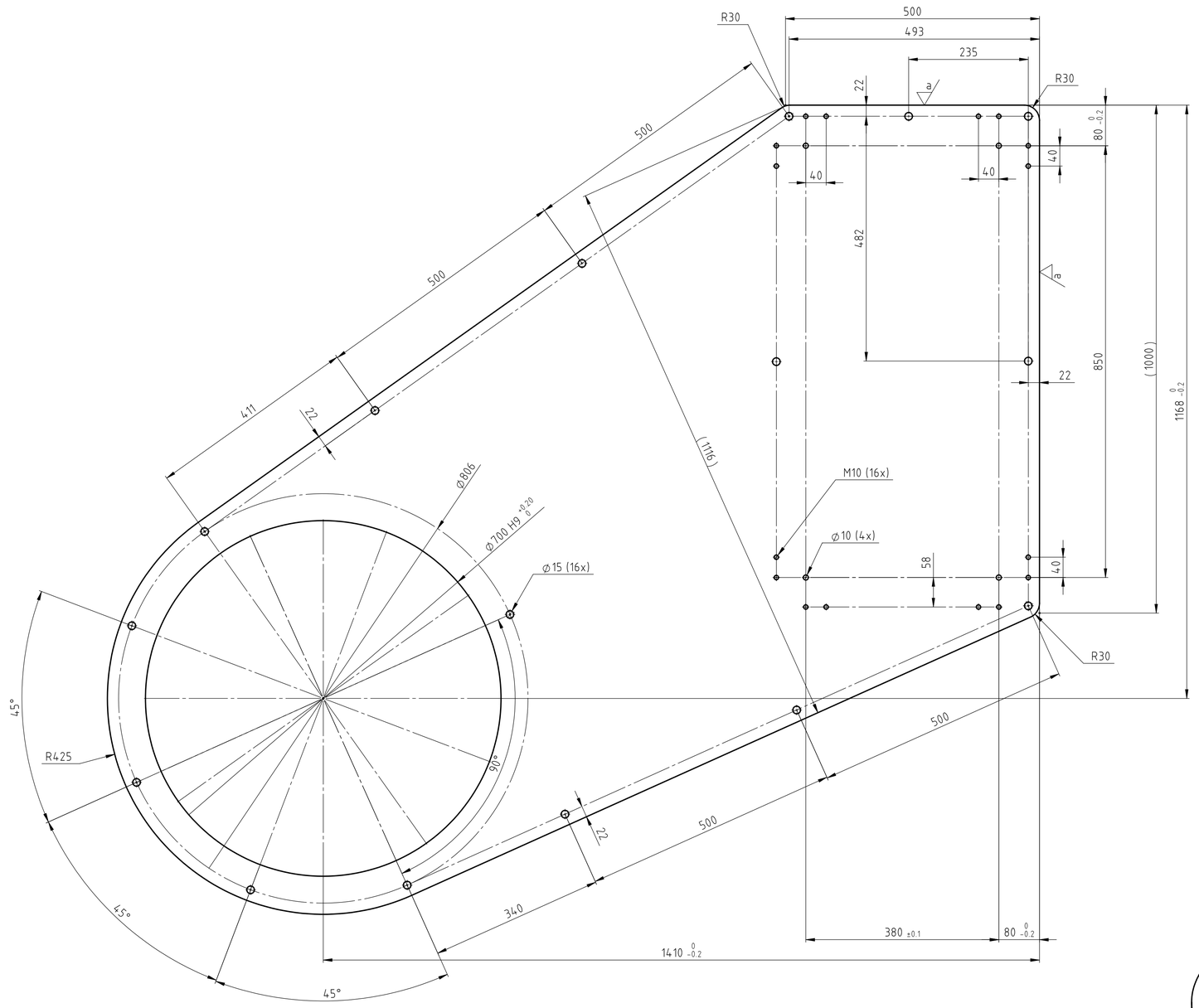

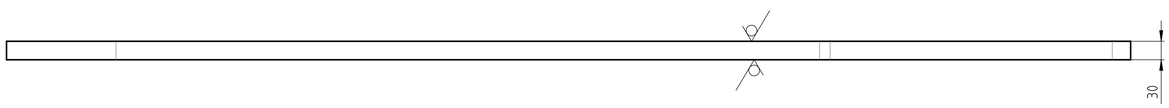

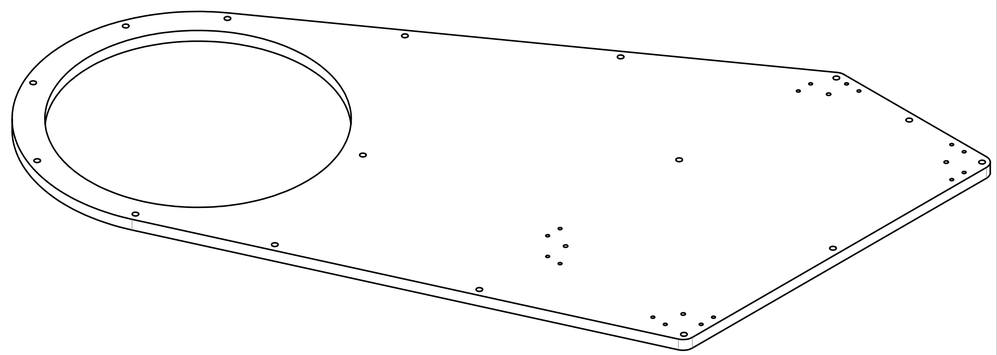

Security level | Sicherheitsstufe	Customer number | Kundennummer
Coordinate dimension | Koordinatenmaße: / 0,2	Surface treatment | Oberflächenbehandlung
Tolerances | Allgemeintoleranzen: ISO 2768-mK	Heat treatment / hardness | Wärmebehandlung / Härte
Weight | Gewicht: 342,398 kg	
semi product | Halbzeug: Plate 30mm Blech 30mm	
Mat.-Number (Material) | W.-Nummer (Werkstoff): 1.0045 (S355JR)	
ISO/EN/Din Norm | Standard	

DIN ISO 13715 Part edges Werkstückkanten 0 -0,3 -0,1

a Rz63 b Rz16 c Rz4 d Rz1

No. | Zust.	Revision | Änderung	Date | Datum	Name

	Date | Datum	Name
Drawn | Gez.		
Check | Gepr.		
Status		

Description \| Benennung

Floor panel
Bodenplatte

Drawing number \| Zeichnungsnummer: 14741672

Version: 0

Scale \| Maßstab: 1:5

Sheet \| Blatt: 1 to \| von: 1

A1

Source \| Ursprung

Refer to protection notice ISO 16016
Schutzvermerk ISO 16016 beachten

SCHUFFE

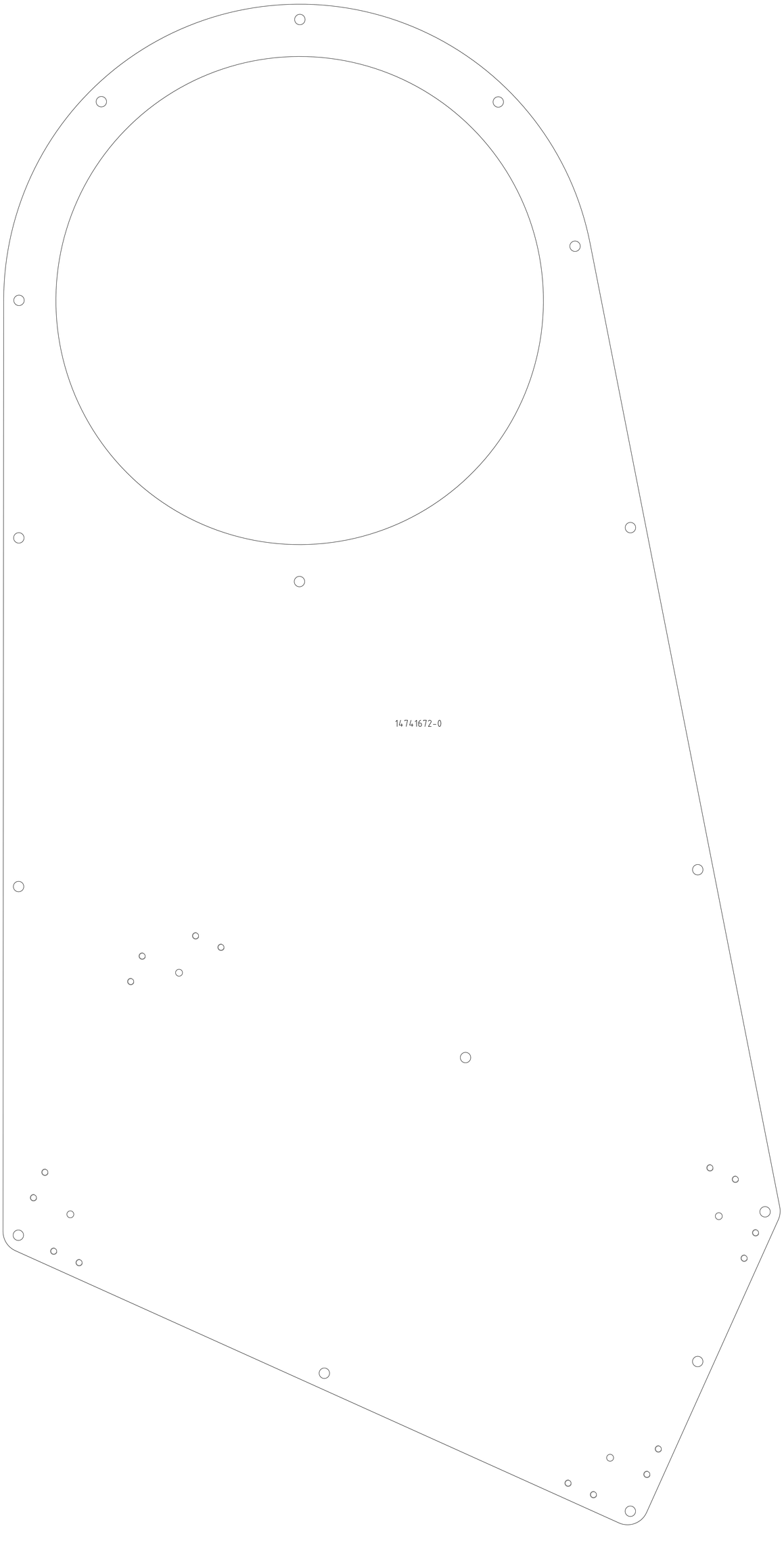
14741672-0