MIROSŁAW FRĄSZCZAK ARCHITEKTONICZNA PRACOWNIA AUTORSKA
Siedziba: 81-591 GDYNIA, ul. TATARCZANA 2B/8 *Pracownia:* 81-383 GDYNIA, ul. Żołnierzy I Armii Wojska Polskiego 13 pok. 204
601 423 707 apa@gd.pl apa@gd.home.pl *NIP:* 586-100-31-90 *REGON:* 190401119

PROJEKT WYKONAWCZY
PRZEBUDOWY POMIESZCZENIA C-129

Branża		Architektura i konstrukcja	
Nazwa i adres obiektów budowlanych		Budynek C-3 przy ul. Morskiej 81-87 w Gdyni na działce nr 883, obręb 15 Grabówek.	
Inwestor		Akademia Morska w Gdyni 81-225 Gdynia, ul. Morska 81-87	
Kategoria obiektu budowlanego		IX	
Projektanci i sprawdzający		*Imię, nazwisko, uprawnienia*	Podpis
Branża architekto-niczna	Projektant	mgr inż. arch. Mirosław Frąszczak upr. nr 1740/Gd/84 w specjalności architektonicznej	
	Sprawdzający	mgr inż. arch. Katarzyna Mokwa upr. nr 118/POOKK/IV/2016 w specjalności architektonicznej	
Branża konstrukcyjna	Projektant	mgr inż. Danuta Rak upr. nr 5509/Gd/93 w specjalności konstrukcyjno-budowlanej	
	Sprawdzający	mgr inż. Jerzy Duszota upr. nr 5022/61 w specjalności robót konstrukcyjnych i instalacyjnych	
Miejscowość i data		Gdynia, lipiec 2018 r.	
Egzemplarz			

SPIS ZAWARTOŚCI

I. OPIS TECHNICZNY
II. RYSUNKI

Nr	Nazwa	Skala
A-01	Plan sytuacyjny	1:500
A-02	Rzut 1 piętra budynku C-3	1:200
A-03	Rzut pomieszczenia C-129 – stan istniejący	1:50
A-04	Przekrój pionowy A-A	1:50
A-05	Zestawienie okien i drzwi	1:50
K-01	Projektowane nadproża	1:10

I. OPIS TECHNICZNY

1. PODSTAWA OPRACOWANIA.

1.1. Umowa o wykonanie dokumentacji projektowej Nr AT/2061/023/2018 zawarta w dniu 25 maja 2018 r.

1.2. Projekt budowlany z czerwca 2018 r.

1.3. Archiwalna dokumentacja techniczna.

1.4. Inwentaryzacja budowlana opracowana w lipcu 2011 r.

1.5. Ekspertyza techniczna autorstwa rzeczoznawcy ds. zabezpieczeń ppoż. Henryka Babireckiego i rzeczoznawcy ds. budowlanych Henryka Polaka wykonana w grudniu 2012 r.

1.6. Postanowienie WZ.5595.205.5.2012.DD z dnia 11 lutego 2013 r. wydane przez Pomorskiego Komendanta Wojewódzkiego Państwowej Straży Pożarnej w Gdańsku.

1.7. Protokół z przeglądu przewodów kominowych nr 593/2017 z dnia 8 listopada 2017 r. wykonane przez Zakład Usług Kominiarskich Leszek Pieper z Gościcina.

1.8. Oględziny stanu istniejącego i dodatkowe pomiary inwentaryzacyjne wykonane dalmierzem laserowym i zwijaną miarką metalową długości 5 m.

1.9. Obowiązujące akty prawne, przepisy i normy, w tym w szczególności:

- Ustawa z dnia 7 lipca 1994 r. – Prawo budowlane (Dz. U. nr 89 z 1994 r. poz. 414 z z późniejszymi zmianami).
- Rozporządzenie Ministra Infrastruktury z dnia 12 kwietnia 2002 r. w sprawie warunków technicznych, jakim powinny odpowiadać budynki i ich usytuowanie (tj. Dz. U. z 2015 r. poz. 1422 z późniejszymi zmianami).
- Ustawa z dnia 10 września 2014 r. o ochronie zabytków i opiece nad zabytkami (Dz. U. z 2014 r. poz. 1446 z późniejszymi zmianami).
- Rozporządzenie Ministra Transportu, Budownictwa i Gospodarki Morskiej z dnia 25 kwietnia 2012 r. w sprawie szczegółowego zakresu i formy projektu budowlanego (Dz. U. z 2012 r. poz. 462 z późniejszymi zmianami).
- Rozporządzenie Ministra Infrastruktury i Rozwoju z dnia 22 września 2015 r. zmieniające rozporządzenie w sprawie szczegółowego zakresu i formy projektu budowlanego (Dz. U. z 2015 r. poz. 1554).
- Rozporządzenie Ministra Spraw Wewnętrznych i Administracji z dnia 2 grudnia 2015 r. w sprawie uzgadniania projektu budowlanego pod względem ochrony przeciwpożarowej (Dz. U. z 2015 r. poz. 2117).
- Rozporządzenie Ministra Spraw Wewnętrznych i Administracji z dnia 20 czerwca 2007 r. w sprawie wykazu wyrobów służących zapewnieniu bezpieczeństwa publicznego lub ochronie zdrowia i życia oraz mienia, a także zasad wydawania dopuszczenia tych wyrobów do użytkowania (Dz. U. nr 143 z 2007 r. poz. 1002).
- Rozporządzenie Ministra Infrastruktury z dnia 2 września 2004 r. w sprawie szczegółowego zakresu i formy dokumentacji projektowej, specyfikacji technicznych wykonania i odbioru robot budowlanych oraz programu

funkcjonalno - użytkowego (Dz. U. nr 202 z 2004 r. poz. 2072 z późniejszymi zmianami).

2. PRZEDMIOT I ZAKRES OPRACOWANIA.

Przedmiotem projektu jest przebudowa pomieszczenia C-129 znajdującego się na pierwszym piętrze budynku C-3 budynku Akademii Morskiej przy ul. Morskiej 81-87 w Gdyni na działce nr 883, obręb 15 Grabówek. Opracowanie niniejsze dotyczy branż architektonicznej i konstrukcyjnej.

3. OGÓLNA CHARAKTERYSTYKA BUDYNKU.

Budynek C kompleksu zabudowy Akademii Morskiej w Gdyni jest położony w północno-zachodniej części terenu uczelni u zbiegu ulic Morskiej i Grabowo. Znajdują się w nim sale dydaktyczne, laboratoria oraz pomieszczenia biurowe i pomocnicze. Rzut budynku oparty jest na kształcie litery „C" o nierównych bokach. Skrzydło C-3 budynku, w którym znajduje się pomieszczenie objęte niniejszym opracowaniem usytuowane jest w linii zabudowy ulicy Grabowo.

Budynek jest częściowo podpiwniczony, o czterech kondygnacjach nadziemnych i płaskim dachu jednospadowym z odwodnieniem zewnętrznym od strony dziedzińca. Został on wzniesiony w technologii tradycyjnej w latach pięćdziesiątych XX w. Jego głównymi elementami są:

- Ściany murowane, zewnętrzne nieocieplone gr. 51 cm, wewnętrzne gr. 10, 25 (w przewadze) i 38 cm.
- Stropy gęsto żebrowe Ackermana.
- Biegi i spoczniki klatki schodowej żelbetowe wylane na mokro gr. 14 cm.
- Stropodach pełny kryty papą asfaltową o konstrukcji żelbetowej z płyt gr. 12 cm wspartych na żebrach.

Budynek jest wyposażony w instalacje:

- Wodociągową,
- Kanalizacji sanitarnej.
- Centralnego ogrzewania z węzła cieplnego zasilanego z zewnętrznej sieci ciepłowniczej.
- Elektryczną.
- Telekomunikacyjną.
- Odgromową.
- Wentylacyjną.
- Oddymiania trzech spośród pięciu klatek schodowych (klatka schodowa KL 3 nie jest oddymiana).

Cały kompleks zabudowy Akademii Morskiej został wpisany do dawnego rejestru zabytków województwa gdańskiego dnia 25 marca 1987 r. pod numerem 1004 jako zespół budynków Szkoły Morskiej. Obecnie figuruje w rejestrze zabytków województwa pomorskiego pod numerem 1153.

4. STAN ISTNIEJĄCY POMIESZCZENIA OBJĘTEGO OPRACOWANIEM.

Zgodnie z oznaczeniami przyjętymi w inwentaryzacji budynku oraz innych materiałach wyjściowych do projektowania za pomieszczenie objęte opracowaniem uwa-

żać należy zespół pięciu pomieszczeń o numerach C129a, b, c, d i e, zgrupowanych wokół wewnętrznego przedsionka C129, z którego wyjście prowadzi do krótkiego korytarzyka otwartego na klatkę schodową kl. 1. Rozpatrywany zespół pomieszczeń stanowił funkcjonalnie wyodrębnioną całość, pełniącą dawniej funkcję kancelarii tajnej, po której pozostały różne bezużyteczne obecnie urządzenia i instalacje.

W pomieszczeniu C129 zachowały się stare czterodzielne drewniane okna skrzynkowe, przy czym większość okien w budynku została wymieniona na PCV. Okna są w złym stanie technicznym i nie nadają się do renowacji. Jedno z okien jest obustronnie zabezpieczone kratami stalowymi.

Wentylację grawitacyjną pomieszczeń zapewniają wyprowadzone ponad dach przewody kominowe w ścianach murowanych. Zgodnie z protokołem z przeglądu, wymienionym w podstawie opracowania punkt 1.7, przewody kominowe są drożne, a ich stan ponad dachem budynku dobry.

5. STAN PROJEKTOWANY.

W ramach projektowanego przedsięwzięcia przewiduje się rezygnację z funkcji kancelarii tajnej wraz ze zmianą podziału powierzchni objętej opracowaniem, w wyniku której przy przedsionku C129 (po istniejącym wewnętrznym korytarzu C129) wydzielone zostaną następujące pomieszczenia:

- Pokój biurowy C129a.
- Sala seminaryjna C129b.
- Pomieszczenie pomocnicze C129c.

Projektowane roboty będą obejmować:

- Rozbiórkę części istniejących i wymurowanie nowych ścianek działowych.
- Wymianę podłóg i drzwi.
- Demontaż zewnętrznej i wewnętrznej kraty okiennej.
- Zastąpienie wyeksploatowanej stolarki okiennej nowymi oknami PCV.
- Wymianę instalacji wod.-kan, elektrycznej i telekomunikacyjnej wraz z demontażem wszystkich pozostałości po kancelarii tajnej.
- Doprowadzenie ciepłej wody do zlewozmywaka w pomieszczeniu pomocniczym.
- Prace wykończeniowe tynkarskie, malarskie i wykonanie okładzin ściennych.
- Montaż sufitów podwieszonych.

6. EKSPERTYZA TECHNICZNA.

Ocena stanu technicznego obiektu dokonana przed przystąpieniem do prac projektowych w aspekcie planowanej przebudowy wykazała, że przedmiotowe pomieszczenia są przydatne do bezpiecznego użytkowania zgodnie z ich przeznaczeniem. Podczas zewnętrznych oględzin nie stwierdzono występowania widocznych oznak zmęczenia ani przeciążenia elementów konstrukcji budynku – zarysowań, spękań czy nadmiernych ugięć. Stan głównych elementów konstrukcji budynku ocenia się jako bardzo dobry.

Projektowane roboty nie rzutują na pracę statyczną budynku oraz nie spowodują istotnych zmian wielkości ani rozkładu obciążeń. Przewidziana w projekcie ingerencja w konstrukcję budynku (polegająca na poszerzeniu otworu w ścianie nośnej) nie za-

graża jej stabilności i może zostać bezpiecznie przeprowadzona z zachowaniem zawartych w projekcie wytycznych.

7. DANE DOTYCZĄCE OCHRONY POŻAROWEJ.

Skrzydło C-3 zawierające pomieszczenia objęte opracowaniem stanowi część budynku wydzieloną ścianami oddzielenia przeciwpożarowego w pionie od fundamentu do przekrycia dachu, zatem w myśl § 210 Rozporządzenia w sprawie warunków technicznych, jakim powinny odpowiadać budynki i ich usytuowanie może ono być traktowane jako odrębny budynek do którego odnoszą się wszystkie poniższe dane.

9.1. Powierzchnia, wysokość i liczba kondygnacji.

- Wymiary w rzucie …… 98,78 x 16,19 m.
- Wysokość …… 15,70 m.
- Powierzchnia zabudowy ……1599,25 m^2.
- Powierzchnia wewnętrzna … 6119,58 m^2, (w tym piwnice 243,06 m^2).
- Powierzchnia użytkowa ……. 5183,17 m^2, (w tym piwnice 203,94 m^2).
- Kubatura …… 23328,82 m^3, (w tym piwnice 862,30 m^3).
- Liczba kondygnacji ……. 4 nadziemne + 1 podziemna.

9.2. Charakterystyka zagrożenia pożarowego, w tym parametry pożarowe materiałów niebezpiecznych pożarowo, zagrożenia wynikające z procesów technologicznych.

Nie przewiduje się występowania materiałów niebezpiecznych pożarowo, ani szczególnych zagrożeń wynikających z procesów technologicznych.

9.3. Informacje o kategorii zagrożenia ludzi oraz przewidywanej liczbie osób na każdej kondygnacji i w pomieszczeniach, których drzwi ewakuacyjne powinny otwierać się na zewnątrz pomieszczeń.

Budynek zalicza się do kategorii zagrożenia ludzi ZL III.

W całym budynku może jednorazowo – przebywać ca 555 osób, w tym:

- na parterze – ~ 40 osób,
- na 1 piętrze – ~350 osób,
- na 2 piętrze – ~120 osób,
- na 3 piętrze – ~ 35 osób.

W rozpatrywanym skrzydle budynku znajduje się 5 sal wykładowych przeznaczonych do przebywania ponad 50 osób będących ich stałymi użytkownikami: jedna na parterze oraz po dwie na pierwszym i drugim piętrze.

Sala seminaryjna i pokój biurowe znajdujące się w zakresie opracowania zaliczają się do przeznaczonych na pobyt ludzi. W sali seminaryjnej przewiduje się jednoczesny pobyt do 15, a w pokoju biurowym do 4 osób.

9.4. Informacje o przewidywanej gęstości obciążenia ogniowego.

W budynkach zakwalifikowanych do kategorii ZL gęstość obciążenia ogniowego nie jest rozpatrywana. Przyjmuje się, że w gęstość obciążenia ogniowego w pomieszczeniach techniczno-magazynowych związanych funkcjonalnie z budynkiem nie przekroczy 500 MJ/m^2.

9.5. Ocena zagrożenia wybuchem pomieszczeń oraz przestrzeni zewnętrznych.

Nie przewiduje się zagrożenia wybuchem.

9.6. Informacje o klasie odporności pożarowej oraz klasie odporności ogniowej i stopniu rozprzestrzeniania ognia elementów budowlanych.

Wymagana klasa odporności pożarowej budynku: **B** (średniowysoki, ZLIII o czterech kondygnacjach nadziemnych).

Wymagania w zakresie odporności ogniowej i rozprzestrzeniania ognia elementów projektowanego budynku:

- główna konstrukcja nośna: R 120,
- konstrukcja dachu: R 30,
- strop: REI 60,
- ściana zewnętrzna: EI 30,
- ściana wewnętrzna: EI 30,
- przykrycie dachu: RE 30.

Ponadto biegi i spoczniki schodów służące do ewakuacji powinny być wykonane z materiałów niepalnych i mieć klasę odporności ogniowej co najmniej R 30.

Wszystkie ww. elementy powinny być nierozprzestrzeniające ognia.

Główną konstrukcję nośną budynku stanowią ściany murowane w układzie podłużnym oparte na ławach fundamentowych o posadowieniu bezpośrednim.

Przegrodami budowlanymi w części budynku objętej opracowaniem są:

- Istniejące ściany z cegły ceramicznej – zewnętrzne gr. 2 c., wewnętrzne działowe (w tym nowoprojektowane) gr. ¼ i ½ c. oraz konstrukcyjne gr. 1 i 1½ c, obustronnie tynkowane.
- Stropy gęstożebrowe ACKERMANA.
- Biegi i spoczniki klatki schodowej żelbetowe wylane na mokro.
- Stropodach pełny kryty papą asfaltową na ociepleniu ze styropianu, o konstrukcji żelbetowej z płyt gr. 12 cm wspartych na żebrach.

Wszystkie istniejące i projektowane elementy budynku w części objętej opracowaniem są wykonane z materiałów nierozprzestrzeniających ognia (NRO) i spełniają wymagania klasy odporności ogniowej określone dla klasy B odporności pożarowej.

9.7. Informacje o podziale na strefy pożarowe oraz strefy dymowe.

Obecny podział zabudowy Akademii Morskiej na strefy pożarowe jest zgodny z wymaganiami określonymi w postanowieniach Pomorskiego Komendanta Wojewódzkiego Państwowej Straży Pożarnej w Gdańsku:

- WZ.5595/119-4/12 z dnia 19 września 2012 r., zgodnie z którym budynek C został oddzielony strefowo od budynku B na wysokości ich łącznika.
- WZ.5595.205.5.2012.DD z dnia 11 lutego 2013 r., zgodnie z którym dokonano podziału budynku C na dwie części przy klatce schodowej nr 3.

Pomieszczenia objęte opracowaniem znajdują się w strefie pożarowej, w której za zgodą PKW PSP spełniono wszystkie wymagania w zakresie bezpieczeństwa pożarowego w sposób określony we wskazaniach ekspertyzy technicznej przywołanej w punkcie 1.5 podstawy opracowania.

9.8. Informacje o usytuowaniu z uwagi na bezpieczeństwo pożarowe, w tym o odległości od obiektów sąsiadujących.

- Skrzydło C-3 jest oddzielone od pozostałej części budynku przebiegającą od fundamentu do przekrycia dachu ścianą o klasie odporności ogniowej REI 120, z otworami zamykanymi drzwiami o klasie EI 60, co spełnia wymagania ściany oddzielenia przeciwpożarowego określone dla klas B i C odporności pożarowej budynku.
- Najmniejsza odległość rozpatrywanego budynku od innego obiektu budowlanego, którym jest położony także na terenie Akademii Morskiej parterowy budynek D wynosi 9,0 m.

9.9. Informacje o warunkach i strategii ewakuacji ludzi lub ich uratowania w inny sposób.

Przedsionek wewnętrzny C129, przy którym zlokalizowane są pomieszczenia objęte opracowaniem mają bezpośrednie wyjście na klatkę schodową kl. 1, spełniającą wymagania w zakresie bezpieczeństwa pożarowego w sposób określony we wskazaniach ekspertyzy technicznej, na które uzyskana została zgoda właściwego Komendanta PSP. Z klatki tej prowadzi wyjście bezpośrednio na przestrzeń otwartą oraz przejścia do korytarzy stanowiących drogi ewakuacyjne na poszczególnych kondygnacjach, z których każde zamykane jest drzwiami o klasie odporności ogniowej EI30. Drzwi z przedsionka wewnętrznego C129 do klatki schodowej K1 będą wykonane w klasie odporności ogniowej EI30s z samozamykaczem (szerokość w świetle ościeżnic 0,9 m, otwierane do przedsionka).

Największa długość przejścia ewakuacyjnego w pomieszczeniu od najdalszego miejsca, w którym może przebywać człowiek do wyjścia na drogę ewakuacyjną wynosi 13,00 m, co nie przekracza dopuszczalnych 40 m.

Długość drogi ewakuacyjnej przez klatkę schodową kl. 1 do wyjścia na przestrzeń otwartą wynosi 21,46 m, z czego 11,59 m na drodze poziomej Ponadto na podeście klatki, w odległości 3,00 m od wyjścia z pomieszczenia C129, znajduje się zamykane drzwiami EI30 przejście do korytarza stanowiącego drogę ewakuacyjną na poziomie 1 piętra. Klatka schodowa kl. 1 jest wyposażone w urządzenia służące do usuwania dymu oraz oświetlenie ewakuacyjne.

9.10. Informacje o sposobie zabezpieczenia przeciwpożarowego instalacji użytkowych, a w szczególności wentylacyjnej, ogrzewczej, gazowej, elektrycznej, teletechnicznej i piorunochronnej.

W aspekcie bezpieczeństwa przeciwpożarowego projektowane instalacje wewnętrzne powinny spełniać następujące wymagania:

- Zastosowanie urządzeń wentylacji grawitacyjnej, które standardowo wykonywane są z materiałów niepalnych.
- Wykonanie zamocowań przewodów do elementów budowlanych z materiałów niepalnych, zapewniających przejęcie siły powstającej w przypadku pożaru w czasie nie krótszym niż wymagany dla klasy odporności ogniowej przewodu lub klapy odcinającej.
- Układanie instalacji elektrycznych zgodnie z obowiązującymi normami.

- Prowadzenie instalacji i rozmieszczenie urządzeń elektrycznych w sposób zapewniający bezkolizyjność z innymi instalacjami w zakresie odległości i ich wzajemnego usytuowania.

Budynek nie jest podłączony do sieci gazowej i jest wyposażony w ogrzewanie wodne zasilane z zewnętrznej sieci ciepłowniczej.

9.11. Informacje o doborze urządzeń przeciwpożarowych i innych urządzeń służących bezpieczeństwu pożarowemu, dostosowanym do wymagań wynikających z przepisów dotyczących ochrony przeciwpożarowej i przyjętych scenariuszy pożarowych, z podstawową charakterystyką tych urządzeń.

Budynek nie wymaga wyposażenia w stałe urządzenia gaśnicze, ani instalację systemu sygnalizacji pożarowej.

W klatkach schodowych zainstalowane są hydranty wewnętrzne 52. Klatki schodowe 1,2 i 5 są wyposażone w urządzenia służące do usuwania dymu oraz oświetlenie ewakuacyjne. Jako rozwiązanie zastępcze, o którym mowa w ekspertyzie technicznej i postanowieniu KW PSP, w korytarzach nie doświetlonych światłem naturalnym, w miejscach gdzie występują nieprzepisowe szerokości i wysokości drogi ewakuacyjnej, przewidziano oświetlenie ewakuacyjne o wartości 100% większej od wymaganej. Ponadto wszystkie miejsca obniżenia wysokości dróg ewakuacyjnych poniżej wymaganej oznaczono znakami ostrzegawczymi.

Budynek jest wyposażony w przeciwpożarowy wyłącznik prądu.

9.12. Informacje o wyposażeniu w gaśnice.

W budynku ZL III wymaga się, aby na każde 100 m^2 strefy pożarowej na poszczególnych kondygnacjach przypadała jedna jednostka sprzętu o masie środka gaśniczego 2 kg (lub 3 dm^3) w gaśnicach spełniających wymagania Polskich Norm (PN), będących odpowiednikami norm europejskich. Dojście do gaśnicy z każdego miejsca w budynku nie może przekraczać 30 m. Gaśnice winny być zawieszone na ścianach na wysokości 0,3 lub 1,7 m od podłogi, w oznakowanych zgodnie z normą miejscach, do których zapewniony jest dostęp o szerokości co najmniej 1 m.

Istniejące wyposażenie budynku w gaśnice proszkowe spełnia wszystkie określone powyżej wymagania.

9.13. Informacje o przygotowaniu obiektu budowlanego i terenu do prowadzenia działań ratowniczo-gaśniczych, a w szczególności informacje o drogach pożarowych, zaopatrzeniu w wodę do zewnętrznego gaszenia pożaru oraz o sprzęcie służącym do tych działań.

Budynek wymaga doprowadzenia drogi pożarowej. Istniejąca droga pożarowa przebiega wzdłuż ul. Morskiej oraz wzdłuż budynku F, z zapewnieniem dostępu do 30% obwodu zewnętrznego obiektu, przy czym w ramach uzyskanego odstępstwa od obowiązujących przepisów dla dojazdów pożarowych uwzględniono układ komunikacji kołowej na terenie dziedzińca wewnętrznego.

Budynek wymaga zapewnienia wody do zewnętrznego gaszenia pożaru w ilości 20 dm^3/s z co najmniej dwóch naziemnych hydrantów DN 80, zlokalizowanych w odległościach nie większych niż 80 m od chronionego obiektu budowlanego. Wymagania powyższe spełnia pięć istniejących hydrantów zlokalizowanych w odległościach

od 15 do 50 m od budynku: 3 na dziedzińcu wewnętrznym i po jednym w pasach drogowych ulic Morskiej i Grabowo.

9.14. Inne wymagania.

Oznakowanie zgodnie z obowiązującymi normami dróg, wyjść i kierunków ewakuacji, a także usytuowania sprzętu gaśniczego oraz przeciwpożarowych wyłączników prądu.

8. PROJEKTOWANE ROZWIĄZANIA TECHNICZNO-MATERIAŁOWE.

10.1. Prace rozbiórkowe.

W ramach projektowanego przedsięwzięcia przewiduje się:

- Usunięcie posadzek z paneli podłogowych wraz ze znajdującym się pod nimi parkietem na lepiku smołowym oraz płytek gresowych.
- Usunięcie listew przypodłogowych oraz cokolików z płytek gresowych j.w.,
- Rozbiórka podkładu cementowego pod posadzki gr. ~6 cm
- Skucie okładzin ściennych (glazury) oraz luźnych i odspojonych tynków ściennych i sufitowych.
- Rozbiórkę części murowanych ścianek działowych.
- Rozkucia ściany nośnej związane z poszerzeniem otworu drzwiowego.
- Demontaż drzwi wraz z ościeżnicami (6 szt).
- Demontaż skrzynkowych okien drewnianych.
- Demontaż sufitu podwieszonego w pom. C129e stanu istniejącego.
- Demontaż krat okiennych – zewnętrznej i wewnętrznej.

Roboty rozbiórkowe spowodują wytworzenie odpadów należących do grupy materiałów i elementów budowlanych oraz drogowych (nr kodu w klasyfikacji odpadów 17 01) obejmujących gruz betonowy, ceglany i ceramiczny, stal, drewno oraz szkło. Wyżej wymienione odpady nie są zaliczane do niebezpiecznych. Należy je wywieźć na wysypisko komunalne na podstawie stosownej umowy z ich odbiorcą, z uwzględnieniem warunków wynikających z ustawy o odpadach.

10.2. Ścianki działowe.

- Murowane z cegły ceramicznej klasy 100 na zaprawie cementowo-wapiennej M3.

10.3. Nadproże.

- W miejscach rozkucia dla poszerzenia otworu drzwiowego do pomieszczenia C129c należy upewnić się, czy istniejące nadproże jest wystarczające. W przypadku stwierdzenia, że istniejące nadproże kończy się bliżej niż 9 cm (min. oparcie dla L19) za krawędzią rozkuwanego otworu należy wykonać nowe nadproże z dwuteowników stalowych 2 x I 100 wg rys. konstrukcyjnego K-01.

10.4. Roboty podłogowe.

- Usunięcie posadzek z paneli podłogowych wraz ze znajdującym się pod nimi parkietem oraz płytek gresowych wraz z podkładem cementowym gr. ok. 6 cm.
- Uzupełnienie warstw podłoża w miejscach ubytków i rozkuć jastrychem cementowym oraz wyrównanie podłoża wylewką samopoziomującą.
- Wykonanie posadzek zgodnie z zestawieniem na rysunku rzutu i opisem technicznym.

- W przedsionku C129 posadzka z wykładziny PCV spełniającej następujące wymagania techniczne:
  - homogeniczna z winylu do obiektów użyteczności publicznej,
  - zabezpieczenie powierzchnia iQ PUR (wzmocnienie poliuretanowe),
  - grubość 2 mm,
  - waga całkowita nie więcej niż 2800 g/m^2,
  - zawartość spoiwa - typ I,
  - ścieralność (ubytek grubości) ≤0,10 mm,
  - wgniecenie resztkowe ≤0,02 mm,
  - stabilność wymiarów ≤0,4%,
  - dostarczana w rolkach,
  - antystatyczna (ASF),
  - ogniotrwałość B_{ft} S1,
  - trwałość kolorów min. 6,
  - antypoślizgowość R9; DS.,
  - odporna na oddziaływanie krzeseł na rolkach, o dobrej odporności chemicznej oraz na bakterie i grzyby.

  Cokoliki z wykładziny podłogowej wywiniętej do wysokości 10 cm z wyobleniem na zgięciu i zwieńczeniem profilem systemowym z tworzywa sztucznego.

  Wzór i kolorystyka do uzgodnienia z Inwestorem na etapie realizacji na podstawie wzornika ofertowego wybranego producenta.
- W pokoju biurowym C129a i sali seminaryjnej C129b parkiet lakierowany z klepki dębowej klasy I, spełniający następujące wymagania techniczne:
  - deszczułki sortowane z drewna liściastego (najlepiej dębowego) zgodne z PN-EN 13647:2004,
  - wymiar klepki 22x50/60x300 mm,
  - wilgotność na poziomie 9%,
  - twardość wg Brinella – 3,4 kP/mm^2.

  Listwy przypodłogowe z drewna liściastego jak klepki parkietowe.
- W pomieszczeniu pomocniczym C129c płytki gresowe spełniające następujące wymagania techniczne:
  - nieszkliwione, matowe przeznaczone do obiektów użyteczności publicznej,
  - gr. minimum 8 mm o preferowanych wymiarach około 60x60 cm,
  - nasiąkliwość ≤0,5%,
  - antypoślizgowość przynajmniej R10,
  - odporność na plamienie minimum klasy 3,
  - wytrzymałość na siłę łamiącą min. 1300 N, zginanie min. 35 N/mm^2,
  - ścieranie wgłębne maks. 175 mm^3.

  Kolorystyka do uzgodnienia z Inwestorem na etapie realizacji na podstawie wzornika ofertowego wybranego producenta. Fugi równoległe do ścian wyspoinowane masą elastyczną w kolorze zharmonizowanym z barwą płytek.

  Cokoliki na ścianach o wysokości 10 cm z płytek gresowych jak posadzki.

10.5. Okładziny ścienne.

- W pomieszczeniu pomocniczym C129c do wysokości 200 cm nowa okładzina ścienna z płytek ceramicznych szkliwionych (glazury) gr.10-11 mm przeznaczonych do obiektów użyteczności publicznej, o wytrzymałości na siłę łamiącą min. 600 N, zginanie min. 12 N/mm^2, odpornych na szok termiczny i włosowate spękania szkliwa. Wymiary płytek i ich faktura oraz kolorystyka do uzgodnienia z Inwestorem na etapie realizacji. Wyspoinowanie elastyczną masą wodoodporną w kolorze jasnym.

10.6. Okna.

- W miejsce usuniętej stolarki drewnianej okna PCV z zachowaniem pierwotnych podziałów. Okna przeznaczone do obiektów użyteczności publicznej o współczynniku przenikania ciepła U ≤ 0,9 W/(m^2·K) wykończone w kolorze białym oraz spełniające ponadto następujące wymagania:
  - szklenie szybą niskoemisyjną selektywną o współczynniku promieniowania słonecznego (solar factor) g = 38% oraz współczynniku przepuszczalności światła Lt = 65%,
  - rama z profilu PCV o głębokości ościeżnicy minimum 95 mm, głębokości skrzydła minimum 104 mm, przepuszczalności powietrza klasy 4, wodoodporności do klasy E 1800 i odporności na obciążenie wiatrem klasy C5/B5,
  - w górną części ramy wmontowane dwa nawiewniki szczelinowe o wydatku 30m^3/h.
- Parapety wewnętrzne gr. 25 mm z duromarmuru czyli kruszywa mineralnego spajanego żywicą poliestrową o warstwie wierzchniej z żelkotu polerowanego w kolorze białym.
- Parapety zewnętrzne z blachy stalowej ocynkowanej ogniowo gr. 0,55 mm (dopuszcza się wykorzystanie obróbek istniejących pod warunkiem zachowania ich w nienaruszonym stanie).

10.7. Drzwi.

- Wejściowe pomiędzy pomieszczeniem i klatką schodową, płytowe o klasie odporności ogniowej EI30s.
- Pozostałe, wewnątrz pomieszczenia płytowe przeznaczone do obiektów użyteczności publicznej w kolorze białym, w ościeżnicach drewnianych regulowanych. Skrzydło drzwi do pomieszczenia pomocniczego C129c z wykonanym fabrycznie podcięciem dla dopływu o powierzchni nie mniejszej niż 0,022 m^2.
  Wszystkie drzwi w kolorze białym nawiązujące do istniejących drzwi z poziomu C200.

10.8. Roboty tynkarskie i malarskie.

- Na nowoprojektowanych ściankach działowych, zamurowaniach i nadprożach oraz jako uzupełnienia ubytków tynku i wykończenie krawędzi otworów w miejscach rozkuć istniejących murów tradycyjny tynk cementowo-wapienny oraz gładzie malowane wnętrzowymi farbami emulsyjnymi do obiektów użyteczności publicznej, zmywalnymi, o wysokiej odporności na szorowanie – klasy 1 według PN-EN 1330:2002, przeznaczonymi do pomieszczeń, w których wymagana jest

duża odporność na zużycie i zniszczenie w kolorach korespondujących z istniejącymi powłokami malarskimi.

Opracował:
arch. Mirosław Frąszczak
upr. nr 1740/Gd/84

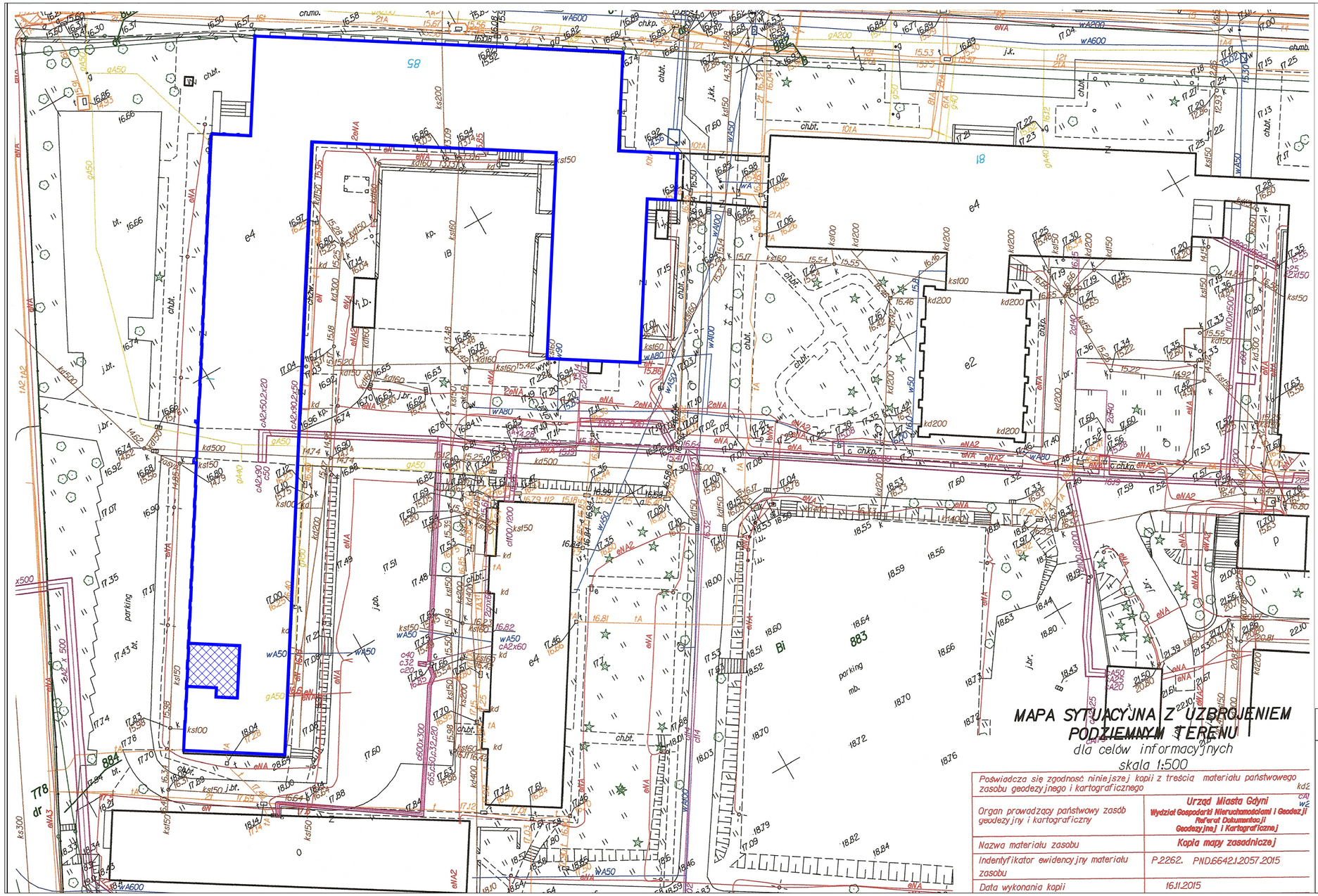

fragment 1 piętra budynku objęty opracowaniem

PRZEBUDOWA POMIESZCZENIA C-129

Nazwa i adres obiektu budowlanego:	Budynek C-3 przy ul. Morskiej 81-87 w Gdyni na działce nr 883 obręb 15 Grabówek		
Nazwa rysunku:	PLAN SYTUACYJNY	Skala:	1:500
Projektant:	mgr inż. arch. Mirosław Frąszczak upr. nr 1740/Gd/84 w specjalności architektonicznej	Projekt:	wykonawczy
		Data:	lipiec 2018
Sprawdzający:	mgr inż. arch. Katarzyna Mokwa upr. nr 118/POOKK/IV/2016 w specjalności architektonicznej	Numer rysunku:	A-01
		Numer strony:	13

RZUT 1 PIĘTRA

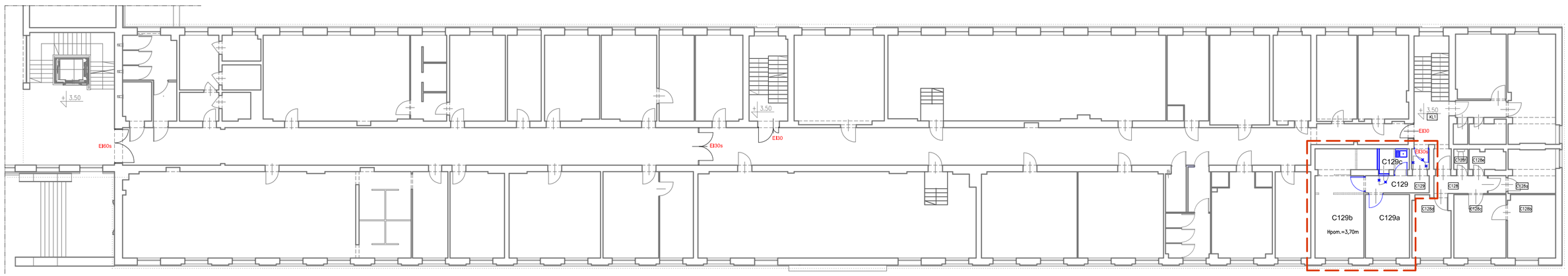

Fragmenty budynku objęte projektem

PRZEBUDOWA POMIESZCZENIA C-129			
	Nazwa i adres obiektu budowlanego:	Budynek C-3 przy ul. Morskiej 81-87 w Gdyni na działce nr 883 obręb 15 Grabówek	
	Nazwa rysunku:	RZUT 1 PIĘTRA BUDYNKU C-3	Skala: 1:200
	Projektant:	mgr inż. arch. Mirosław Frąszczak upr. nr 1740/Gd/84 w specjalności architektonicznej	Projekt: wykonawczy Data: lipiec 2018
	Sprawdzający:	mgr inż. arch. Katarzyna Mokwa upr. nr 118/POOKK/IV/2016 w specjalności architektonicznej	Numer rysunku: A-02 Numer strony: 14

RZUT POMIESZCZENIA C-129
STAN ISTNIEJĄCY

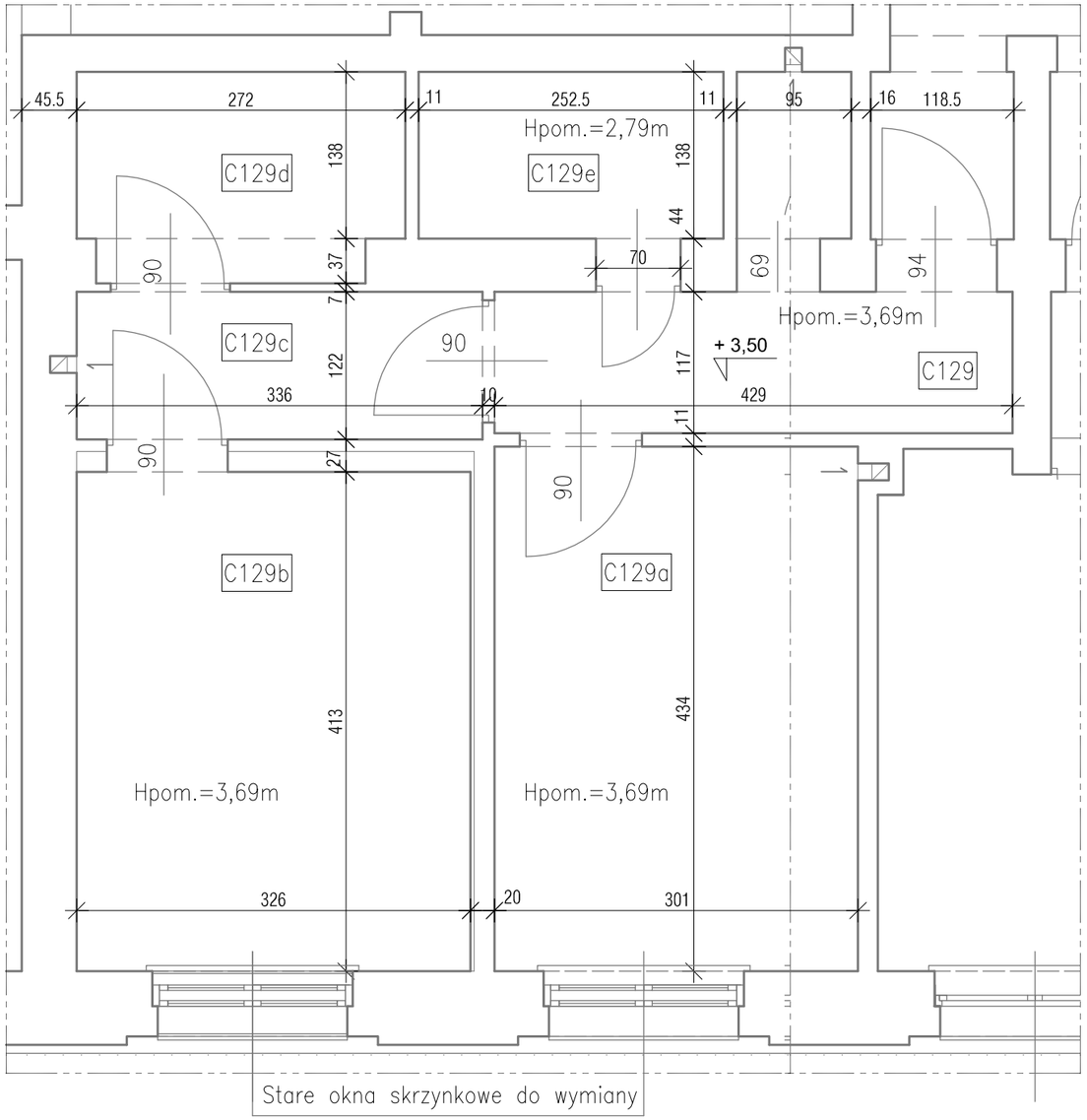

RZUT POMIESZCZENIA C-129
STAN PROJEKTOWANY

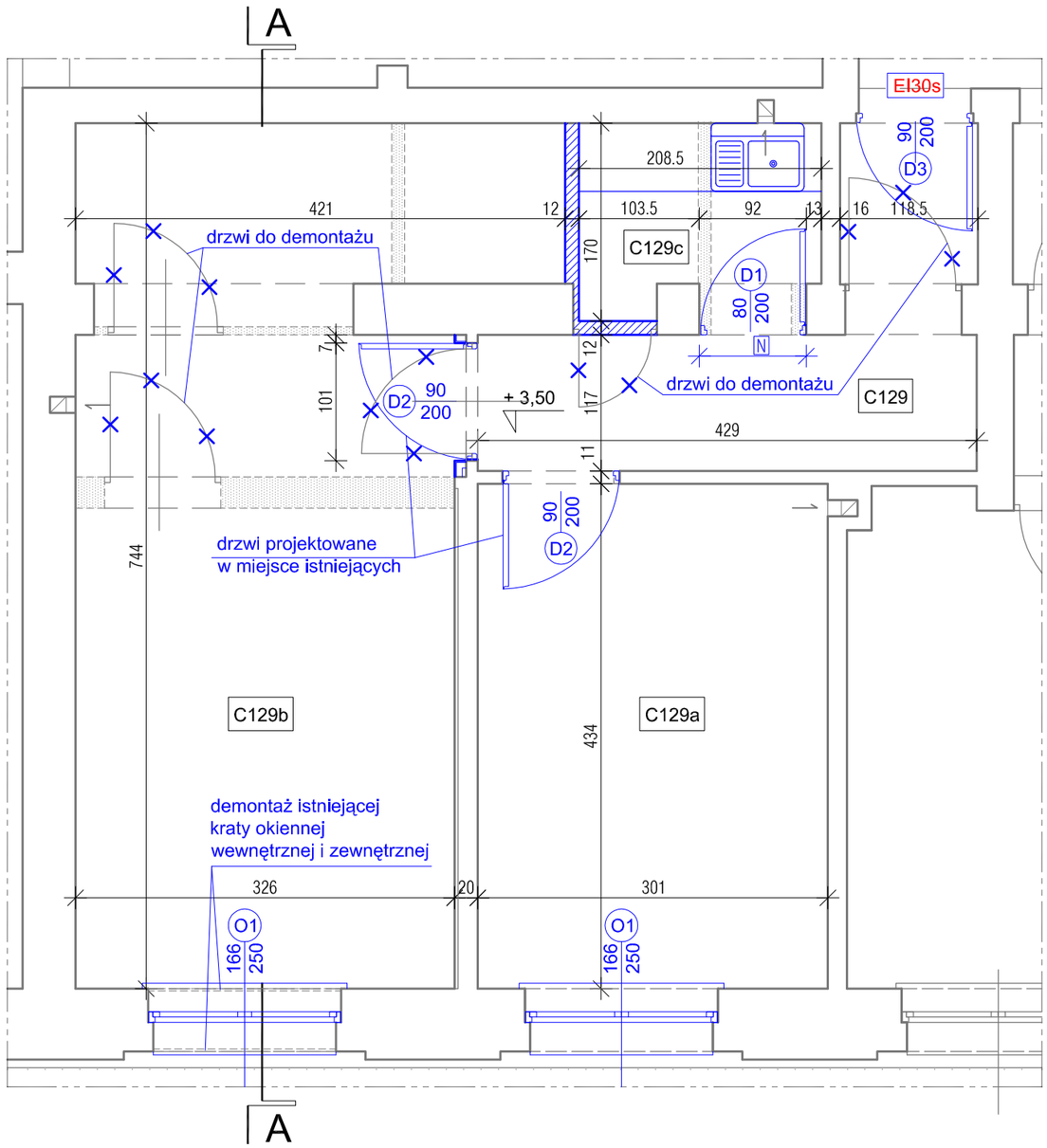

LEGENDA:

Projektowane ściany murowane
z cegły ceramicznej klasy 100
na zaprawie cementowo - wapiennej M3

Wyburzenia

N — W miejscu rozkucia należy upewnić się, czy istniejące nadproże jest wystarczające. W przypadku stwierdzenia, że istniejące nadproże kończy się bliżej niż 9 cm za krawędzią rozkuwanego otworu należy wykonać nowe nadproże z dwuteowników stalowych wg rys. K-01.

ZESTAWIENIE POWIERZCHNI PARTERU

nr pom.	nazwa pomieszczenia	rodzaj posadzki	pow. [m²]
C129	przedsionek	wykładzina PCV	6,66
C129a	pokój biurowy	parkiet lakierowany	13,06
C129b	sala seminaryjna	parkiet lakierowany	25,11
C129c	pomieszczenie pomocnicze	płytki gresowe	3,09
		RAZEM :	47.92

PRZEBUDOWA POMIESZCZENIA C-129

Nazwa i adres obiektu budowlanego:	Budynek C-3 przy ul. Morskiej 81-87 w Gdyni na działce nr 883 obręb 15 Grabówek	
Nazwa rysunku:	RZUT POMIESZCZENIA C-129 - stan istniejący i projektowany	Skala: 1:50
Projektant:	mgr inż. arch. Mirosław Frąszczak upr. nr 1740/Gd/84 w specjalności architektonicznej	Projekt: wykonawczy
		Data: lipiec 2018
Sprawdzający:	mgr inż. arch. Katarzyna Mokwa upr. nr 118/POOKK/IV/2016 w specjalności architektonicznej	Numer rysunku: A-03
		Numer strony: 15

PRZEKRÓJ A-A
STAN PROJEKTOWANY

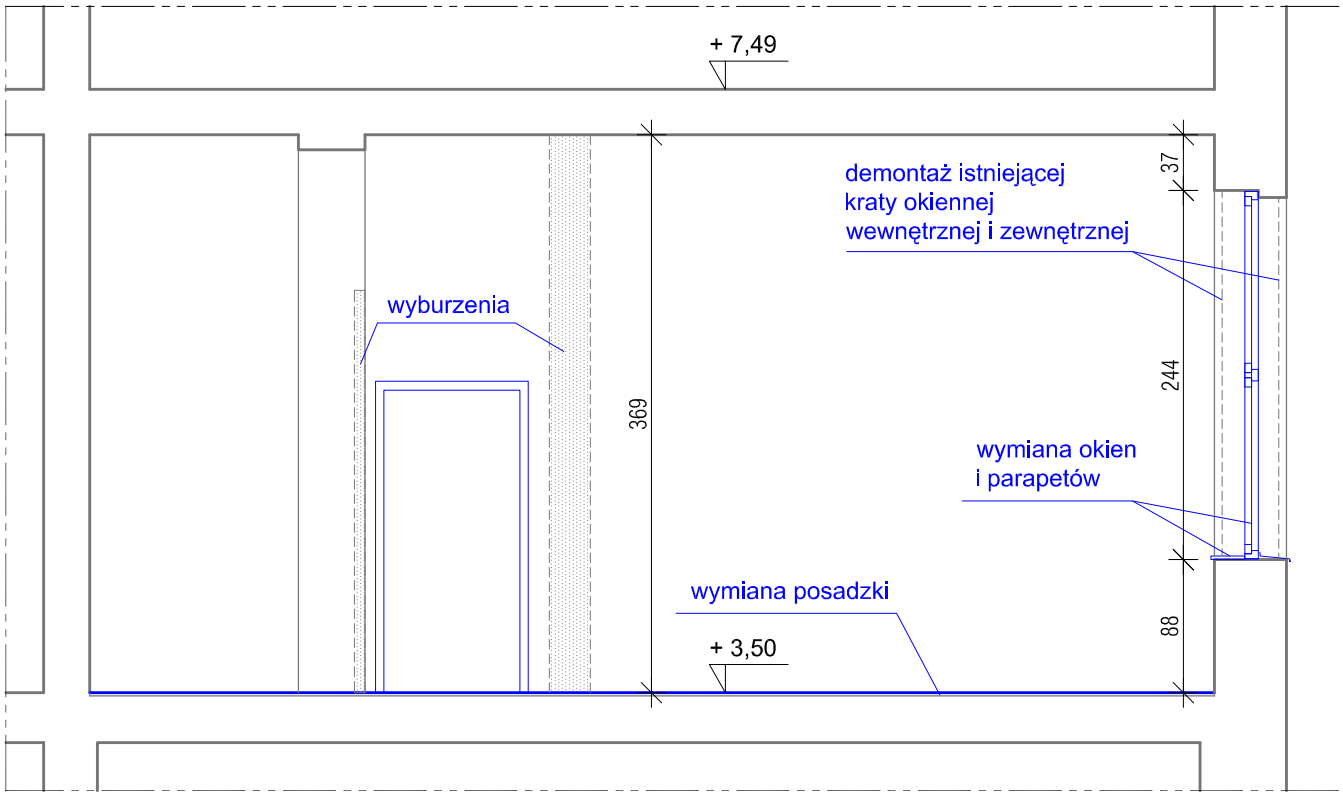

UWAGA:

POSADZKI
Usunięcie posadzek z paneli podłogowych wraz ze znajdującym się pod nimi parkietem na lepiku smołowym oraz płytek gresowych.
Usunięcie listew przypodłogowych oraz cokolików z płytek gresowych j.w.,
Rozbiórka podkładu cementowego pod posadzki gr. ~6 cm
Skucie okładzin ściennych (glazury) oraz luźnych i odspojonych tynków ściennych i sufitowych.
Wykonanie posadzek na podkładzie z jastrychu cementowego gr. 5 cm zgodnie z zestawieniem na rysunku rzutu i opisem technicznym.

OKŁADZINY ŚCIENNE
Skucie okładzin ściennych (glazury) oraz luźnych i odspojonych tynków ściennych i sufitowych.
Na nowoprojektowanych ściankach działowych i nadprożach oraz jako uzupełnienia ubytków tynku i wykończenie krawędzi tradycyjny tynk cementowo-wapienny oraz gładzie malowane wnętrzowymi farbami emulsyjnymi do obiektów użyteczności publicznej, zmywalnymi w kolorach korespondujących z istniejącymi powłokami malarskimi.
W pomieszczeniu pomocniczym C129c do wysokości 200 cm nowa okładzina ścienna z płytek ceramicznych szkliwionych (glazury) gr.10-11 mm przeznaczonych do obiektów użyteczności publicznej. Wymiary płytek i ich faktura oraz kolorystyka do uzgodnienia z Inwestorem na etapie realizacji. Wyspoinowanie elastyczną masą wodoodporną w kolorze jasnym.

PRZEBUDOWA POMIESZCZENIA C-129			
	Nazwa i adres obiektu budowlanego:	Budynek C-3 przy ul. Morskiej 81-87 w Gdyni na działce nr 883 obręb 15 Grabówek	
	Nazwa rysunku:	PRZEKRÓJ PIONOWY A-A POMIESZCZENIA C-129	*Skala:* 1:50
	Projektant:	mgr inż. arch. Mirosław Frąszczak upr. nr 1740/Gd/84 w specjalności architektonicznej	*Projekt:* wykonawczy
			Data: lipiec 2018
	Sprawdzający:	mgr inż. arch. Katarzyna Mokwa upr. nr 118/POOKK/IV/2016 w specjalności architektonicznej	*Numer rysunku:* A-04
			Numer strony: 16

ZESTAWIENIE OKIEN

OZNACZENIE NA RZUCIE		O1
RODZAJ WYROBU		OKNO PCV
WIDOK SKALA 1:50		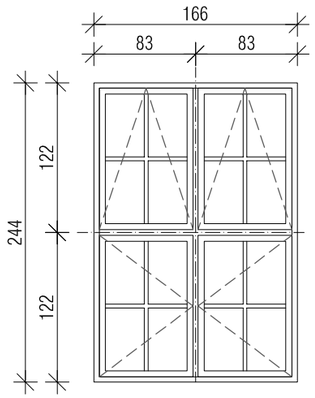
WYMIARY W ŚWIETLE OŚCIEŻY [mm]	So	1660
	Ho	2440
1 PIĘTRO		**2**
UWAGI		W miejsce usuniętej stolarki drewnianej okna PCV z zachowaniem pierwotnych podziałów. Okna przeznaczone do obiektów użyteczności publicznej o współczynniku przenikania ciepła U ≤ 0,9 W/(m2·K) wykończone w kolorze białym oraz spełniające ponadto następujące wymagania: - szklenie szybą niskoemisyjną selektywną o współczynniku promieniowania słonecznego (solar factor) g = 38% oraz współczynniku przepuszczalności światła Lt = 65%, - rama z profilu PCV o głębokości ościeżnicy minimum 95 mm, głębokości skrzydła minimum 104 mm, przepuszczalności powietrza klasy 4, wodoodporności do klasy E 1800 i odporności na obciążenie wiatrem klasy C5/B5, - w górną części ramy wmontowane dwa nawiewniki szczelinowe o wydatku 30m³/h Parapety wewnętrzne gr. 25 mm z duromarmuru czyli kruszywa mineralnego spajanego żywicą poliestrową o warstwie wierzchniej z żelkotu polerowanego w kolorze białym. Parapety zewnętrzne z blachy stalowej ocynkowanej ogniowo gr. 0,55 mm (dopuszcza się wykorzystanie obróbek istniejących pod warunkiem zachowania ich w nienaruszonym stanie).

ZESTAWIENIE DRZWI

OZNACZENIE NA RZUCIE		D1		D2		D3	
RODZAJ WYROBU		DRZWI WEWNĘTRZNE PŁYTOWE					
WIDOK SKALA 1:50		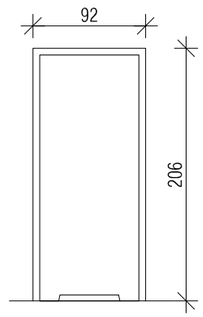		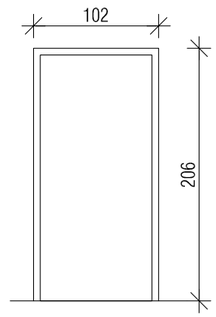		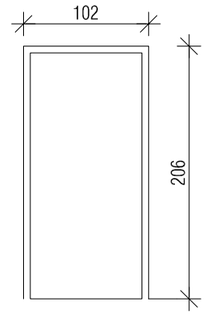	
WYMIARY W ŚWIETLE OŚCIEŻNICY [mm]	S	800		900		900	
	H	2000		2000		2000	
WYMIARY W ŚWIETLE OŚCIEŻY [mm]	So	920		1020		1020	
	Ho	2060		2060		2060	
SPOSÓB OTWIERANIA		L	P	L	P	L	P
1 PIĘTRO		**1**	**-**	**2**	**-**	**-**	**1**
UWAGI		Drzwi przeznaczone do obiektów użyteczności publicznej w kolorze białym nawiązujące charakterem i podziałem do drzwi z poziomu C200, w ościeżnicach drewnianych regulowanych. Skrzydło drzwi do pomieszczenia pomocniczego C129c z wykonanym fabrycznie podcięciem dla dopływu o powierzchni nie mniejszej niż 0,022 m2				EI30s	

UWAGA:

Przed zakupem drzwi i okien wszystkie wymiary sprawdzić na budowie.
Nie wolno zawężać światła przejścia drzwi.

PRZEBUDOWA POMIESZCZENIA C-129

Nazwa i adres obiektu budowlanego:	Budynek C-3 przy ul. Morskiej 81-87 w Gdyni na działce nr 883 obręb 15 Grabówek	
Nazwa rysunku:	ZESTAWIENIE OKIEN I DRZWI POMIESZCZENIA C-129	*Skala:* 1:50
Projektant:	mgr inż. arch. Mirosław Frąszczak upr. nr 1740/Gd/84 w specjalności architektonicznej	*Projekt:* wykonawczy *Data:* lipiec 2018
Sprawdzający:	mgr inż. arch. Katarzyna Mokwa upr. nr 118/POOKK/IV/2016 w specjalności architektonicznej	*Numer rysunku:* A-05 *Numer strony:* 17

N 1 szt.

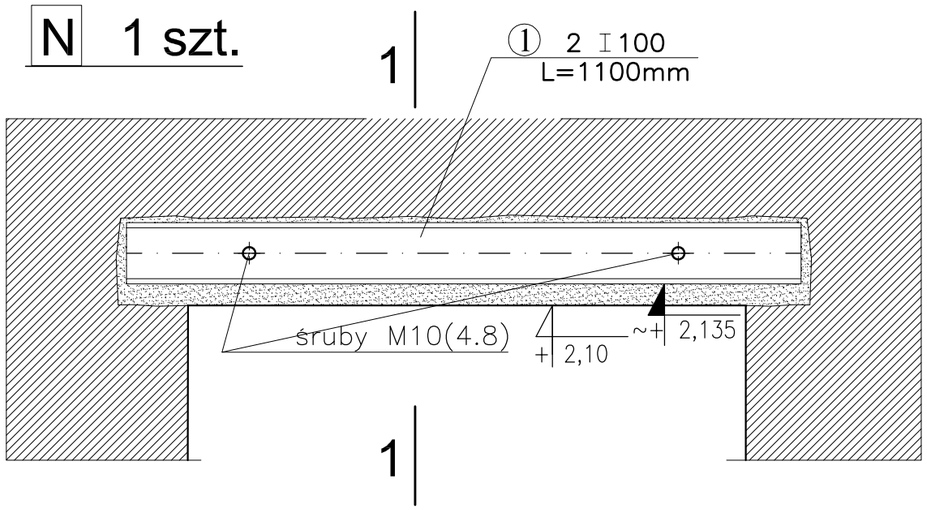

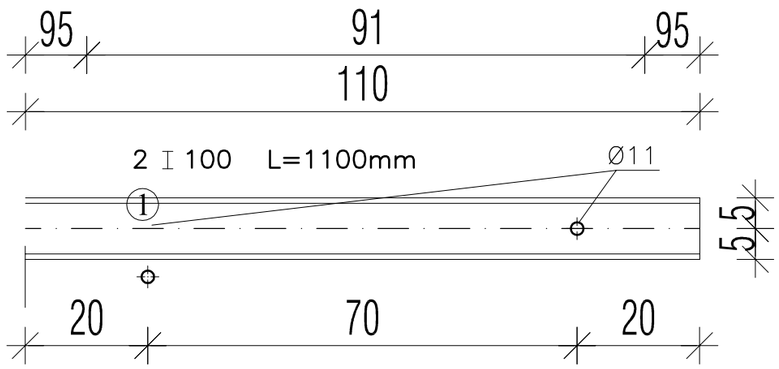

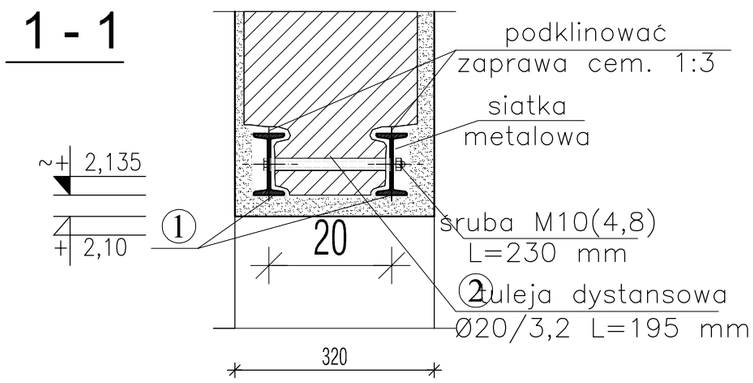

ZESTAWIENIE STALI

Element	Profil	Długość [mm]	Liczba [szt.]	Waga [kg/mb]	Waga [kg]	Gatunek stali
①	I 100	1100	2	8,32	18,34	St3SX
②	Ø20/3,2	195	2	1,33	0,52	St3SX
Dodatek na spoiny [kg]					–	
Waga ogółem [kg]					18,86	

UWAGA:

Przedstawione na rysunku nadproże należy wykonać w przypadku stwierdzenia, że istniejące nadproże kończy się bliżej niż 9 cm od krawędzi poszerzonego otworu. Jeśli istniejące nadproże okaże się wystarczające, nad poszerzonym otworem można pozostawić nadproże istniejące.

Kolejność prac przy wykonywaniu nadproży stalowych:

1. Podstemplować stropy wzdłuż poszerzanego otworu.
2. Usunąć istniejące elementy nadprożowe.
2. Wytrasować i wykuć w murze bruzdy na dwuteowniki.
3. Przewiercić otwory i osadzić w nich rury dystansowe.
4. Wypełnić bruzdy zaprawą cementową, osadzić profile i skręcić je śrubami.
5. Szczególnie starannie wypełnić szczelinę nad górną powierzchnią dwuteowników.
6. Po związaniu zaprawy (28 dni) i uzyskaniu pełnej wytrzymałości rozebrać mur w obrysie projektowanego otworu.

PRZEBUDOWA POMIESZCZENIA C-129			
	Nazwa i adres obiektu budowlanego:	Budynek C-3 przy ul. Morskiej 81-87 w Gdyni na działce nr 883 obręb 15 Grabówek	
	Nazwa rysunku:	PROJEKTOWANE NADPROŻE	Skala: 1:10
	Projektant:	mgr inż. Danuta Rak upr. nr 5509/Gd/93 w specjalności konstrukcyjno-budowlanej	Projekt: wykonawczy Data: lipiec 2018
	Sprawdzający:	mgr inż. Jerzy Duszota upr. nr 5022/61 w specjalności robót konstrukcyjnych i instalacyjnych	Numer rysunku: K-01 Numer strony: 18