ODDZIAŁ CHORÓB SKÓRY-50os.

ODDZIAŁ NEU

CZĘŚĆ I

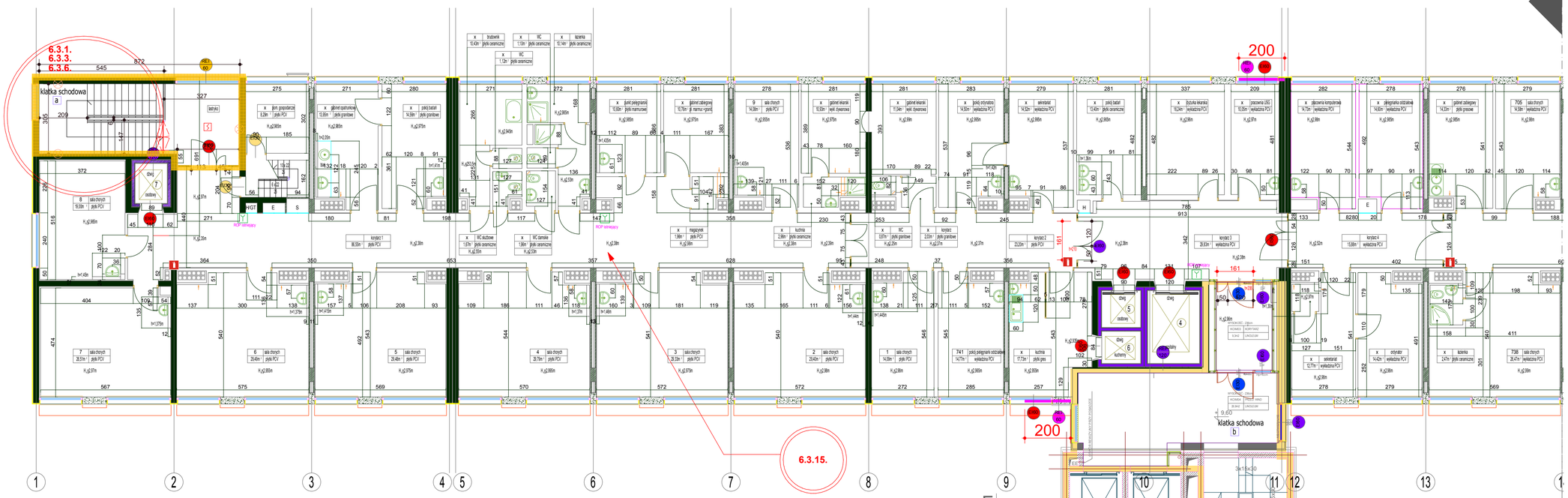

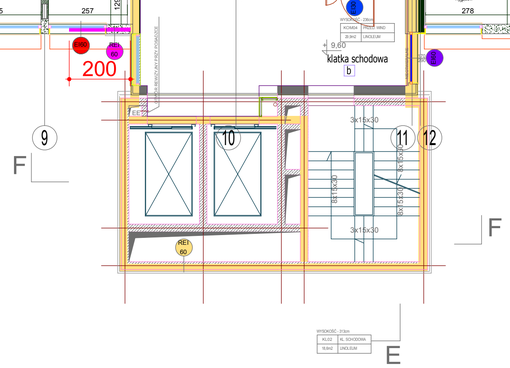

CZĘŚĆ I

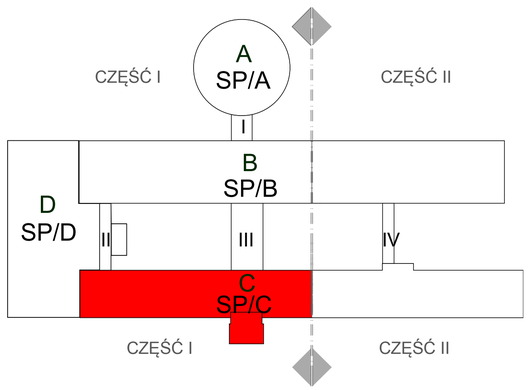

LEGENDA:

- REI 120 - ŚCIANY ISTNIEJĄCE REI 120
- REI 60 - ŚCIANY ISTNIEJĄCE REI 60
- REI 120 - ŚCIANY O WYMAGANEJ ODPORNOŚCI REI 120
- REI 60 - ŚCIANY O WYMAGANEJ ODPORNOŚCI REI 60
- EI 60 - ŚCIANY O WYMAGANEJ ODPORNOŚCI EI 60
- EI 120 - DRZWI ISTNIEJĄCE EI 120
- EI60 - DRZWI ISTNIEJĄCE EI 60
- EI30 - DRZWI ISTNIEJĄCE EI 30
- EI60 - DRZWI NOWOPROJEKTOWANE EI 60
- EI30 - DRZWI NOWOPROJEKTOWANE EI 30
- S - DRZWI NOWOPROJEKTOWANE DYMOSZCZELNE
- WYMIAR EWAKUACYJNY DRZWI
- WYMIAR ARCHITEKTONICZNY DRZWI

- ISTNIEJĄCY RĘCZNY OSTRZEGACZ POŻAROWY
- GAŚNICA
- H - HYDRANT
- E - GŁÓWNY WYŁĄCZNIK PRĄDU
- GT - GAZY TECHNICZNE
- NIEZGODNOŚCI W ZAKRESIE PRZEPISÓW TECHNICZNO-BUDOWLANYCH I PRZECIWPOŻAROWYCH, KTÓRE NIE ZOSTANĄ DOPROWADZONE W BUDYNKU DO STANU ZGODNEGO Z PRZEPISAMI
- 6.3.15. - ODNOŚNIK NUMERYCZNY DO CZĘŚCI OPISOWEJ EKSPERTYZY
- NIEZGODNOŚCI W ZAKRESIE PRZEPISÓW TECHNICZNO-BUDOWLANYCH I PRZECIWPOŻAROWYCH, KTÓRE ZOSTANĄ USUNIĘTE
- ISTNIEJĄCE DRZWI W KLASIE USYTUOWANE NA GRANICY STREF - WYMAGANY ATEST (dodatkowo potwierdzenie istnienia ścianki w klasie nad sufitem podwieszanym)

UWAGA!

Część opisowa i graficzna Ekspertyzy, stanowi integralną całość i należy je rozpatrywać wspólnie.

EKSPERTYZA TECHNICZNA STANU OCHRONY PRZECIWPOŻAROWEJ OBIEKTÓW SZPITALA WOJEWÓDZKIEGO w Poznaniu

STUDIO PROJEKTÓW CUBE 27
Studio Projektów
Architekt Barbara Liber-Skarbek
Biuro: 60-189 Poznań,
ul. Rolnicka 7b/19,
kom: 603 337 422,
fax: (061) 649 73 49,
e-mail: biuro.liber@cube27.pl
www.cube27.pl
www.przykleji.pl
www.fototapeta27.pl

Obiekt: Szpital Wojewódzki w Poznaniu ul. Juraszów 7/19

Inwestor: Szpital Wojewódzki w Poznaniu ul. Juraszów 7/19

IMIĘ I NAZWISKO	Nr upr	Podpis
Projektant architektura:		
mgr inż. arch. Barbara Liber-Skarbek	15/08/DOIA	
Asystent architekta:		
mgr inż. arch. Justyna Stefańska	-	
Rzeczoznawca budowlany:		
mgr inż. Ireneusz Kroll	CRRB poz. 91/03/R/C	
Branża budowlana:		
inż. Tomasz Lewandowski	267/90/PW	
Rzeczoznawca ppoż.:		
mgr inż. Norbert Karbownik	508/2009	

Skala: 1:100 | Data: 06/2015

Tytuł rysunku: **Rzut VII piętra/Część I**

Branża: Architektura

Nr rys.: 34.