SZAFA AKTOWA 85X50X222cm-szt.26

-szafa aktowa -wymiary zewnętrzne 85x50x222cm,
-płyta EGGER, laminowana, gr.18mm,kolor dąb sorano jasny naturalny; plecy białe z płyty HDF 4 mm,
-dodatkowe akcesoria:nóżki, cokół, zamek meblowy,
-uchwyty- U79 MARCOPLAST, rozstaw 128mm, kolor ALU,
-zawiast stalowe.

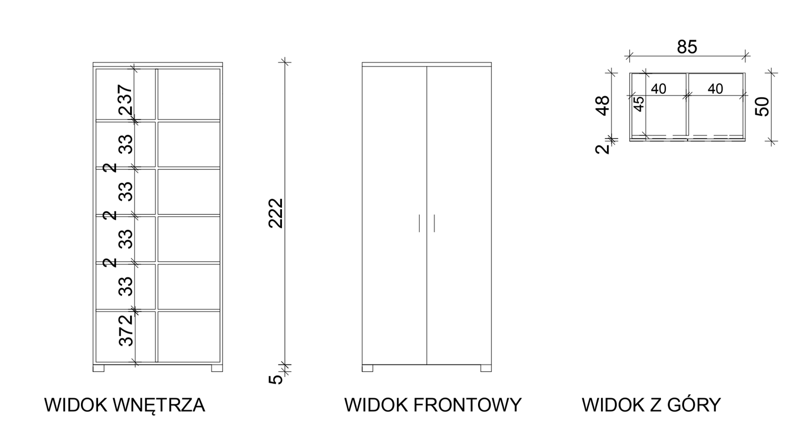

SZAFA AKTOWA 65X50X222cm-szt.2

-szafa aktowa -wymiary zewnętrzne 65x50x222cm,
-płyta EGGER, laminowana, gr.18mm,kolor dąb sorano jasny naturalny; plecy białe z płyty HDF 4 mm,
-dodatkowe akcesoria:nóżki, cokół, zamek meblowy,
-uchwyty- U79 MARCOPLAST, rozstaw 128mm, kolor ALU,
-zawiast stalowe.

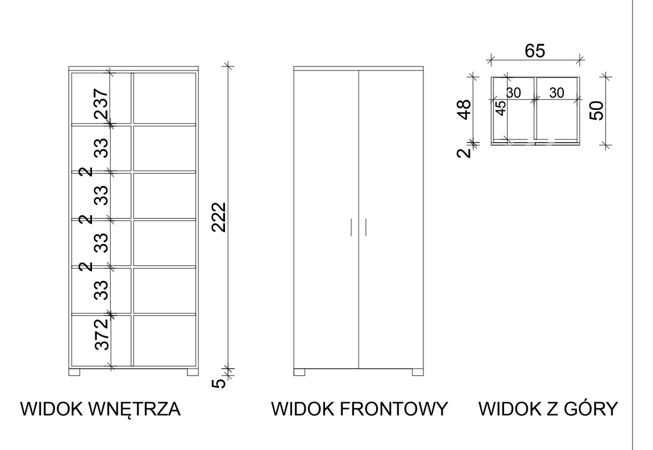

SZAFA AKTOWA 75X50X222cm-szt.1

-szafa aktowa -wymiary zewnętrzne 75x50x222cm,
-płyta EGGER, laminowana, gr.18mm,kolor dąb sorano jasny naturalny; plecy białe z płyty HDF 4 mm,
-dodatkowe akcesoria:nóżki, cokół, zamek meblowy,
-uchwyty- U79 MARCOPLAST, rozstaw 128mm, kolor ALU,
-zawiast stalowe.

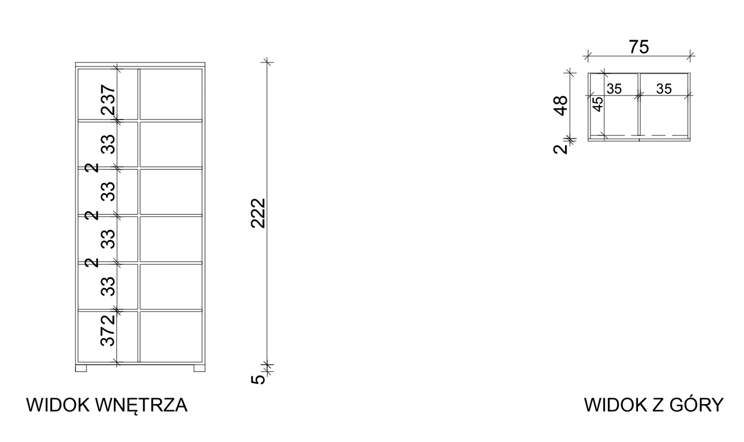

SZAFA AKTOWA + NISZCZARKA 134X50X222cm-szt.1

-szafa aktowa z miejscem na niszczarkę -wymiary zewnętrzne 132x50x222cm,
-płyta EGGER, laminowana, gr.18mm,kolor dąb sorano jasny naturalny; plecy białe z płyty HDF 4 mm,
-dodatkowe akcesoria:nóżki, cokół, zamek meblowy,wysuwana półka na rolkach,
-uchwyty- U79 MARCOPLAST, rozstaw 128mm, kolor ALU,
-zawiast stalowe.

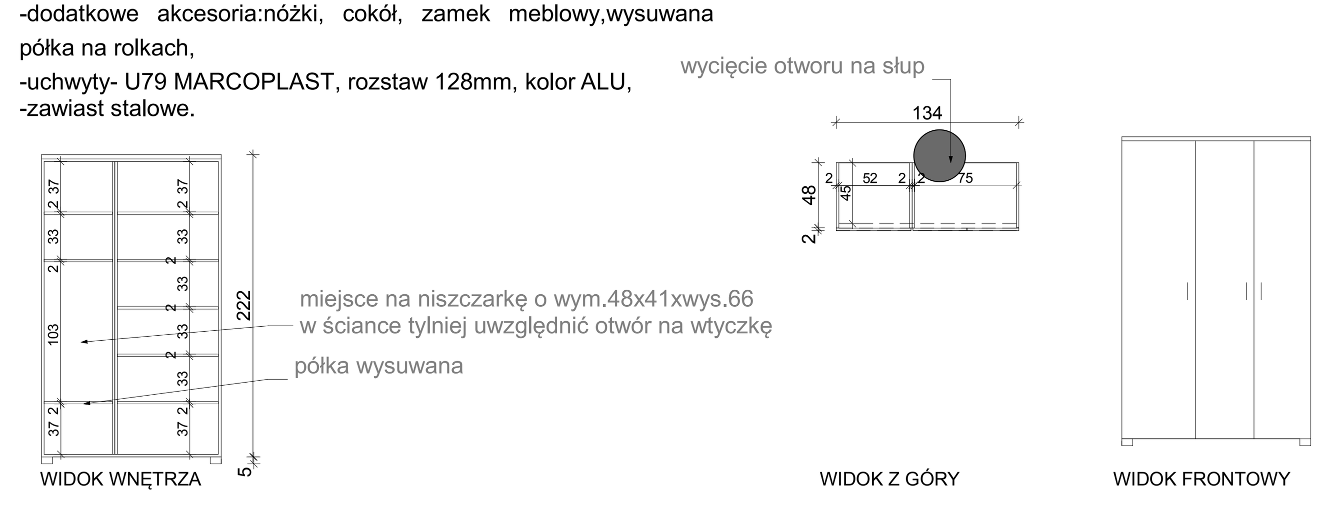

SZAFA AKTOWO-UBRANIOWA 145X50X222cm-szt.1

-szafa aktowo-ubraniowa -wymiary zewnętrzne 145x50x222cm,
-płyta EGGER, laminowana, gr.18mm,kolor dąb sorano jasny naturalny; plecy białe z płyty HDF 4 mm,
-dodatkowe akcesoria:nóżki, cokół, zamek meblowy,aluminiowy drążek poprzeczny wysuwany,
-uchwyty- U79 MARCOPLAST, rozstaw 128mm, kolor ALU,
-zawiast stalowe.

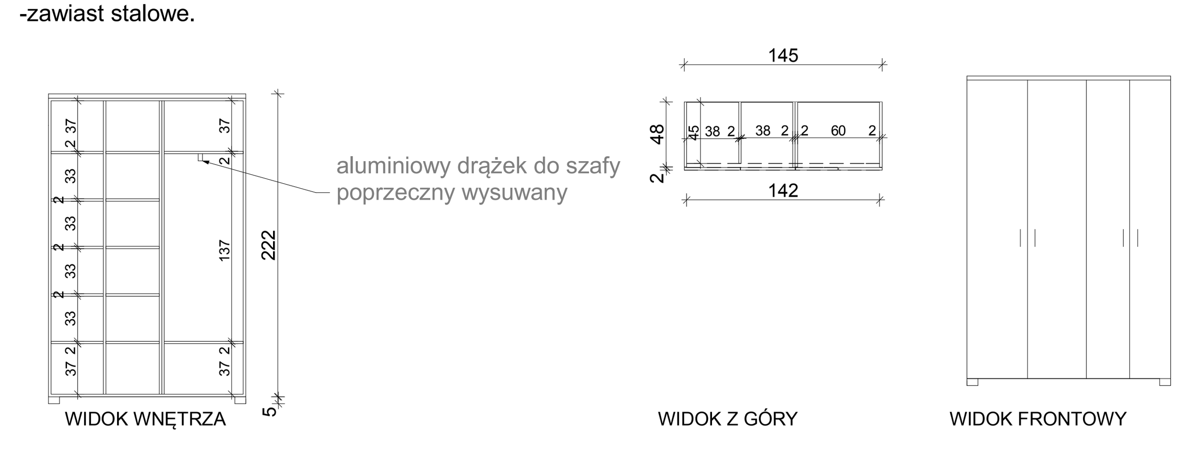

SZAFA ŻALUZJOWA 95X50X222cm-szt.2

-szafa żaluzjowa:dół szafka -wymiary zewnętrzne 90x50x80cm(blat gr.36mm),góra nadstawka z półkami gł.30cm,
-płyta EGGER, laminowana, gr.18mm,kolor dąb sorano jasny naturalny; plecy płyta EGGER, laminowana, gr.18mm,kolor dąb sorano jasny naturalny (w biurze 23 bez pleców),
-dodatkowe akcesoria:nóżki, cokół, zamek meblowy,aluminiowy żaluzja meblowa,
-uchwyty- U79 MARCOPLAST, rozstaw 128mm, kolor ALU,
-zawiast stalowe.

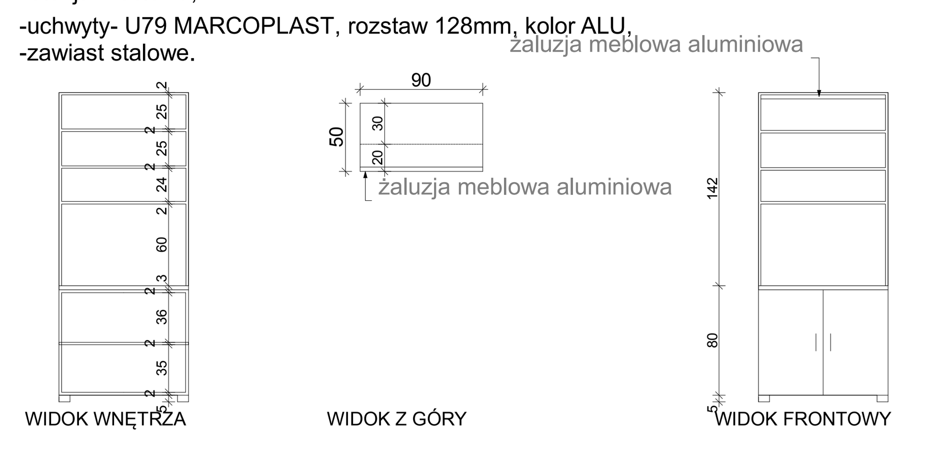

KRZESŁO KONFERENCYJNE BEJOT
Krzesło ORTE OT 3DH 250 -szt.10

-kolor tkaniny BD08
-stopki filcowe
-baza chromowana

KRZESŁO BIUROWE LUMI -szt.15

-kolorystyka tkaniny i zagłówka BD-05
-kolorystyka podstawy chrom
-podłokietniki chromowane +nakładka skórzana
-kółka miekkie z hamulcem

BIURKO ALEX-XSD BARTNIKOWSKI MEBLE -szt.15

Biurko prostokątne ALEX-XSD z szafką z drzwiami (miejsce na komputer) oraz szafką z szufladami , połączonych blatem i blendą.
- wykonane z płyty laminowanej 18 mm EGGER kolor dąb sorano jasny naturalny,
- widoczne krawędzie oklejone okleiną PCV/ABS
- aluminiowe uchwyty
- szuflady na prowadnicach rolkowych
Wymiary:
- 140 x 70 x 75h cm -14szt.
- 160 x 70 x 75h cm-1 szt.
Opcje dodatkowe:
- zamek centralny do szuflad i szafki
- prowadnice szuflad ze spowalniaczem
- półka klawiaturowa płytowa (blat 60 x 35 cm)
- przepust kablowy (srebrny o średnicy 6 cm) w szafkach z komputerem i na blacie biurka,
- dostawka 1/2 koła, płyta EGGER kolor pomarańcz.-1 szt.

STOLIK BIUROWY BARTNIKOWSKI MEBLE -szt.1

Stolik biurowy EKO-01:
-podstawę stolika stanowi metalowy stelaż w kolorze srebrnym/popielatym RAL 9006.
- blat wykonany z płyty laminowanej EGGER gr18 mm, kolor pomarańcz,
- widoczne krawędzie oklejone PCV/ABS
- nóżki - stópki z regulacją do niwelacji nierównej podłogi
-Wymiary: 1100 x 60 x 75h cm

SZAFA AKTOWA 150X50X222cm-szt.1

-szafa aktowa -wymiary zewnętrzne 150x50x222cm,
-płyta EGGER, laminowana, gr.18mm,kolor dąb sorano jasny naturalny; plecy białe z płyty HDF 4 mm,
-dodatkowe akcesoria:nóżki, cokół, zamek meblowy,
-uchwyty-U79 MARCOPLAST, rozstaw 128mm, kolor ALU,
-zawiast stalowe.

SZAFA AKTOWA 100X50X222cm-szt.1

-szafa aktowa -wymiary zewnętrzne 100x50x222cm,
-płyta EGGER, laminowana, gr.18mm,kolor dąb sorano jasny naturalny; plecy białe z płyty HDF 4 mm,
-dodatkowe akcesoria:nóżki, cokół, zamek meblowy,
-uchwyty-U79 MARCOPLAST, rozstaw 128mm, kolor ALU,
-zawiast stalowe.

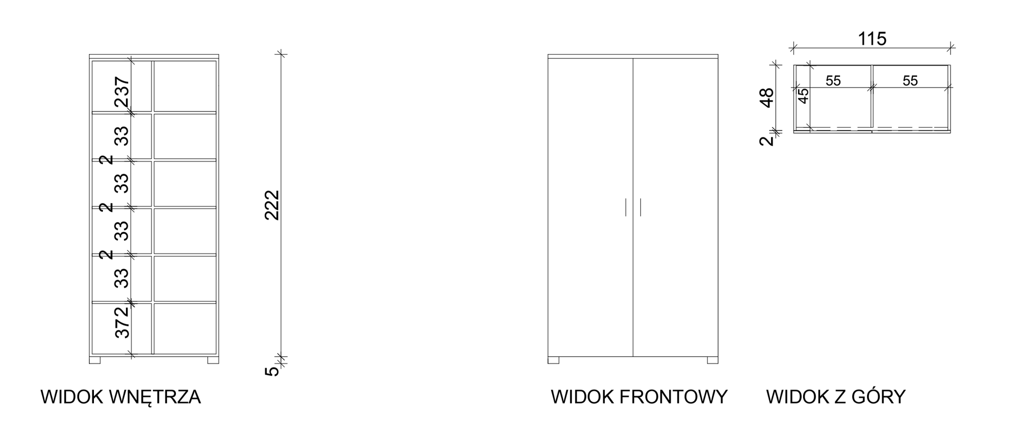

SZAFA AKTOWA + NISZCZARKA 150X50X222cm-szt.1

-szafa aktowa z miejscem na niszczarkę -wymiary zewnętrzne 150x50x222cm,
-płyta EGGER, laminowana, gr.18mm,kolor dąb sorano jasny naturalny; plecy białe z płyty HDF 4 mm,
-dodatkowe akcesoria:nóżki, cokół, zamek meblowy,wysuwana półka na rolkach,
-uchwyty- U79 MARCOPLAST, rozstaw 128mm, kolor ALU,
-zawiast stalowe.

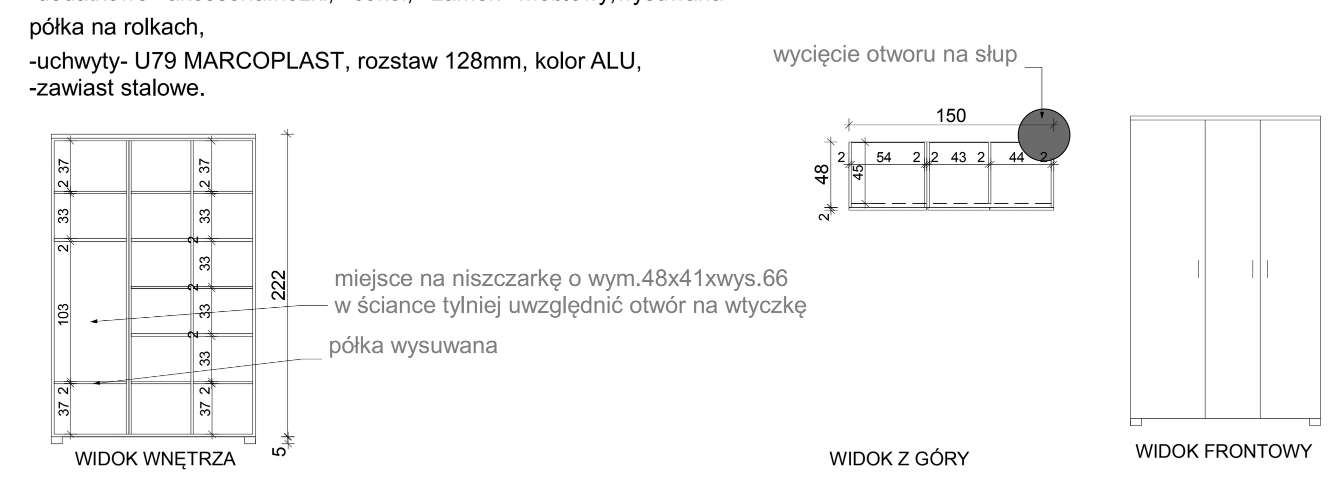

SZAFA UBRANIOWA 95X50X222cm-szt.3

-szafa ubraniowa -wymiary zewnętrzne 95x50x222cm,
-płyta EGGER, laminowana, gr.18mm,kolor dąb sorano jasny naturalny; plecy białe z płyty HDF 4 mm,
-dodatkowe akcesoria:nóżki, cokół, zamek meblowy,aluminiowy drążek poprzeczny wysuwany,
-uchwyty- U79 MARCOPLAST, rozstaw 128mm, kolor ALU,
-zawiast stalowe.

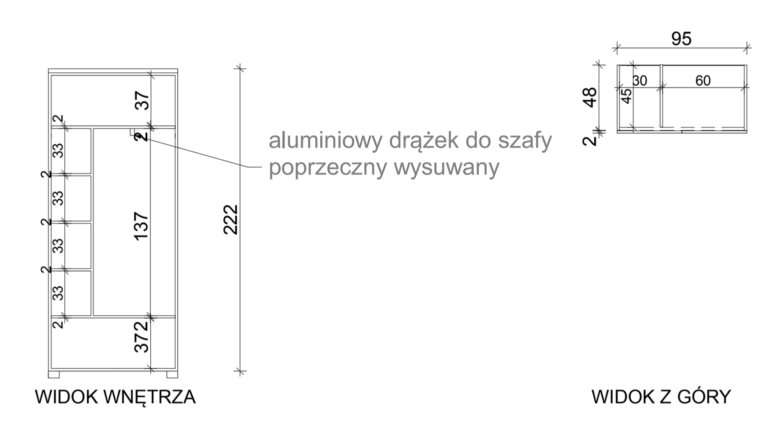

REGAŁ 85X45X222cm-szt.1

-regał:dół szafka -wymiary zewnętrzne 85x45x80cm(blat gr.36mm),góra nadstawka z półkami gł.25cm,
-płyta EGGER, laminowana, gr.18mm,kolor dąb sorano jasny naturalny; plecy płyta EGGER, laminowana, gr.18mm,kolor dąb sorano jasny naturalny,
-dodatkowe akcesoria:nóżki, cokół, zamek meblowy,
-uchwyty- U79 MARCOPLAST, rozstaw 128mm, kolor ALU,
-zawiast stalowe.

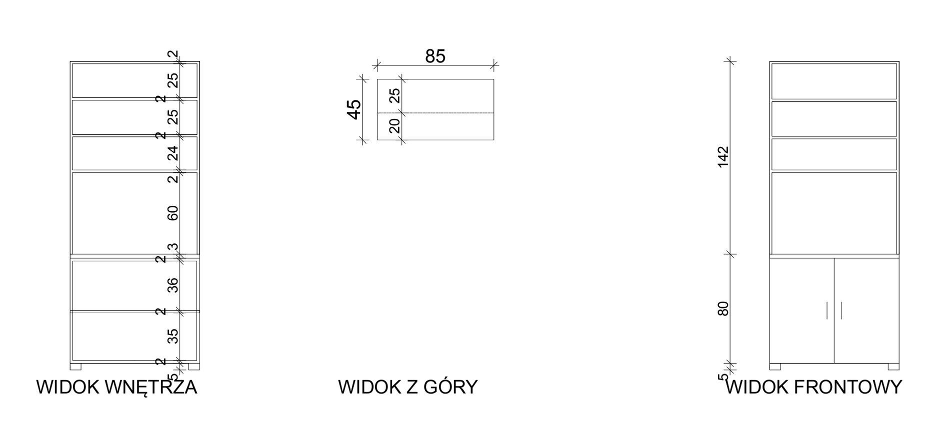

KONTENERKI NA DRUKARKI BARTNIKOWSKI MEBLE-szt.11

Pomocnik biurowy kontenerek z trzema szufladami na prowadnicach rolkowych.
-z płyty EGGER kolor dąb sorano jasny naturalny,
- krawędzie oklejone PCV/ABS 1 mm.
- kółka plastikowe czarne.
- wymiary :65h x 50 x 70 cm
Opcje dodatkowe:
-zamek centralny do szuflad
-kółka wzmocnione

KONTENERKI NA DRUKARKĘ I NISZCZCZARKĘ szt.1

Pomocnik biurowy kontenerek z jedną szufladą na prowadnicach kulowych przeznaczoną na niszczarkę.
-z płyty EGGER kolor dąb sorano jasny naturalny,
- krawędzie oklejone PCV/ABS 1 mm.
- kółka plastikowe czarne.
- wymiary :75h x 50 x 70 cm
Opcje dodatkowe:
-zamek centralny do szuflad
-kółka wzmocnione
-przepust kablowy

SZAFKA NAROŻNA BARTNIKOWSKI MEBLE -szt.1

Szafa biurowa narożna zamknięta NPNX-31. Drzwi zamykane na zamek meblowy. Wysoka na 2 poziomy.
- z płyty laminowanej EGGER 18 mm, kolor dąb sorano jasny naturalny,
- pogrubiany blaty 36 mm, z płyty EGGER, kolor pomarańcz,
- krawędzie oklejone PCV/ABS 1 mm,
- plecy białe z płyty HDF 4 mm.
- Wymiary: 80h x 93 x 91 x 50 cm

SZAFKA BIUROWA KMSDS BARTNIKOWSKI MEBLE -szt.1

Szafka komoda biurowa KMSDS11 79h x 160 x 38 cm.
-po lewej stronie szafka z czterema szufladami,
w środku szafka z dwoma drzwiami zamykanymi na zamek z jedną półką - 2 poziomy,
po prawej stronie szafka z czterema szufladami,
-z płyty EGGER laminowanej 18 mm, kolor dąb sorano jasny naturalny,
- krawędzie oklejone PCV/ABS 1 mm,
-plecy białe z płyty HDF 4 mm.
-Wymiary:KMSDS11: 79h x 160 x 38 cm
Opcje dodatkowe:
zamek centralny do szuflad (obie szafki)

UWAGA: Wymiary szaf pobrać z natury po wykonaniu nowych ścianek działowych

mufa studio projektowe
85-307 Bydgoszcz
ul. Kossaka 35/2
www.mufa-studio.pl

PROJEKT ZABUDOWY MEBLOWEJ 1:50	
INWESTOR:	KUJAWSKO POMORSKI URZĄD WOJEWÓDZKI ul.JAGIELLOŃSKA 3, Bydgoszcz
TEMAT:	Przebudowa wybranych pomieszczeń na parterze w skrzydle wschodnim budynku A Kujawsko-Pomorskiego Urzędu Wojewódzkiego przy ul. Jagiellońskiej 3 w Bydgoszczy, ul. Jagiellońska 3, Bydgoszcz (dz. nr 6/2)
PROJEKTANT	mgr inż. arch. I. Miedzikowska-Gill KPOKK-IARP-92/2013
BRANŻA: ARCHITEKTURA	FAZA: BUDOWLANY
DATA: 20.06.2018	SKALA: 1:50
NR RYSUNKU: 6	