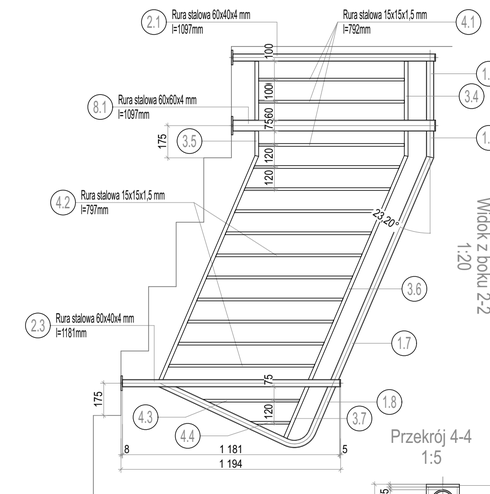

Widok z boku 2-2
1:20

BALUSTRADA B-02
wykonać 2 szt.

Widok z góry
1:20

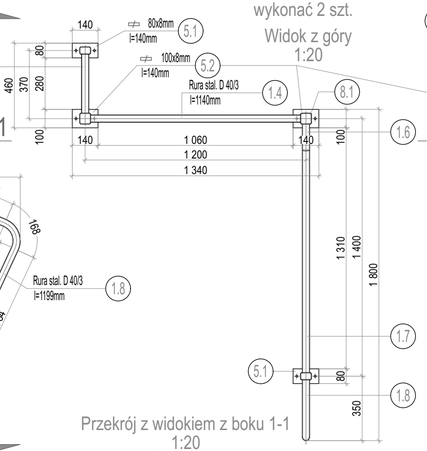

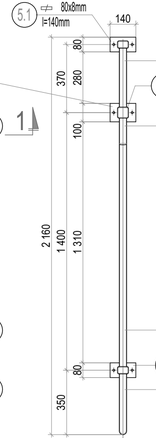

Widok z boku 3-3
1:20

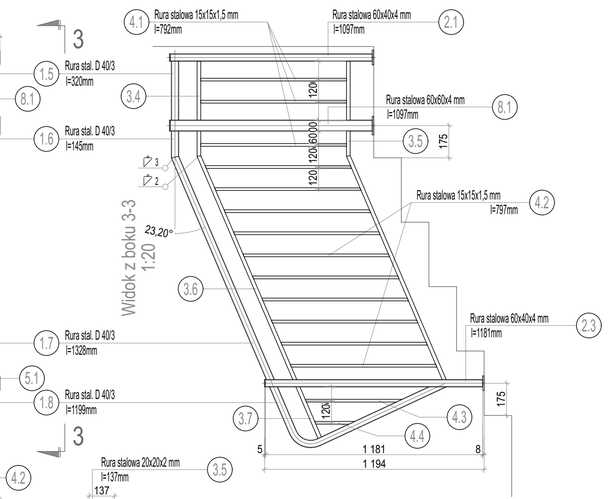

Przekrój 4-4
1:5

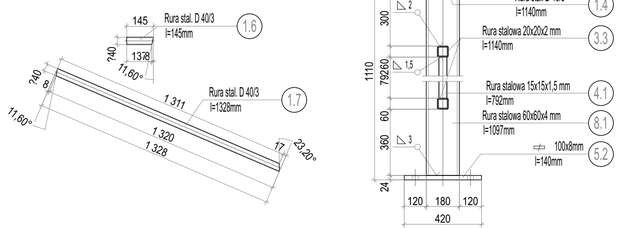

Przekrój z widokiem z boku 1-1
1:20

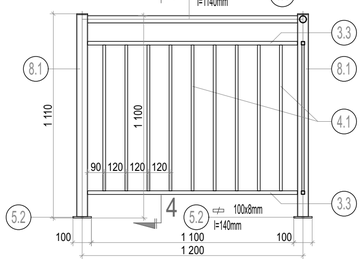

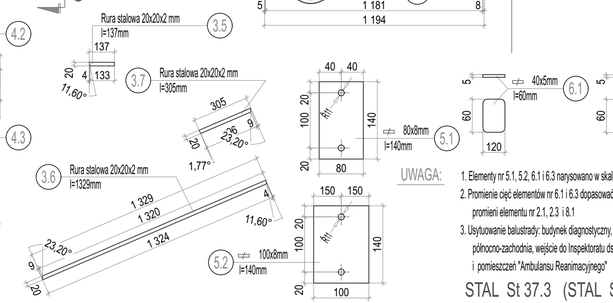

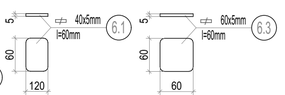

UWAGA:

1. Elementy nr 5.1, 5.2, 6.1 i 6.3 narysowano w skali 1:5
2. Promienie cięć elementów nr 6.1 i 6.3 dopasować do promieni elementu nr 2.1, 2.3 i 8.1
3. Usytuowanie balustrady: budynek diagnostyczny, elewacja północno-zachodnia, wejście do Inspektoratu ds Obronnych i pomieszczeń "Ambulansu Reanimacyjnego"

STAL St 37.3 (STAL St3SX)

ZESTAWIENIE ELEMENTÓW
Balustrada B-02 - wykonać 2 szt.

Numer elementu	Element	Ilość sztuk	Długość 1 sztuki [m]	Masa 1 mb [kg]	Masa 1 sztuki [kg]	Masa razem [kg]
1.4	Rura stalowa D 40/3 mm	1	1,140	2,737	3,120	3,12
1.5	Rura stalowa D 40/3 mm	2	0,320	2,737	0,876	1,75
1.6	Rura stalowa D 40/3 mm	2	0,145	2,737	0,397	0,79
1.7	Rura stalowa D 40/3 mm	2	1,328	2,737	3,635	7,27
1.8	Rura stalowa D 40/3 mm	2	1,199	2,737	3,282	6,56
2.1	Rura stalowa 60x40x4 mm	2	1,097	5,527	6,063	12,13
2.3	Rura stalowa 60x40x4 mm	2	1,181	5,527	6,527	13,05
3.3	Rura stalowa 20x20x2 mm	2	1,140	1,130	1,288	2,58
3.4	Rura stalowa 20x20x2 mm	4	0,320	1,130	0,362	1,45
3.5	Rura stalowa 20x20x2 mm	4	0,137	1,130	0,155	0,62
3.6	Rura stalowa 20x20x2 mm	4	1,329	1,130	1,502	6,01
3.7	Rura stalowa 20x20x2 mm	2	0,305	1,130	0,345	0,69
4.1	Rura stalowa 15x15x1,5 mm	15	0,792	0,647	0,512	7,69
4.2	Rura stalowa 15x15x1,5 mm	20	0,797	0,647	0,516	10,31
4.3	Rura stalowa 15x15x1,5 mm	2	0,526	0,647	0,340	0,68
4.4	Rura stalowa 15x15x1,5 mm	2	0,217	0,647	1,140	0,28
5.1	⇨ 80x8 mm	4	0,140	5,024	0,703	2,81
5.2	⇨ 100x8 mm	3	0,140	6,280	0,879	2,64
6.1	⇨ 40x5 mm	4	0,060	1,570	0,094	0,38
6.3	⇨ 60x5 mm	3	0,060	2,355	0,141	0,42
8.1	Rura stalowa 60x60x4 mm	3	1,097	6,810	7,471	22,41
	Kotwy wklejane HILTI, system HVU z prętem kotwy HAS-R M10/90/21	2x14=28				
					ŁĄCZNIE DLA 1 szt. [kg]	103,64
					ŁĄCZNIE DLA 1 szt. + 1,5% [kg]	105,20
					ŁĄCZNIE DLA 2 szt. + 1,5% [kg]	210,40

TERMOENERGY
TERMOENERGY
inż. Józef Zieleziński
ul.Arystofanesa 85
60-461 Poznań

TEMAT:
TERMOMODENIZACJA BUDYNKU SZPITALA WOJEWÓDZKIEGO W POZNANIU

INWESTOR: SZPITAL WOJEWÓDZKI W POZNANIU
UL. JURASZÓW 7/19
POZNAŃ

AKTUALIZACJA I ADAPTACJA ARCHITEKTURA	mgr inż. arch. Marcin Piotrowski WP-OIA/OKK/UpB/6/2007	
SPRAWDZIŁ ARCHITEKTURA	mgr inż. arch. Jan Nikisch WP-OIA/OKK/UpB/50/2010	
PROJEKT PIERWOTNY:	mgr inż. Paweł Peksa	

BRANŻA: ARCHITEKTURA

TYTUŁ: BALUSTRADA B 02

SKALA	STADIUM	RYSUNEK
1:20	PW	A_19
DATA	ARKUSZ	
2016-12		