PROJEKT DO ZGŁOSZENIA ROBÓT

Budowy obiektu sportowo – rekreacyjnego Otwartej Strefy Aktywności w miejscowości Dzierżenin, gm. Pokrzywnica; dz. nr ewid. 34/1 obr. Dzierżenin

BRANŻA ARCHITEKTONICZNO - BUDOWLANA

Inwestor:	Gmina Pokrzywnica 06-121 Pokrzywnica Al. Jana Pawła II 1
Jednostka Projektowa:	ESTINBUD Robert Rzeszutek Tuszów Narodowy 307 39-332 Tuszów Narodowy

Funkcja	***Imię i Nazwisko***	***Specjalność***	***Nr Uprawnień***	***Podpis***
Opracował	*Inż. Robert Rzeszutek*			
Projektant	*mgr. inż. arch. Joanna Kaczan*	*architektoniczna*	*MA/016/09*	

Egz. Nr …..

Luty, 2018r.

SPIS ZAWARTOŚCI

I. Oświadczenia projektanta
II. Uprawnienia projektanta
III. Projekt do zgłoszenia robót branża architektoniczno – budowlana.
Część opisowa
1. Przedmiot Inwestycji
2. Podstawa opracowania
3. Istniejący stan zagospodarowania terenu
4. Roboty ziemne
5. Projektowane zagospodarowanie działki
6. Klasyfikacja pod względem ochrony zabytków
7. Wpływ eksploatacji górniczej na działkę
8. Obszary szczególnego zagrożenia powodzią
9. Przewidywane zagrożenia dla środowiska
10. Rozwiązania techniczne poszczególnych elementów
10.1 Urządzenia Otwartej Strefy Aktywności.
10.2 Ogrodzenie placu zabaw.
10.3 Nawierzchnia bezpieczna z piasku.
10.4 Zieleń.

Część graficzna

1. Zagospodarowanie terenu - skala 1:500 - rys. nr A01
2. Rzut projektowanego zagospodarowania - skala 1:200 - rys. nr A02

I. Oświadczenia projektanta.

Oświadczenie projektanta o sporządzeniu projektu zgodnie z obowiązującymi przepisami oraz zasadami wiedzy technicznej

Zgodnie z art. 20 ustawy z dnia 7 lipca 1994r.- Prawo budowlane (jednolity tekst Dz. U. z 2013 r. poz. 1409 z późniejszymi zmianami) oświadczam, że projekt budowy obiektu sportowo-rekreacyjnego Otwartej Strefy Aktywności w miejscowości Dzierżenin, gm. Pokrzywnica; dz. nr ewid. 34/1 obr. Dzierżenin został wykonany zgodnie z obowiązującymi przepisami oraz zasadami wiedzy technicznej.

Imię i Nazwisko	***Specjalność***	***Nr Uprawnień***	***Podpis***
mgr. inż. arch. Joanna Kaczan	*architektoniczna*	*MA/016/09*	

II. Uprawnienia projektanta.

IZBA ARCHITEKTÓW
RZECZYPOSPOLITEJ POLSKIEJ

MAZOWIECKA OKRĘGOWA IZBA ARCHITEKTÓW
KOMISJA KWALIFIKACYJNA

KK/412/08
Nr upr. MA/016/09

Warszawa, dnia 23 czerwca 2009 r.

DECYZJA KK/025/09

Na podstawie art. 12 ust. 1 pkt 1 i ust. 2, art. 13 ust. 1 pkt 1 i art. 14 ust. 1 pkt 1 ustawy z dnia 7 lipca 1994 r. - Prawo budowlane (tekst jednolity: Dz. U. z 2006 r. Nr 156, poz. 1118; z późn. zmianami), art. 11 i 24 ust. 1 pkt 2 ustawy z dnia 15 grudnia 2000 r. o samorządach zawodowych architektów, inżynierów budownictwa oraz urbanistów (Dz. U. z 2001 r. Nr 5, poz. 42; z późn. zmianami), oraz art.104 i 107 § 1 ustawy z dnia 14 czerwca 1960 r. - Kodeks postępowania administracyjnego

stwierdza się, że

Pani magister inżynier architekt **Joanna Elżbieta Kaczan**

ur. dnia 18.02.1978 r.

posiada odpowiednie wykształcenie techniczne i praktykę zawodową
i nadaje się UPRAWNIENIA BUDOWLANE
w specjalności architektonicznej do projektowania bez ograniczeń

Decyzja niniejsza jako uwzględniająca w całości żądanie strony nie wymaga uzasadnienia.

Od decyzji przysługuje Pani odwołanie do Krajowej Komisji Kwalifikacyjnej Izby Architektów. Odwołanie wnosi się za pośrednictwem organu, który wydał decyzję tj. Okręgowej Komisji Kwalifikacyjnej Mazowieckiej Okręgowej Izby Architektów, w terminie 14 dni od dnia doręczenia decyzji.

Przewodniczący OKK MOIA arch. Janusz Pachowski .....

Zastępca Przewodniczącego OKK MOIA arch. Andrzej Sowa .....

Sekretarz OKK MOIA arch. Elżbieta Dziubak .....

Członek OKK MOIA arch. Anna Wojterska - Talarczyk .....

Członek OKK MOIA arch. Radosław Kowalewski .....

Członek OKK MOIA arch. Andrzej Nasfeter .....

Członek OKK MOIA arch. Stanisław Stefanowicz .....

MAZOWIECKA OKRĘGOWA IZBA ARCHITEKTÓW

Otrzymują:
1. Wnioskodawca: Joanna Kaczan
2. Gdy decyzja stanie się ostateczna: 1) Główny Inspektor Nadzoru Budowlanego - w celu wpisania do centralnego rejestru osób posiadających uprawnienia budowlane, 2) Okręgowa Rada Izby Architektów.
3. a.a.

IZBA ARCHITEKTÓW
RZECZYPOSPOLITEJ POLSKIEJ

Mazowiecka Okręgowa Rada Izby Architektów RP

ZAŚWIADCZENIE - ORYGINAŁ

(wypis z listy architektów)

Mazowiecka Okręgowa Rada Izby Architektów RP zaświadcza, że:

mgr inż. arch. Joanna Elżbieta KACZAN

posiadająca kwalifikacje zawodowe do pełnienia samodzielnych funkcji technicznych w budownictwie w specjalności architektonicznej i w zakresie posiadanych uprawnień nr **MA/016/09**, jest wpisana na listę członków Mazowieckiej Okręgowej Izby Architektów RP pod numerem: **MA-2501.**

Członek czynny od: 16-04-2013 r.

Data i miejsce wygenerowania zaświadczenia: 08-09-2017 r. Warszawa.

Zaświadczenie jest ważne do dnia: **30-06-2018 r.**

Podpisano elektronicznie w systemie informatycznym Izby Architektów RP przez:
Anatol Kuczyński, Sekretarz Okręgowej Rady Izby Architektów RP.

Nr weryfikacyjny zaświadczenia:

MA-2501-5Y9F-817F-Y386-1B2F

Dane zawarte w niniejszym zaświadczeniu można sprawdzić podając nr weryfikacyjny zaświadczenia w publicznym serwisie internetowym Izby Architektów: www.izbaarchitektow.pl lub kontaktując się bezpośrednio z właściwą Okręgową Izbą Architektów RP.

III. Projekt do zgłoszenia robót branża architektoniczno – budowlana.

1. Przedmiot Inwestycji

Przedmiotem inwestycji jest dokumentacja projektowa budowy obiektu sportowo-rekreacyjnego Otwartej Strefy Aktywności w miejscowości Dzierżenin na działce nr ewid. 34/1 obr. Dzierżenin.

W ramach budowy przewidziano wykonanie urządzeń służących rekreacji tj. urządzeń siłowni zewnętrznej, urządzeń zabawowych placu zabaw wraz nawierzchnią bezpieczna piaskową oraz trawiastą a także małej architektury. W ramach przedsięwzięcia projektuje się ogrodzenie placu zabaw.

2. Podstawa opracowania

- zlecenie Inwestora na podstawie Umowy z Inwestorem
- założenia rządowego programu rozwoju małej infrastruktury sportowo-rekreacyjnej – Otwarte Strefy Aktywności(OSA) – wariant rozszerzony
- założenia funkcjonalne Inwestora
- wizja lokalna
- obowiązujące normy i przepisy

3. Istniejący stan zagospodarowania terenu

Istniejący teren jest terenem Publicznego Gimnazjum z Oddziałami Integracyjnymi w Dzierżeninie. Projektowane urządzenia Otwartej Strefy Aktywności zlokalizowane przed budynkiem Szkoły na działce o nr ewid. 34/1 obr. Dzierżenin zgodnie z częścią rysunkową.
Teren inwestycji został oczyszczony z zabudowań i gruzu, został częściowo zniwelowany i przygotowany pod inwestycje.

4. Roboty ziemne

W ramach przedsięwzięcia przewidziano roboty ziemne w zakresie korytowania pod projektowane nawierzchnie oraz wykopy pod fundamenty urządzeń siłowni zewnętrznej, placu zabaw oraz małej architektury i ogrodzenia. Zaleca się wykonywanie robót ziemnych ręcznie lub mechanicznie z zachowaniem należytej uwagi ze względu na pobliskie sąsiedztwo sieci uzbrojenia terenu. Urobek należy zagospodarować(rozplantować) na terenie inwestycji.
Roboty ziemne do wykonania w ramach przedmiotowej inwestycji to:
- korytowanie pod projektowane nawierzchnie,
- wykopy pod fundamenty,
- rozplantowanie ziemi z wykopu,

5. Projektowane zagospodarowanie działki

Na terenie działki zaprojektowano urządzenia małej infrastruktury sportowo-rekreacyjnej o charakterze wielopokoleniowym Otwartej Strefy Aktywności wraz z nawierzchnią bezpieczną piaskową, nawierzchnią trawiastą oraz. Plac zabaw ogrodzony ogrodzeniem panelowym systemowym z furtką.

6. Klasyfikacja pod względem ochrony zabytków

Teren, na którym projektowana jest przedmiotowa inwestycja nie jest objęty ochroną konserwatora zabytków.

7. Wpływ eksploatacji górniczej na działkę

Teren, na którym projektowana jest przedmiotowa inwestycja nie znajduje się w granicach terenu górniczego.

8. Obszary szczególnego zagrożenia powodzią

Teren, na którym projektowana jest przedmiotowa inwestycja nie znajduje się w granicach obszarów szczególnego zagrożenia powodzią.

9. Przewidywane zagrożenie dla środowiska

Obiekt nie będzie miał negatywnego wpływu na środowisko, oraz nie będzie powodował zagrożenia dla higieny i zdrowia użytkowników.

10.Rozwiązania techniczne poszczególnych elementów

10.1 Urządzenia Otwartej Strefy Aktywności.

Zaprojektowano urządzenia siłowni zewnętrznej składającej się z następujących elementów:

opis	Ilość	jednostki miary
Biegacz	1	SZT.
Twister	1	SZT.
Pylon	1	SZT.
Wahadło	1	SZT.
Orbitrek	1	SZT.
Pylon	1	SZT.
Steper	1	SZT.
Wioślarz	1	SZT.
Pylon	1	SZT.
Koła tai chi małe	1	SZT.
Podciąg nóg	1	SZT.
Pylon	1	SZT.
Pajacyk	1	SZT.
Ławka z rur stała z oparciem	4	SZT.
Kosz na śmieci	2	SZT.
Stolik do gry w szachy i Chińczyka	2	KPL
Zestaw ze zjeżdżalnią	1	SZT.
Sześciokąt pajęczyna	1	SZT.
Równoważnia	1	KPL
Huśtawka podwójna metalowa	1	SZT.
Tablica informacyjna	1	SZT.

Projektowane urządzenia montowane do fundamentów betonowych zgodnie z instrukcją producenta.
Kolorystykę urządzeń uzgodnić z Zamawiającym. Pod projektowanymi urządzeniami należy wykonać nawierzchnie bezpieczną piaskową pod urządzeniami placu zabaw oraz nawierzchnie trawiastą pod pozostałymi urządzeniami.

10.1.1 Pylon.

Nazwa	Pylon

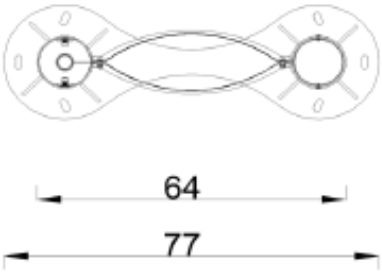

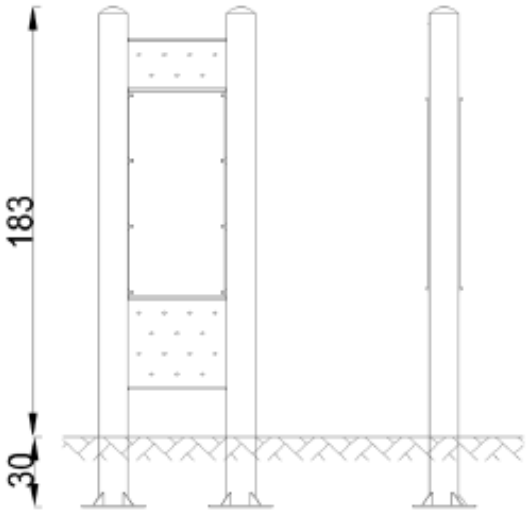

OPIS URZĄDZENIA

Pylon to masywny element nośny dla urządzeń fitness. Umożliwia obustronny montaż dwóch dowolnych urządzeń, a także pełni funkcję tablicy informacyjnej z opisem i instrukcją obsługi zamontowanych urządzeń.

WYMIARY URZĄDZENIA

Szerokość [m]	0,12
Długość [m]	0,64
Wysokość [m]	1,83

MATERIAŁY

Pylon z dwóch rur- RO114,3 mm, przyspawanych do stalowych podstaw z blachy 8.0 mm i połączonych ze sobą dwiema płytami montażowymi (blacha gr. 8.0mm).

Wszystkie elementy stalowe ze stali S235, ocynkowanej i malowanej farbą odporną na warunki atmosferyczne.

Urządzenie zamontowane 30 cm pod powierzchnią gruntu, mocowane do betonowego bloku o wym. 1000x1000x250 mm (beton klasy C16/20).

Konstruktor: *BK*
Data: *27-04-2016*

10.1.2 Wahadło + Twister.

Nazwa	Wahadło

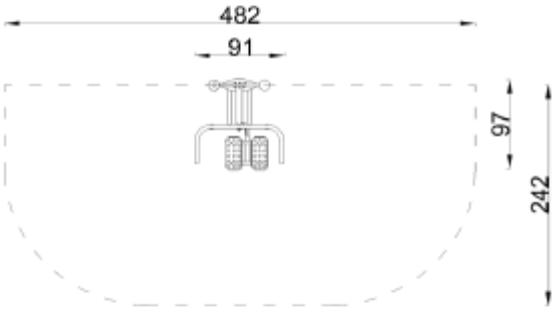

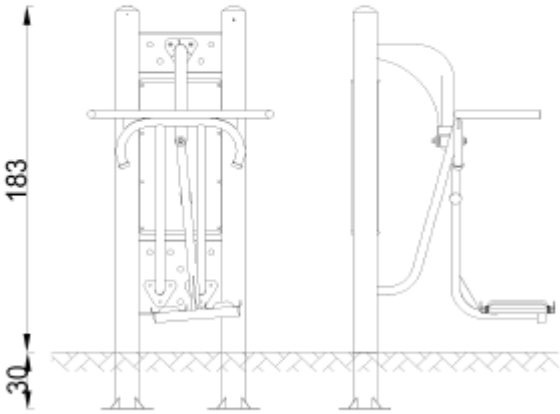

OPIS URZĄDZENIA

Ćwiczenie aktywizuje dolne części ciała i wzmacnia kręgosłup. Dodatkowo pomaga usprawnić zmysł równowagi, działa rozluźniająco. Poprawia koordynację ruchową. Należy postawić obie nogi na podstopnicach i chwycić mocno obiema rękoma za uchwyty, a potem wykonywać ruchy wahadłowe w prawo i w lewo. Urządzenie wymaga montowania do pylonu.

Dopuszczalna liczba użytkowników	1	Przedział wiekowy	od 14

STREFA BEZPIECZEŃSTWA

Symbol	A	B	C
Wysokość swobodnego upadku [m]	0,00	-	-
Pole powierzchni [m²]	11,0	-	-
Obwód [m]	13,0		

MATERIAŁY

Główne elementy stalowe wykonane z rur o grubości ścianki 3,2mm.
Wszystkie elementy stalowe ocynkowane i malowane farbą odporną na warunki atmosferyczne.
Elementy ruchome ograniczone elementami pochłaniającymi siłę (amortyzujące; wibroizolujące).
Posadowienie urządzenia 30cm poniżej poziomu terenu.
Pylon mocowany do betonowego bloku o wym. 1000x1000x250 mm (beton klasy C16/20).
Pylon z dwóch rur o śr. 114,3 mm, przyspawanych do stalowych podstaw z blachy 8.0 mm i połączonych ze sobą dwiema płytami montażowymi (blacha gr. 8.0mm).

Konstruktor: *BK*

Data: *26-04-2016*

Nazwa	Twister

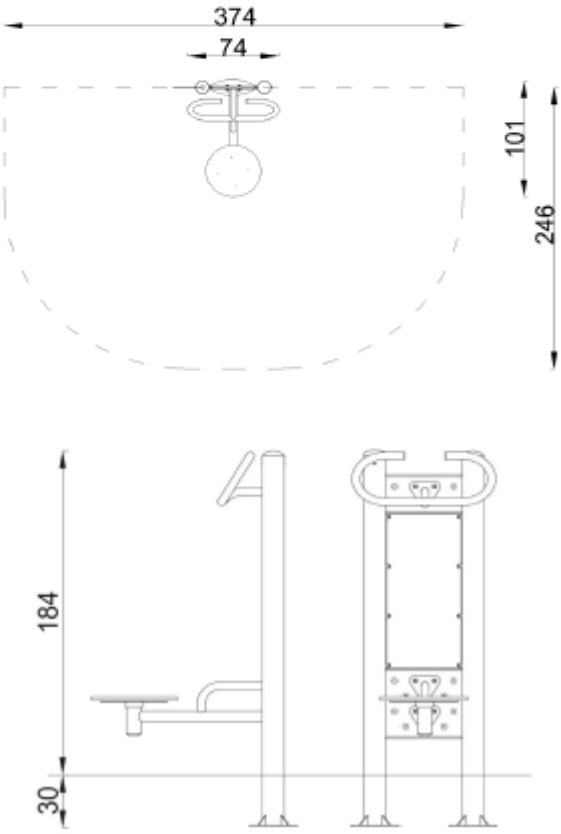

OPIS URZĄDZENIA

Ćwiczenie zapewnia aktywność stawów biodrowych oraz odcinka lędźwiowego kręgosłupa. Rozwija zmysł równowagi, rozciąga mięśnie skośne brzucha. Żeby prawidłowo wykonać ćwiczenie należy stanąć obiema nogami na kole, złapać za uchwyt, a następnie wykonywać biodrami jednostajny ruch w prawo i w lewo.

Urządzenie wymaga monotwania na pylonie.

Dopuszczalna liczba użytkowników	1	Przedział wiekowy	od 14

STREFA BEZPIECZEŃSTWA

Symbol	A	B	C
Wysokość swobodnego upadku [m]	0,00	-	-
Pole powierzchni [m²]	8,5	-	-
Obwód [m]	11,5		

MATERIAŁY

Główne elementy stalowe wykonane z rur o grubości ścianki 3,2mm.

Wszystkie elementy stalowe ocynkowane i malowane farbą odporną na warunki atmosferyczne.

Elementy ruchome ograniczone elementami pochłaniającymi siłę (amortyzujące; wibroizolujące).

Posadowienie urządzenia 30cm poniżej poziomu terenu.

Pylon mocowany do betonowego bloku o wym. 1000x1000x250 mm (beton klasy C16/20).

Pylon z dwóch rur o śr. 114,3 mm, przyspawanych do stalowych podstaw z blachy 8.0 mm i połączonych ze sobą dwiema płytami montażowymi (blacha gr. 8.0mm).

Konstruktor: *BK*

Data: *26-04-2016*

10.1.3 Biegacz.

Nazwa	Biegacz

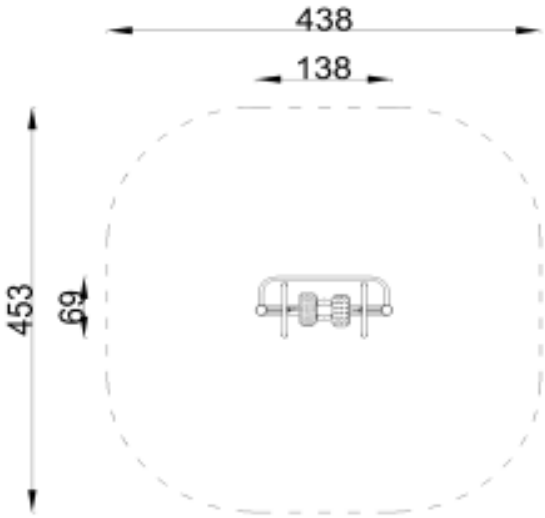

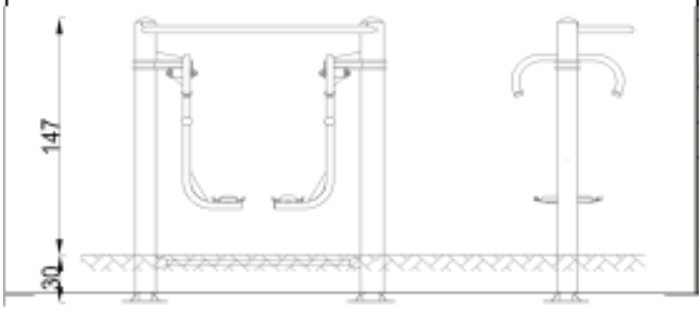

OPIS URZĄDZENIA

Ćwiczenie wzmacnia mięśnie nóg. Wpływa na wzmocnienie mięśni bioder. Poprawia koordynację i zmysł równowagi. Poprawia wydolność organizmu i ogólną kondycję fizyczną. Aby prawidłowo wykonać ćwiczenie należy postawić stopy na podporach/podstopnicach, złapać mocno poręcz i wykonywać nogami ruch naprzemienny w przód i w tył.

Urządzenie funkcjonuje samodzielnie i nie wymaga montowania do pylonu.

Dopuszczalna liczba użytkowników	1	Przedział wiekowy	od 14

STREFA BEZPIECZEŃSTWA

Symbol	A	B	C
Wysokość swobodnego upadku [m]	0,00	-	-
Pole powierzchni [m²]	18,0	-	-
Obwód [m]	15,5		

MATERIAŁY

Główne elementy stalowe wykonane z rur o przekroju 114,3mm i grubości ścianki 3,2mm

Wszystkie elementy stalowe ocynkowane i malowane farbą odporną na warunki atmosferyczne.

Elementy ruchome ograniczone elementami pochłaniającymi siłę (amortyzujące; wibroizolujące).

Urządzenie montowane do słupów posadowionych 30cm poniżej poziomu gruntu na betonowym fundamencie.

Konstruktor: *BK*

Data: *25-04-2016*

10.1.4 Orbitrek + Steper.

Nazwa	Orbitek

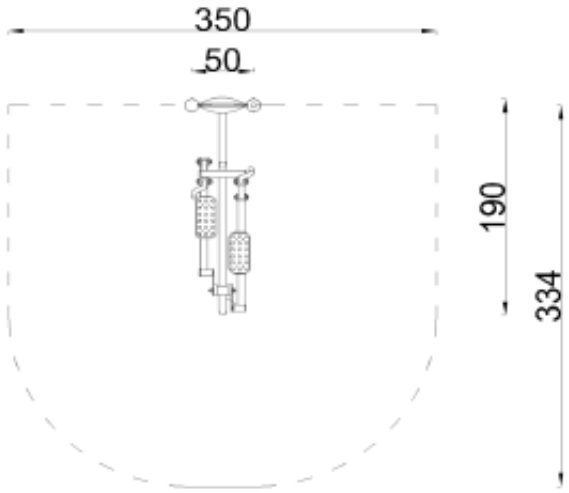

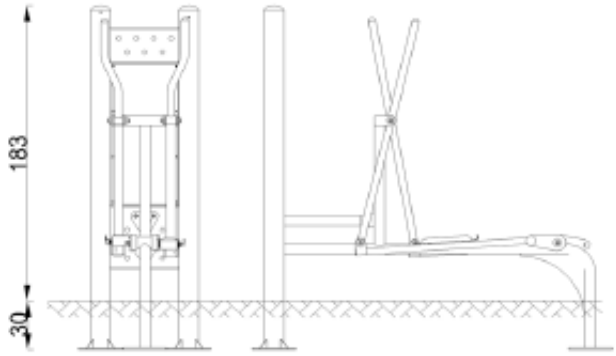

OPIS URZĄDZENIA

Ćwiczenie poprawia kondycję stawów, wzmacnia mięśnie nóg, stawy biodrowe oraz ramiona. Poprawia ogólną wydolność organizmu i kondycję fizyczną. Aby dobrze wykonać ćwiczenie należy postawić stopy na podstopnicach i chwycić mocno rękoma oba uchwyty. Następnie poruszać nogami do przodu i do tyłu, jednocześnie pomagając sobie rękami na zmianę ciągnąć i pchając drążki. Urządzenie wymaga montowania do pylonu.

Dopuszczalna liczba użytkowników	1	Przedział wiekowy	od 14

STREFA BEZPIECZEŃSTWA

Symbol	A	B	C
Wysokość swobodnego upadku [m]	0,00	-	-
Pole powierzchni [m²]	11,0	-	-
Obwód [m]	12,5		

MATERIAŁY

Główne elementy stalowe wykonane z rur o grubości ścianki 3,2mm.
Wszystkie elementy stalowe ocynkowane i malowane farbą odporną na warunki atmosferyczne.
Elementy ruchome ograniczone elementami pochłaniającymi siłę (amortyzujące; wibroizolujące).
Posadowienie urządzenia 30cm poniżej poziomu terenu.
Pylon mocowany do betonowego bloku o wym. 1000x1000x250 mm (beton klasy C16/20).
Pylon z dwóch rur o śr. 114,3 mm, przyspawanych do stalowych podstaw z blachy 8.0 mm i połączonych ze sobą dwiema płytami montażowymi (blacha gr. 8.0mm).

Konstruktor: *BK*

Data: *25-04-2016*

Nazwa	Steper

OPIS URZĄDZENIA

Ćwiczenie wzmacnia i rozbudowuje mięśnie nóg i pośladków, poprawia ogólną wydolność organizmu. Pozytywnie wpływa na układ krążenia, a także poprawia koordynację i kształtuje sylwetkę. Nie obciąża stawów. Należy postawić stopy na podstopnicach, a nastepnie ugiąć lekko kolana i wykonuwać nogami ruch naprzemienny.

Urządzenie wymaga montowania do pylonu.

Dopuszczalna liczba użytkowników	1	Przedział wiekowy	od 14

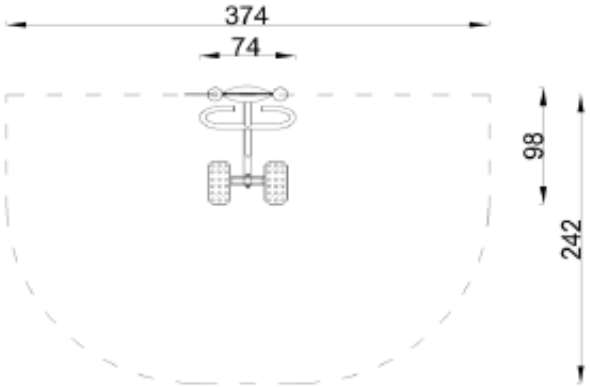

STREFA BEZPIECZEŃSTWA

Symbol	A	B	C
Wysokość swobodnego upadku [m]	0,00	-	-
Pole powierzchni [m²]	8,0	-	-
Obwód [m]	11,0		

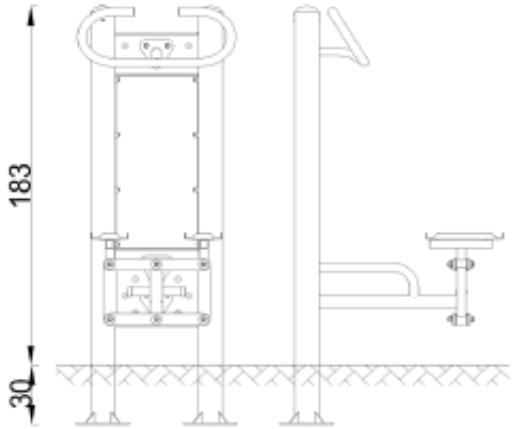

MATERIAŁY

Główne elementy stalowe wykonane z rur o grubości ścianki 3,2mm.

Wszystkie elementy stalowe ocynkowane i malowane farbą odporną na warunki atmosferyczne.

Elementy ruchome ograniczone elementami pochłaniającymi siłę (amortyzujące; wibroizolujące).

Posadowienie urządzenia 30cm poniżej poziomu terenu.

Pylon mocowany do betonowego bloku o wym. 1000x1000x250 mm (beton klasy C16/20).

Pylon z dwóch rur o śr. 114,3 mm, przyspawanych do stalowych podstaw z blachy 8.0 mm i połączonych ze sobą dwiema płytami montażowymi (blacha gr. 8.0mm).

Konstruktor: *BK*

Data: *26-04-2016*

10.1.5 Wioślarz + Koła tai chi.

Nazwa	Wioślarz

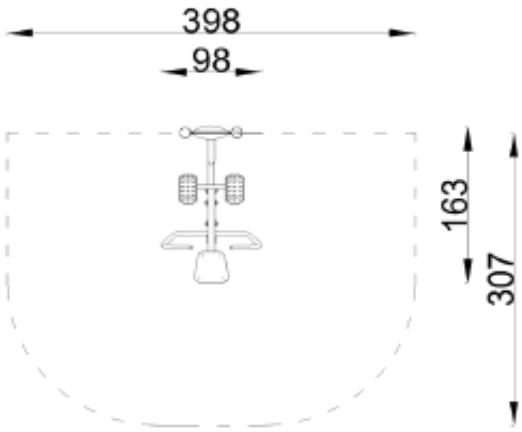

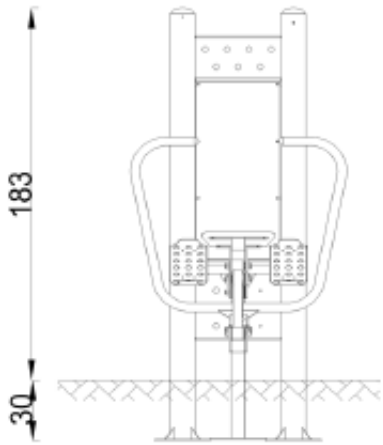

OPIS URZĄDZENIA

Aby wykonać ćwiczenia poprawnie należy usiąść na siedzisku, oprzeć stopy na podstopnicach i złapać rękoma za oba uchwyty, następnie przyciągnąć uchwyty do klatki piersiowej jednocześnie prostując nogi i powrócić do pozycji wyjściowej. Ćwiczenie aktywizuje wszystkie części ciała. Poprawia ogólną wydolność organizmu, wytrzymałość oraz siłę. Urządzenie nie funkcjonuje samodzielnie, wymaga montowania do pylonu.

Dopuszczalna liczba użytkowników	1	Przedział wiekowy	od 14

STREFA BEZPIECZEŃSTWA

Symbol	A	B	C
Wysokość swobodnego upadku [m]	0,00	-	-
Pole powierzchni [m²]	11,5	-	-
Obwód [m]	13,0		

MATERIAŁY

Główne elementy stalowe wykonane z rur o grubości ścianki 3,2mm.
Wszystkie elementy stalowe ocynkowane i malowane farbą odporną na warunki atmosferyczne.
Elementy ruchome ograniczone elementami pochłaniającymi siłę (amortyzujące; wibroizolujące).
Posadowienie urządzenia 30cm poniżej poziomu terenu.
Pylon mocowany do betonowego bloku o wym. 1000x1000x250 mm (beton klasy C16/20).
Pylon z dwóch rur o śr. 114,3 mm, przyspawanych do stalowych podstaw z blachy 8.0 mm i połączonych ze sobą dwiema płytami montażowymi (blacha gr. 8.0mm).

Konstruktor: *BK*

Data: *25-04-2016*

Nazwa	Koła tai chi małe

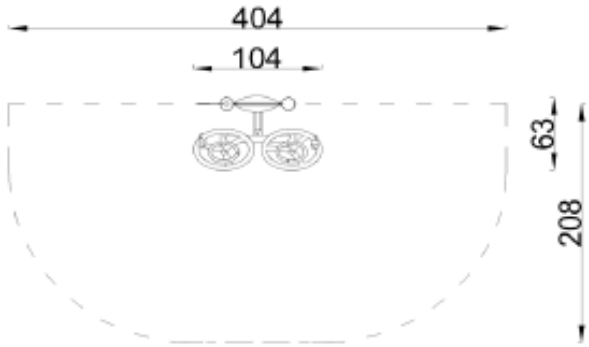

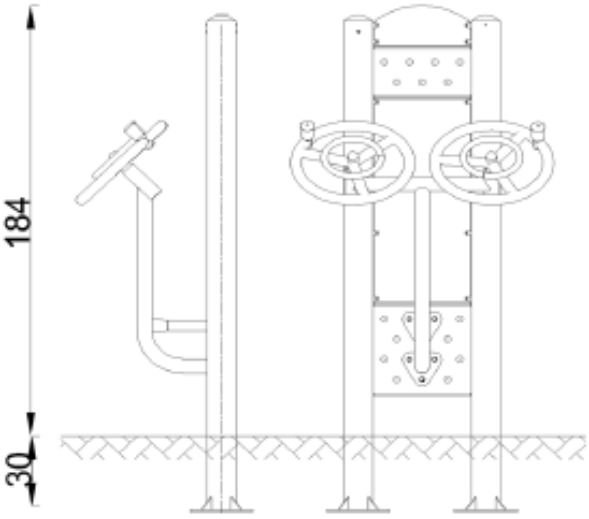

OPIS URZĄDZENIA

Ćwiczenie wzmacnia i usprawnia nadgarstki, łokcie oraz ramiona. Poprawia funkcjonowanie układu krwionośnego oraz ogólną kondycję i koordynację wzrokowo-ruchową. Żeby prawidłowo wykonać ćwiczenie należy stanąć prosto przed urządzeniem, złapać rękoma za uchwyty i obracać kołami, różnicując prędkość i kierunek ruchu.

Urządzenie wymaga montowania na pylonie.

Dopuszczalna liczba użytkowników	1	Przedział wiekowy	od 14

STREFA BEZPIECZEŃSTWA

Symbol	A	B	C
Wysokość swobodnego upadku [m]	0,00	-	-
Pole powierzchni [m²]	7,5	-	-
Obwód [m]	12,0		

MATERIAŁY

Główne elementy stalowe wykonane z rur o grubości ścianki 3,2mm.

Wszystkie elementy stalowe ocynkowane i malowane farbą odporną na warunki atmosferyczne.

Elementy ruchome ograniczone elementami pochłaniającymi siłę (amortyzujące; wibroizolujące).

Posadowienie urządzenia 30cm poniżej poziomu terenu.

Pylon mocowany do betonowego bloku o wym. 1000x1000x250 mm (beton klasy C16/20).

Pylon z dwóch rur o śr. 114,3 mm, przyspawanych do stalowych podstaw z blachy 8.0 mm i połączonych ze sobą dwiema płytami montażowymi (blacha gr. 8.0mm).

Konstruktor: *BK*

Data: *26-04-2016*

10.1.6 Pajacyk + Podciąg nóg.

Nazwa	Pajacyk

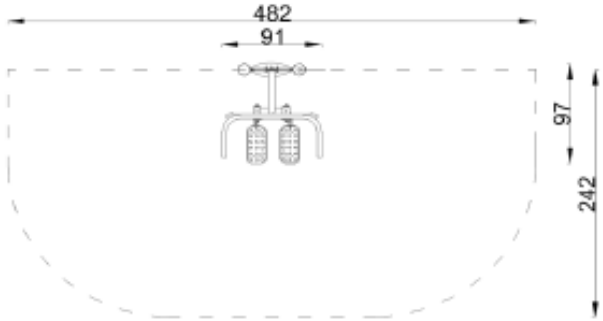

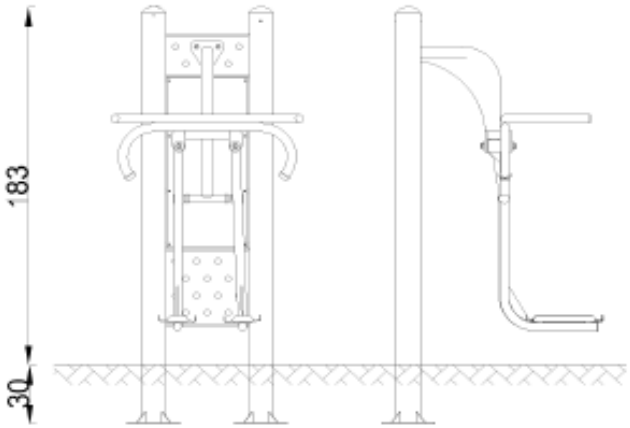

OPIS URZĄDZENIA

Ćwiczenie wzmacnia mięśnie nóg oraz mięśnie pośladków, a także dolne partie ciała. Poprawia koordynację ruchową oraz wpływa na kondycję. Aby poprawnie wykonać ćwiczenie należy postawić stopy na podstopnicach, złapać za uchwyty, a następnie wykonywać nogami ruch odstawno-dostawny i wrócić do wyprostowanej sylwetki. Urządzenie wymaga montowania do pylonu.

Dopuszczalna liczba użytkowników	1	Przedział wiekowy	od 14

STREFA BEZPIECZEŃSTWA

Symbol	A	B	C
Wysokość swobodnego upadku [m]	0,00	-	-
Pole powierzchni [m²]	11,0	-	-
Obwód [m]	13,0		

MATERIAŁY

Główne elementy stalowe wykonane z rur o grubości ścianki 3,2mm.
Wszystkie elementy stalowe ocynkowane i malowane farbą odporną na warunki atmosferyczne.
Elementy ruchome ograniczone elementami pochłaniającymi siłę (amortyzujące; wibroizolujące).
Posadowienie urządzenia 30cm poniżej poziomu terenu.
Pylon mocowany do betonowego bloku o wym. 1000x1000x250 mm (beton klasy C16/20).
Pylon z dwóch rur o śr. 114,3 mm, przyspawanych do stalowych podstaw z blachy 8.0 mm i połączonych ze sobą dwiema płytami montażowymi (blacha gr. 8.0mm).

Konstruktor: *BK*
Data: *26-04-2016*

Nazwa	Podciąg nóg

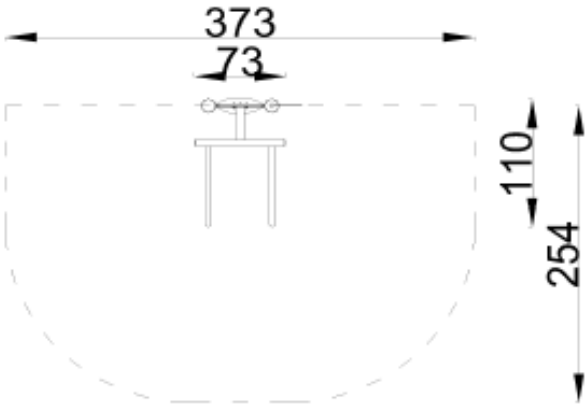

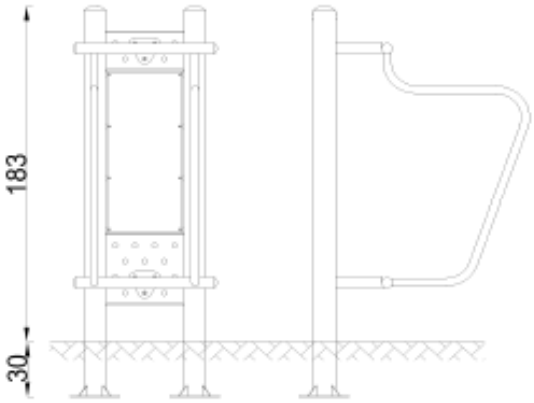

OPIS URZĄDZENIA

Ćwiczenie zapewnia wzmocnienie mięśni kończyn górnych, ud oraz brzucha i grzbietu. Wspomaga utrzymanie poprawnej postawy ciała. Działa zapobiegawczo na skrzywienie kręgosłupa. Należy stanąć plecami do urządzenia i oprzeć ręce o podpórki, chwycić mocno uchwyty, następnie podciągać nogi do tułowia a następnie powoli je opuszczać.

Urządzenie wymaga montowania do pylonu.

Dopuszczalna liczba użytkowników	1	Przedział wiekowy	od 14

STREFA BEZPIECZEŃSTWA

Symbol	A	B	C
Wysokość swobodnego upadku [m]	0,00	-	-
Pole powierzchni [m²]	8,5	-	-
Obwód [m]	11,0		

MATERIAŁY

Główne elementy stalowe wykonane z rur o grubości ścianki 3,2mm.

Wszystkie elementy stalowe ocynkowane i malowane farbą odporną na warunki atmosferyczne.

Posadowienie urządzenia 30cm poniżej poziomu terenu.

Pylon mocowany do betonowego bloku o wym. 1000x1000x250 mm (beton klasy C16/20).

Pylon z dwóch rur o śr. 114,3 mm, przyspawanych do stalowych podstaw z blachy 8.0 mm i połączonych ze sobą dwiema płytami montażowymi (blacha gr. 8.0mm).

Konstruktor: *BK*

Data: *26-04-2016*

10.1.7 Zestaw zabawowy.

Nazwa	Zestaw zabawowy

SKŁAD ZESTAWU

Moduł	Ilość
Podest kwadratowy	1 szt.
Dach podstawowy	1 szt.
Zjeżdżalnia 90	1 szt.
Siatka wspinaczkowa 90	1 szt.
Wejściówka niższa	1 szt.
Drabinka ze stopniami 90	1 szt.
Panel HDPE	1 szt.
Sieć z poręczą	1 szt.

Dopuszczalna liczba użytkowników	8	Przedział wiekowy	5-14

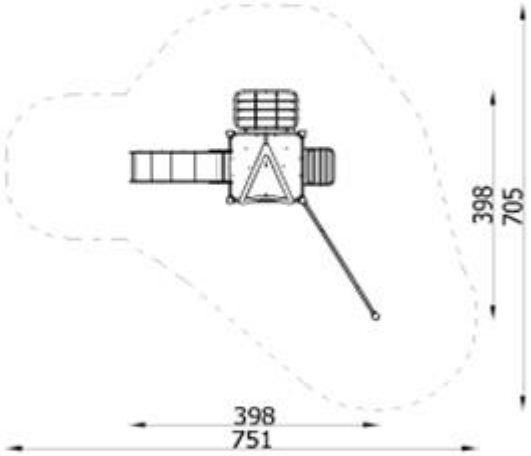

STREFA BEZPIECZEŃSTWA

Symbol	A	B	C
Wysokość swobodnego upadku [m]	0,90	0,00	0,00
Pole powierzchni [m²]	32,50	0,00	0,00
Obwód [m]	23,00		

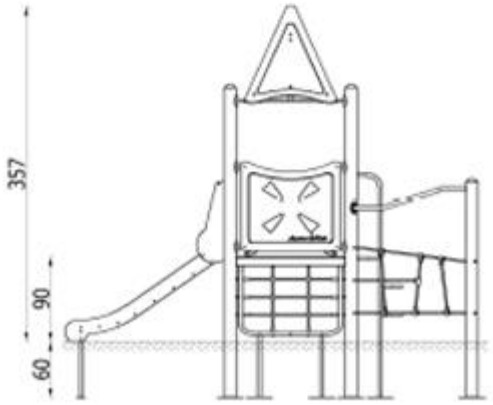

MATERIAŁY

Posadowienie zestawów 60 cm poniżej poziomu terenu. Fundamentowanie zgodnie z instrukcją montażu.

Słupy nośne z rury stalowej okrągłej 114 mm, osadzone bezpośrednio w gruncie.

Podesty z powierzchnią antypoślizgową.

Dachy, zabezpieczenia, panele z polietylenu wysokociśnieniowego (HDPE) z nafrezowanymi aplikacjami.

Ślizg zjeżdżalni ze stali nierdzewnej, kwasoodpornej.

Liny polipropylenowe 16-18mm z rdzeniem stalowym odporne na wandalizm i UV.

Wszystkie łączniki i okucia lin odporne na warunki atmosferyczne i promieniowanie UV.

Elementy stalowe zabezpieczone antykorozyjnie poprzez cynkowanie i lakierowanie proszkowe.

Konstruktor: *BK*
Data: *28-04-2016*

10.1.8 Równoważnia.

Nazwa	Równoważnia

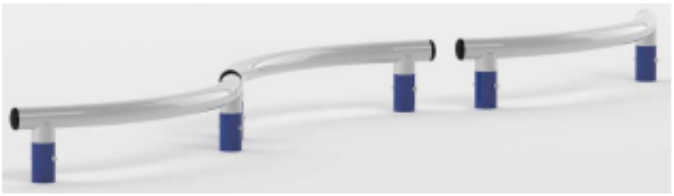

OPIS URZĄDZENIA

Potrójna równoważnia wykonana z materiałów najwyższej jakości odpornych na warunki atmosferyczne. Ćwiczy równowagę i świadomość własnego ciała. Stanowi doskonały dodatek do ścieżki zdrowia.

Dopuszczalna liczba użytkowników	3	Przedział wiekowy	3-14

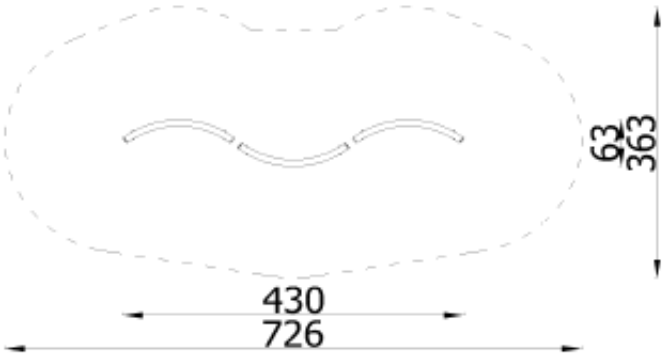

STREFA BEZPIECZEŃSTWA

Symbol	A	B	C
Wysokość swobodnego upadku [m]	0,30	-	-
Pole powierzchni [m²]	21,5	-	-
Obwód [m]	18,5		

MATERIAŁY

Posadowienie urządzenia 60 cm poniżej poziomu terenu. Fundamentowanie zgodnie z instrukcją montażu.

Słupy nośne z rury stalowej okrągłej 90 mm, osadzone bezpośrednio w gruncie.

Elementy stalowe zabezpieczone antykorozyjnie poprzez cynkowanie i lakierowanie proszkowe.

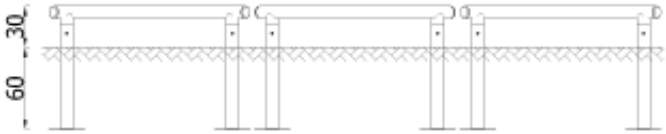

Konstruktor: *BK*

Data: *29-04-2016*

10.1.9 Sześciokąt z pajęczyną i ścianką wspinaczkową.

Nazwa	Sześciokąt z pajęczyną i ścianką wspinaczkową

SKŁAD ZESTAWU

Moduł	Ilość
Stopa stalowa/kotwa	6 szt.
Rura Y sześciokąta	1 szt.
Lina drążka sześciokąta	2 szt.
Korona sześciokąta	1 szt.
Ścianka wspinaczkowa	1 szt.
Drążek sześciokąta	1 szt.
Drabinka linowa sześciokąta	1 szt.
Przeplotnia linowa sześciokąta	1 szt.
Rura prosta sześciokąta	1 szt.

Dopuszczalna liczba użytkowników	12	Przedział wiekowy	3-14

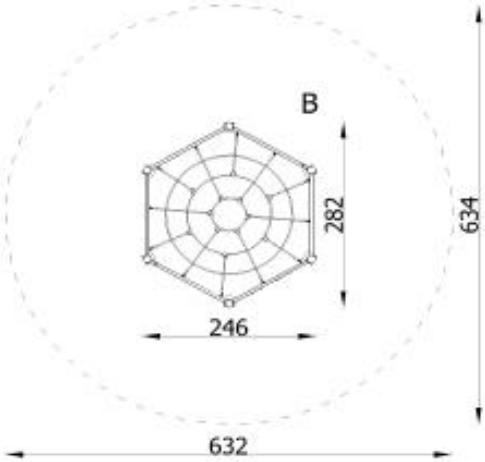

STREFA BEZPIECZEŃSTWA

Symbol	A	B	C
Wysokość swobodnego upadku [m]	-	-	1,91
Pole powierzchni [m²]	-	-	31,50
Obwód [m]	20,00		

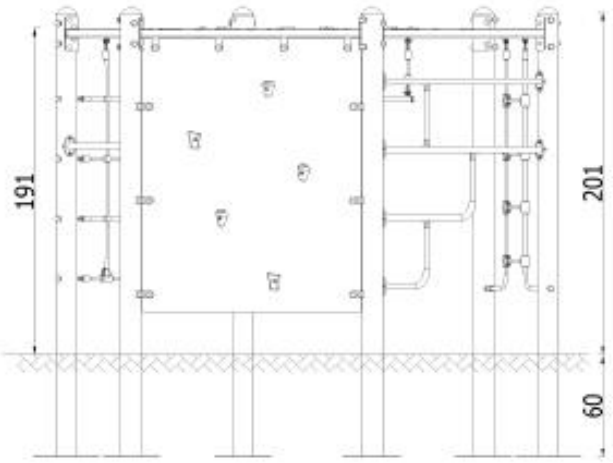

MATERIAŁY

Posadowienie zestawów 60 cm poniżej poziomu terenu. Fundamentowanie zgodnie z instrukcją montażu.

Słupy nośne z rury stalowej okrągłej 114 mm, osadzone bezpośrednio w gruncie.

Panele z polietylenu wysokociśnieniowego (HDPE).

Liny polipropylenowe 16-18mm z rdzeniem stalowym odporne na wandalizm i UV.

Wszystkie łączniki i okucia lin odporne na warunki atmosferyczne i promieniowanie UV.

Elementy stalowe zabezpieczone antykorozyjnie poprzez cynkowanie i lakierowanie proszkowe.

Konstruktor: *KP*
Data: *30-03-2016*

10.1.10 Huśtawka podwójna metalowa.

Nazwa	Huśtawka podwójna metalowa

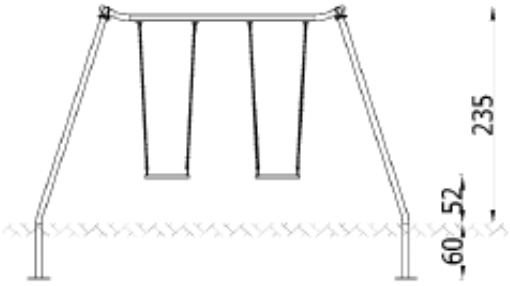

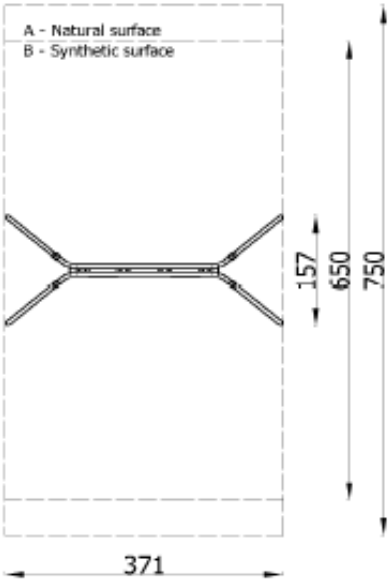

OPIS URZĄDZENIA

Wykonana z materiałów najwyższej jakości tradycyjna huśtawka przeznaczona dla dwójki dzieci. Zapewni niezapomnianą zabawę zarówno maluchom jak i starszakom. Huśtanie się dostarcza wielu pozytywnych emocji, kształtuje zmysł równowagi oraz stymuluje układ nerwowy. Huśtawka posiada standardowe zawiesie gumowe, za dopłatą istnieje możliwość wymiany zawiesia na inne z oferty.

Dopuszczalna liczba użytkowników	2	Przedział wiekowy	3-14

STREFA BEZPIECZEŃSTWA

Symbol	A	B	C
Wysokość swobodnego upadku [m]	0,52		
Pole powierzchni [m²]	28,0		
Obwód [m]	22,5		

MATERIAŁY

Posadowienie zestawu 60 cm poniżej poziomu terenu.
Fundamentowanie zgodnie z instrukcją montażu.
Słupy nośne z rury stalowej okrągłej 60,3 mm osadzone bezpośrednio w gruncie.
Elementy stalowe zabezpieczone antykorozyjnie poprzez lakierowanie proszkowe.

Konstruktor: *RK*

Data: *08-03-2016*

10.1.11 Stolik do gry w szachy i chińczyka.

Nazwa	Stolik do gry w szachy i chińczyka

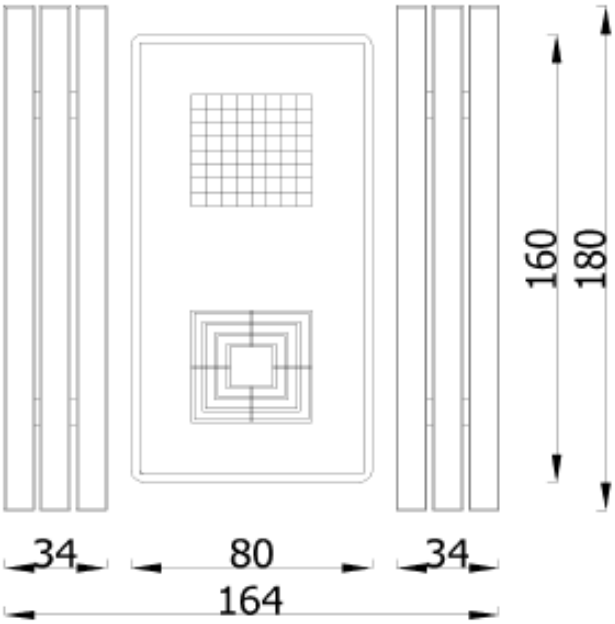

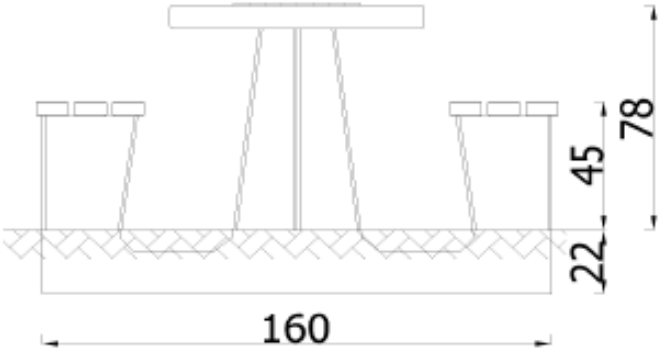

OPIS URZĄDZENIA

Podwójny stolik z planszami do gry w szachy oraz chińczyka. Gładko wyszlifowany blat betonowego stołu został zabezpieczony specjalnym lakierem, który chroni plansze przed zniszczeniem. Aluminiowa listwą okalająca brzegi blatu sprawia, że krawędzie są gładkie. Stół sprzedawany w zestawie z 2 ławkami.

WYMIARY URZĄDZENIA

Szerokość [m]	1,64
Długość [m]	1,80
Wysokość [m]	0,78

MATERIAŁY

Urządzenie posadowione 22 cm poniżej poziomu terenu.

Konstrukcja stołu betonowa, wykonana na bazie twardych kruszyw z surowców naturalnych.

Blat szlifowany, zaimpregnowany specjalnym lakierem.

Obrzeże ze stopu aluminiowego

Konstrukcja wsporcza stołu i ławeczek stalowo-betonowa.

Siedziska wykonane z krawędziaków z tworzywa sztucznego, mocowane do betonowego stelaża.

Konstruktor: *KP*
Data: *03-03-2016*

10.1.12 Ławka stalowo-drewniana z oparciem.

Nazwa	Ławka z rur stała z oparciem

OPIS URZĄDZENIA

Ławki parkowe to niezbędny element wyposażenia każdego parku, skweru czy placu zabaw. Chętnie korzystają z nich zarówno dorośli i dzieci, podczas przerw w zabawie czy ćwiczeniach. Montowana na stałe ławka jest trwała i estetyczna. Solidna, metalowa konstrukcja zapewnia wieloletnie użytkowanie. Wykonane z desek o grubości 5 cm siedzisko jest niezwykle wytrzymałe. Dodatkowym atutem ławki jest wygodne oparcie.

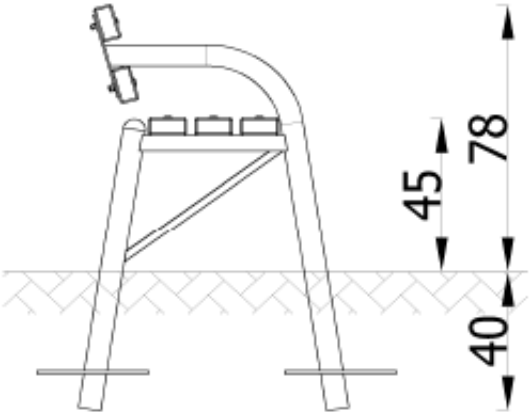

WYMIARY URZĄDZENIA

Szerokość [m]	0,68
Długość [m]	1,80
Wysokość [m]	0,78

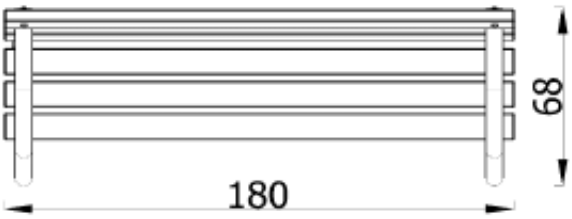

MATERIAŁY

Ławka jest stale posadowiona 40 cm poniżej poziomu gruntu.

Podstawę ławki stanowi konstrukcja stalowa wykonana z rury stalowej okrągłej 60,3 mm.

Siedzisko ławki zostało wykonane z desek drewnianych 12x5 cm.

Elementy drewniane impregnowane próżniowo-ciśnieniowo.

Elementy stalowe zabezpieczone antykorozyjnie poprzez lakierowanie proszkowe.

Konstruktor: *RK*
Data: *22-03-2016*

10.1.13 Kosz na śmieci.

Nazwa	Kosz na śmieci z daszkiem

OPIS URZĄDZENIA

Klasyczny metalowy kosz na śmieci wykonany z malowanej proszkowo ocynkowanej blachy jest nieodzownym elementem wyposażenia każdego placu zabaw. Daszek zabezpiecza śmieci przed opadami atmosferycznymi. Umożliwia utrzymanie porządku i pomaga wyrobić w najmłodszych nawyk sprzątania. Urządzenie jest montowane w gruncie Pojemność kosza 40l.

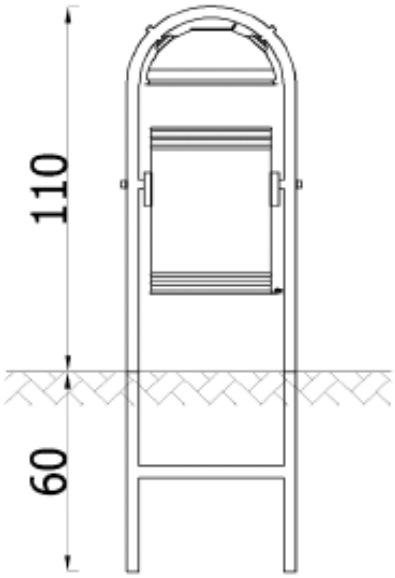

WYMIARY URZĄDZENIA

Szerokość [m]	0,37
Długość [m]	0,51
Wysokość [m]	1,10

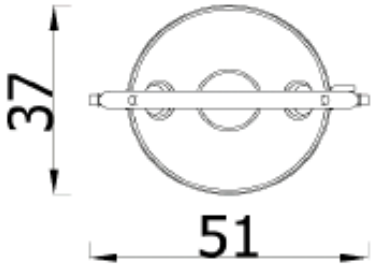

MATERIAŁY

Urządzenie posadowione 60 cm poniżej poziomu gruntu.

Konstrukcja kosza wykonana z rury stalowej okrągłej 33,7 mm.

Kosz z blachy ocynkowanej.

Konstruktor: *RK*
Data: *14-04-2016*

10.1.14 Tablica informacyjna.

Nazwa	Tablica informacyjna

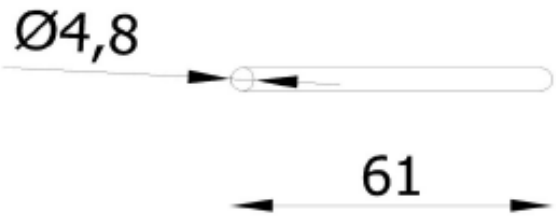

OPIS URZĄDZENIA

Tablica informacyjna dzięki stalowej konstrukcji wyjątkowo trwała i odporna na warunki atmosferyczne. Nowoczesna i uniwersalna konstrukcja pozwala na zastosowanie zarówno jako tablicę reklamową jak również tablicę regulaminu placu zabaw. Idealna w parkach, na skwerach czy w punktach informacyjnych na placach zabaw.

WYMIARY URZĄDZENIA

Szerokość [m]	0,05
Długość [m]	0,61
Wysokość [m]	1,83

MATERIAŁY

Posadowienie 60cm poniżej poziomu terenu. Fundamentowanie zgodnie z instrukcją montażu.

Słupy nośne o przekroju okrągłym o średnicy 48,3mm, osadzone bezpośrednio w gruncie. Panel informacyjny wykonany z blachy konstrukcyjnej.

Elementy stalowe zabezpieczone antykorozyjnie poprzez lakierowanie proszkowe.

Konstruktor: *LS*
Data: *19-01-2018*

10.2 Ogrodzenie placu zabaw.

Wokół Placu zabaw projektuje się ogrodzenie panelowe wys. 1,0m na słupkach stalowych, całość malowana proszkowo na kolor zielony. W ogrodzeniu projektuje się furtkę systemową szerokości 150cm.

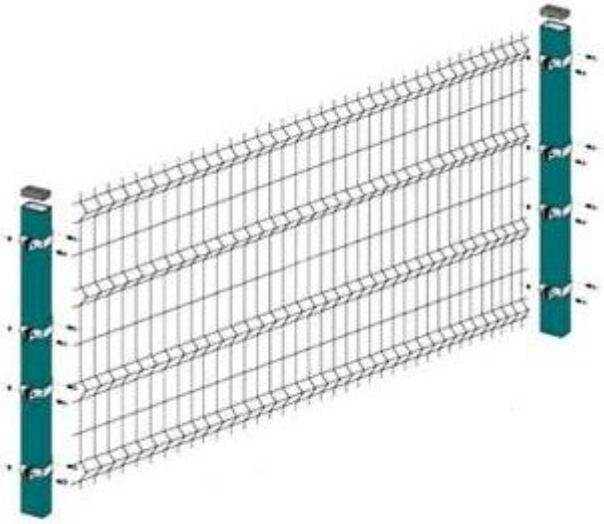

10.3 Nawierzchnia bezpieczna z piasku.

Charakterystyka nawierzchni:

Nawierzchnia z piasku płukanego fr. 0,2-2,0mm gr. min 30cm ułożona na warstwie separacyjnej z geowłókniny. Na poniższych rysunkach przedstawiono układ warstw.

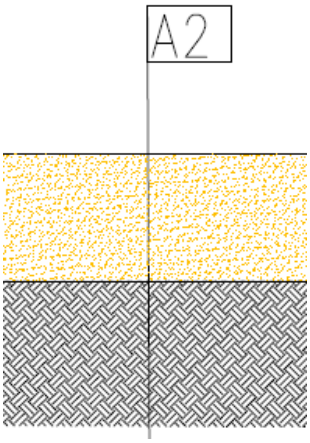

A2 – konstrukcja nawierzchni placu zabaw

1.	Piasek fr. 0.2–2mm minimalna gr. 30cm
2.	Geowłóknina separacyjna
3.	Grunt rodzimy

10.4 Zieleń

W ramach przedmiotowej inwestycji należy odtworzyć trawniki wokół projektowanych elementów poprzez rekultywacje i wyrównanie terenu oraz posianie trawy. Trawniki należy podlewać i pielęgnować do pierwszego koszenia a następnie przekazać Użytkownikowi. W ramach przedsięwzięcia przewidziano również nasadzenia w formie krzewów, gatunek do uzgodnienia z Inwestorem np. Tawuła (Spiraea sp.), Dereń biały (Cornus alba) lub Pęcherznica kalinolistna (Physocarpus opulifolius).

Funkcja	***Imię i Nazwisko***	***Specjalność***	***Nr Uprawnień***	***Podpis***
Opracował	*Inż. Robert Rzeszutek*			
Projektant	*mgr. inż. arch. Joanna Kaczan*	*architektoniczna*	*MA/016/09*	