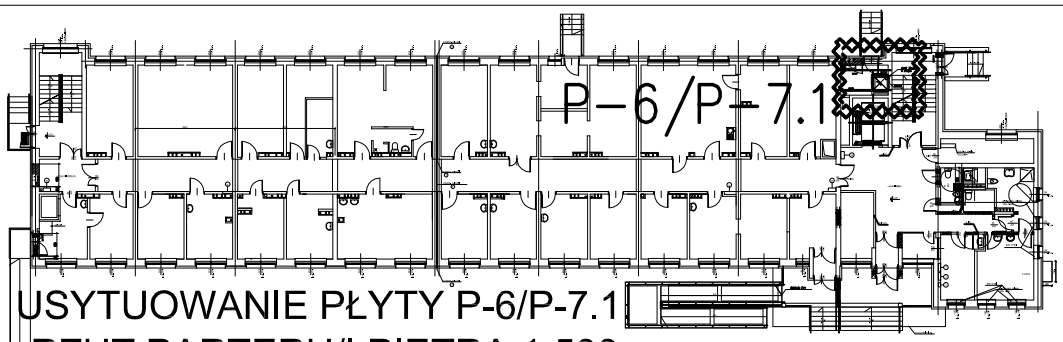

USYTUOWANIE PŁYTY P-6/P-7.1
-RZUT PARTERU/I PIĘTRA 1:500

Uwagi:

1. Przed przystąpieniem do prac sprawdzić wymiary i dostosować do nich proj. elementy, wykorzystano dokumentację projektową wg której strop w tej części budynku to płyta żelbetowa. Dla doprojektowanego fragmentu stropu ruszt stalowy stanowi integralne podparcie, które nie może zmienić obecnego schematu statycznego stropu istniejącego. W pierwszej fazie wykonać podparcie w postaci rusztu stalowego, a następnie wykonać płyty P-6 i P-7.1
2. Otulina: dla płyt 2.0cm
3. Rysunek rozpatrywać łącznie z rys. K-1 i K-2 projektu budowlanego /dokładne rozmieszczenie elementów/oraz rysunkami pozostałych branż
4. Prace wykonywać pod ciągłym nadzorem kierownika budowy
5. Należy przestrzegać przepisów BHP
6. Zmiany w projekcie wraz z nowoprojektowanymi elementami są zmianami istotnymi wg Prawa Budowlanego Art.36a i wymagają zmiany pozwolenia na budowę.
7. Czytać z projektem budowlanym

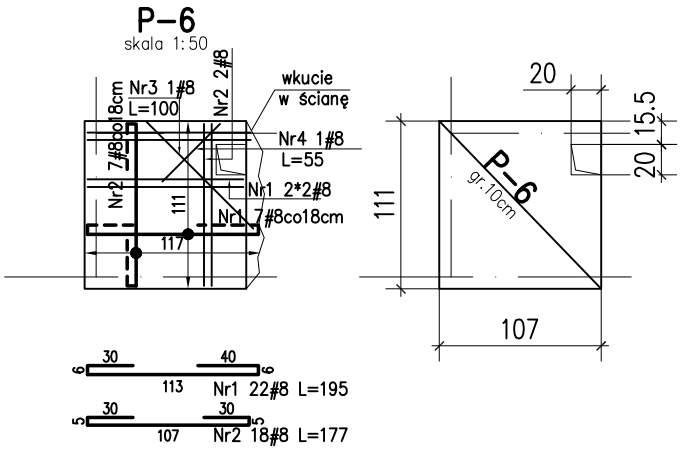

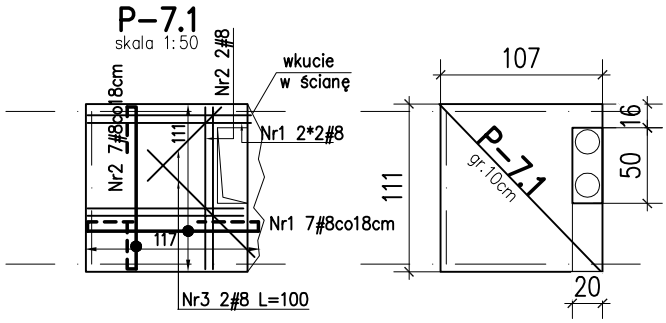

ELEMENT		PRĘTY ZBROJENIOWE								
Nazwa		Nr pręta	Średnica	Długość	Liczba w 1 elemencie	Liczba ogółem	Długość łączna [m]			
							A-I	B500SP EPSTAL		
	Szt.		[mm]	[cm]	[szt.]	[szt.]	6	8	10	12
P-6/P-7.1	1	1	8	195	22	22		42,9		
		2	8	177	18	18		31,9		
		3	8	100	3	3		3,0		
		4	8	55	1	1		0,6		
		Długość ogółem				[m]	0,0	78,3	0,0	0,0
		Masa jednostkowa				[kg/m]	0,222	0,395	0,617	0,888
		Masa				[kg]	0,0	30,9	0,0	0,0
		MASA OGÓŁEM				[kg]	30,9			

BETON C25/25 (B25)
STAL A-IIIN (B500SP-EPSTAL)
STAL A-I (St3S)
otulina prętów: 2cm
gr.płyty:10cm

Zbrojenie płyt P-6 i P-7.1 /poziom+3.30 i +6.60/

PRACOWNIA PROJEKTOWA
mgr inż.arch.Halina Piotrowska-Hirszberg

OBIEKT	ZESPÓŁ OPIEKI ZDROWOTNEJ - PAWILON NR 4 OŚWIĘCIM, ul. WYSOKIE BRZEGI 4; Dz.nr 2007/16, obr.0001 Oświęcim ODDZIAŁ PSYCHIATRYCZNY I DZIENNY ODDZIAŁ PSYCHIATR.
RODZAJ OPRACOWANIA	PROJEKT WYKONAWCZY Zbrojenie płyt P-6 i P-7.1 /poziom+3.30 i +6.60/
PROJEKTANT	mgr inż. Bogdan Stefański — NR UPR. 1563/94-specj. konstr-bud.
SPRAWDZAJĄCY	mgr inż. Agnieszka Cholewa-Juszczyk — NR UPR. MAP/0090/POOK/10 -specj.konstr.-bud.
DATA 05.2015r.	SKALA 1:50 — PW-K10