DETAL 1
NADPROŻA Z DWUTEOWNIKÓW IPE140
W ŚCIANIE NOŚNEJ WEWNĘTRZNEJ
skala 1:10

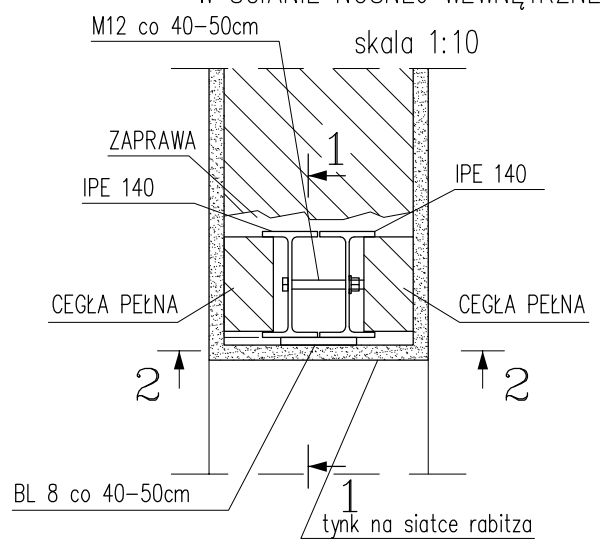

Przekrój 1–1
skala 1:10

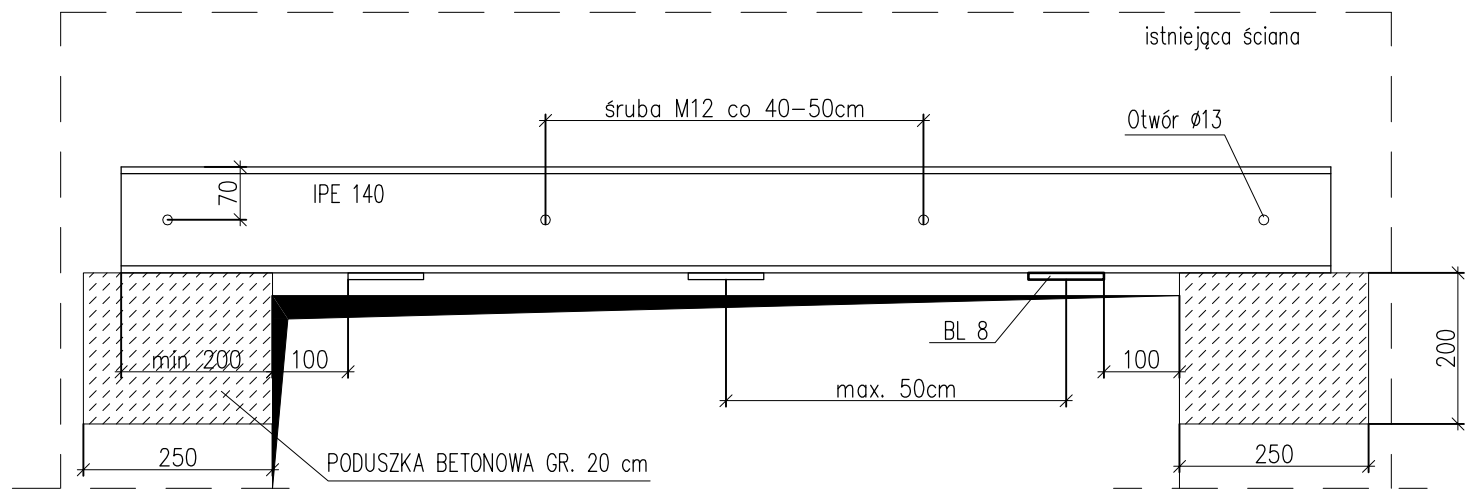

Przekrój 2–2
skala 1:10

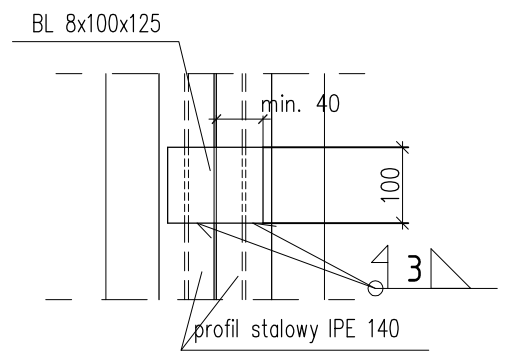

DETAL 3
NADPROŻA Z KĄTOWNIKÓW
skala 1:10

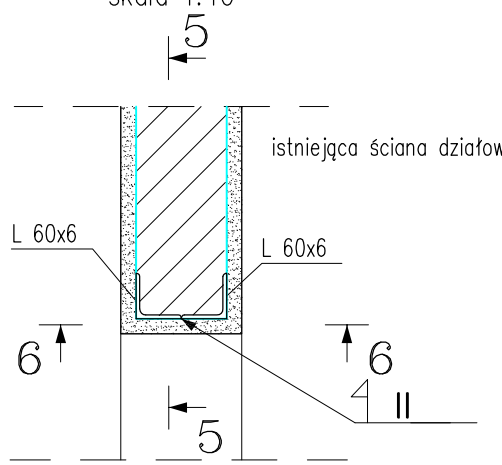

Przekrój 5–5
skala 1:10

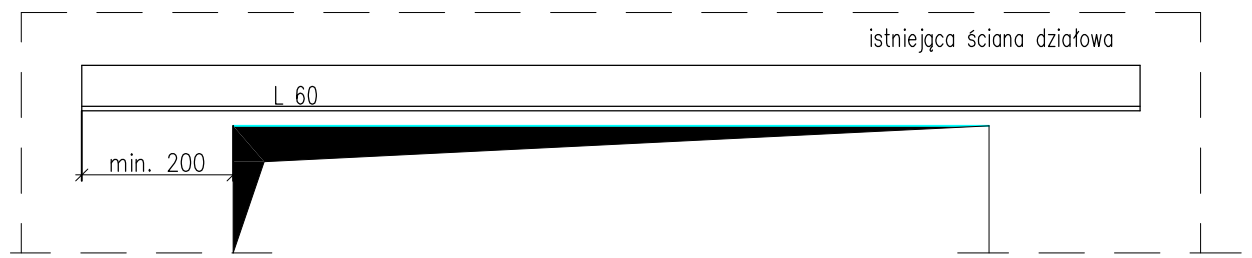

DETAL 2
NADPROŻA Z DWUTEOWNIKÓW IPE140
W ŚCIANIE NOŚNEJ ZEWNĘTRZNEJ
skala 1:10

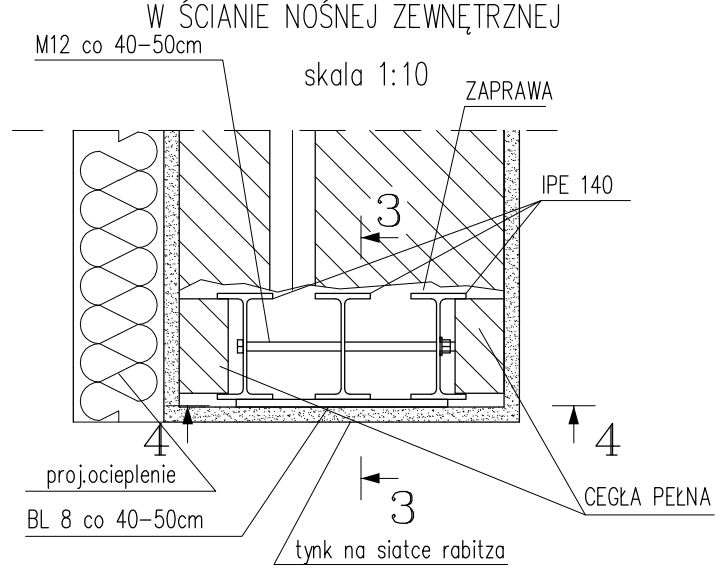

Przekrój 3–3
skala 1:10

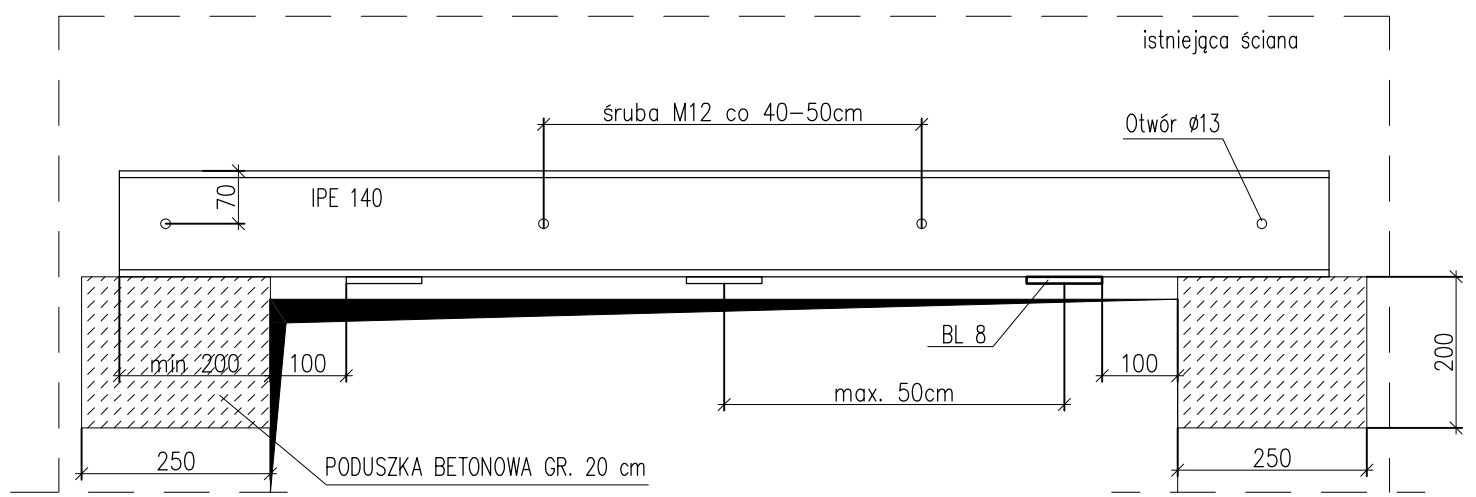

Przekrój 4–4
skala 1:10

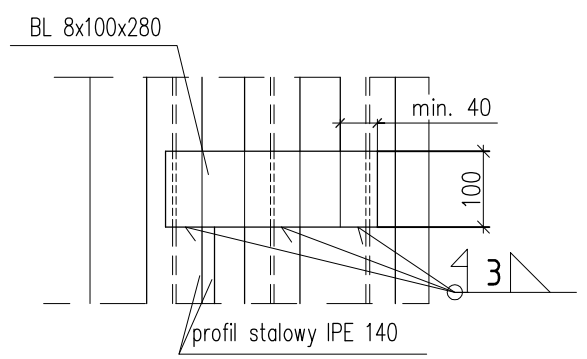

Przekrój 6–6
skala 1:10

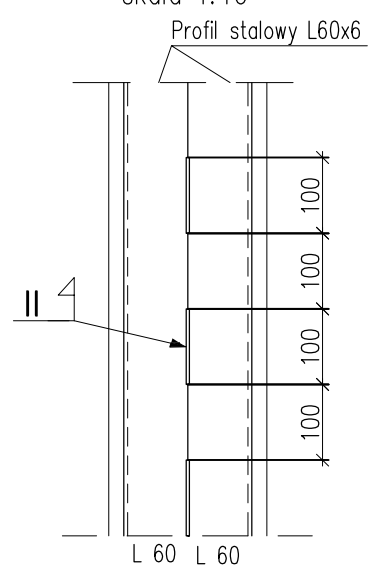

Etapy prowadzenia prac w istniejącym budynku

1. Przed rozpoczęciem wykonywania nowych nadproży należy wykonać wszystkie konieczne zamurowania.
- połączeni nowego muru ze starym należy wykonać tak aby nowa ściana jak najmniej osiadła.W tym celu należy stosowac zaprawę hydrauliczną . Spoiny poziome powinny być jak najcieńsze. Połączenie wykonać na strzępia zazębione. W starym murze należy pozostawić wgłębienia w co drugiej warstwie na głębokość 1,4 cegły.

2. Przed przystapień do prac wyburzeniowych należy skuć tynk na pozostawioanych fragmentach murów w celu oceny jego faktycznego stanu . W przypadku stwierdzenia wystepowania w murze spękań i rys świadczących o przeciążeniu konstrukcji należy powiadomić projektanta.
-W pierwszej kolejności należy podstęplowac strop oraz nadproże od strony zewnętrznej (lub w przypadku ścian wewnętrnzych od strony mniejszej rozpiętości stropu). Należy zwrócić uwagę na konieczność podparcia również stropu poniżej w miejscu oparcia stemplowania.

3. W celu osadzenia stalowego nadproża należy wykonać bruzdy pod poduszki betonowe w miejscu oparcia belek na scianie. Głębokośc opracia belek min 20cm . Grubośc poduszek betonowych min. 20cm. Po wykonaiu poduszek należy wyciąć bruzdy poziome od strony wewnętrznej (lub mniejszej rozpiętości stropu dla scian wewnętrznych) o głębokosci 1,20 razy głębszej od szerokości stopki mocowanej belki stalowej. Nie głębiej niż połowa grubości ściany. Bruzdę przemyć strumieniem wody pod cisnieniem. Po wykonaniu bruzdy osadzamy belkę stalową. Po osadzeniu belki w przestrzeń pomiędzy górną stopą belki wbijamy kliny stalowe lub dębowe co ok 30cm, nastepnie przestrzeń wypełniamy zaprwą hudrauliczną lub bezskurczową. mocno ubijając. Po uzyskaniu przez zaprawę 75%wytrzymałości przystapić do wykonywania bruzdy z drugiej strony sciany i osadzenia drugiej belki identycznie jak pierwszej. Po osadzeniu belek i osiągnieciu przez zaprawę 75% swojej wytrzymałości belki przewiercamy i na wylot co max 50cm i skręcamy śrubami M12. Po uzyskaniu pełnej wytrzymałości można przystapić do zdjęcia stemplowania i wyburzenia ściany.
Długosci belek stalowych zweryfikowac na budowie.
Na koniec belki stalowe obetonowujemy i sitakujemy siatka Rabitza i obrzucamy zaprawą cementową marki M15 do klasy odpornoci ogniowej R120 i wykańczmy wierzchnia warstwą tynku cementowo-wapiennego.

UWAGI:
1. Materiał:

Stal B500SP EPSTAL
Beton C20/25 (B25)
- klasa wytrzymałości na ściskanie (C) wg PN-EN206-1
Stal nadproży S235 JR

2. Poziom porównawczy ±0.00 = xxm n.p.m
3. Otulina elementów żelbetowych: ściana 3.0 cm, fundament 5.0cm, stropy 3.0cm
4. Zamurowania oraz wyburzenia weryfikować z projektem architektury w przypadku rozbierzności powiadomić projektanta
5. Wymiary podano w cm
6. Wykonanie jakichkolwiek otworów poza zaznaczonymi na rysunku wymaga uzyskania zgody projektanta konstrukcji
Wyburzenia nalezy prowadzić zgodnie ze sztuką budowlana pod ciągłym nadzorem osoby uprawnionej.
7. Zamurowania otworów wykonać z cegły pełnej kl. 15 na zaprawie cem.-wap.
8.Pod projektowane belki stalowe nadproży wykonać poduszki betonowe długości 25cm, wysokości 20cm.
9.Wszystkie projekty branżowe rozpatrywać łącznie.
W przypadku rozbieżności należy zwrócić się do projektanta.

DETAL 1,2 i 3 -NADPROŻA STALOWE

P R A C O W N I A P R O J E K T O W A mgr inż.arch.Halina Piotrowska-Hirszberg		
OBIEKT	ZESPÓŁ ZAKŁADÓW OPIEKI ZDROWOTNEJ - PAWILON NR 4 OŚWIĘCIM, ul. WYSOKIE BRZEGI 4; Dz.nr 2007/16, obr.0001 Oświęcim ODDZIAŁ PSYCHIATRYCZNY I DZIENNY ODDZIAŁ PSYCHIATR.	
RODZAJ OPRACOWANIA	PROJEKT BUDOWLANY - DETAL 1,2 i 3 -NADPROŻA STALOWE	
PROJEKTANT	mgr inż. Bogdan Stefański	NR UPR. 1563/94-specj. konstr-bud.
SPRAWDZAJĄCY	mgr inż. Agnieszka Cholewa-Juszczyk	NR UPR. MAP/0090/POOK/10 -specj.konstr.-bud.
DATA 03.2015r.	SKALA 1:10	NR RYS.K-9