| | |
|---|---|
| **Klient:** | Uniwersytet im.Adama Mickiewicza<br>61-712 Poznań<br>ul. Wieniawskiego 1 |
| **Projekt:** | Układ sterowania S-A2/3 v2<br>2.6.3.4 ZWIERZĘTARNIA |
| **Biuro:** | Pracownia Architektoniczna 1997<br>60-711 Poznań<br>ul. Strusia 10 |
| **Typ urządzenia:** | Szafa zasilająco sterująca |

Dane techniczne: Un=400; In=42 A

| | V | Fazy | Hz |
|---|---|---|---|
| Napięcie mierzone | | | |
| Napięcie znamionowe | 400 | 3 | 50 |
| Nap. pomocnicze 1 | 24 | 1 | 50 |
| Nap. pomocnicze 2 | | | |
| Nap. pomocnicze 3 | | | |

Rodzaj wykonania

| | | |
|---|---|---|
| [ ] PE | [X] PE+N | [ ] PEN |
| [ ] Trafo | [ ] Trafo + Prostown. | [ ] Połącz. bezpośr. |

[ ] Izolacja całk.

Płyty montażowe nie są podłączone do uziemienia

[X] Blacha stalowa

| | | | | | | | | | | | |
|---|---|---|---|---|---|---|---|---|---|---|---|
| | | | | Data | 03.05.2016 | Układ sterowania S-A2/3 v2<br>Uniwersytet im.Adama Mickiewicza<br>61-712 Poznań<br>ul. Wieniawskiego 1 | | Pracownia Architektoniczna 1997<br>60-711 Poznań<br>ul. Strusia 10 | Strona tytułowa | 2.6.3.4 ZWIERZĘTARNIA | = |
| | | | | Oprac. | Jerzy Heinz | | | | | | + |
| | | | | Spraw. | Zdzisław Heinz | | | | | Rys.nr: A2/3 v2 | Arkusz 1 |
| Stan | Zmiana | Data | Nazwa | Norma | PN61346 | Pochodz. | Wyk. dla | Wyk. przez | | | z 1 Ark. |

# Spis zawartości: WCZT A2/3 v2

Arkusz:1

| Nr | Plik | Komentarz |
|---|---|---|
| 1 | WCZT A2_3 v2_StrT.0001 | Strona tytułowa |
| 2 | WCZT A2_3 v2.0001 | Schemat ideowy AKPiA dla centrali A2/NW3 v2 |
| 3 | WCZT A2_3 v2.0002 | Schemat el. układu S-A2/3 v2 |
| 4 | WCZT A2_3 v2.0003 | Schemat el. układu S-A2/2 v2 |
| 5 | WCZT A2_3 v2.0004 | Schemat el. układu S-A2/2 v2 |
| 6 | WCZT A2_3 v2.0005 | Schemat el. układu S-A2/2 v2 |
| 7 | WCZT A2_3 v2.0006 | Schemat el. układu S-A2/2 v2 |
| 8 | WCZT A2_3 v2.0007 | Schemat el. układu S-A2/2 v2 |
| 9 | WCZT A2_3 v2.0008 | Schemat el. układu S-A2/2 v2 |
| 10 | WCZT A2_3 v2.0009 | Schemat el. układu S-A2/2 v2 |
| 11 | WCZT A2_3 v2.0010 | Schemat el. układu S-A2/2 v2 |
| 12 | WCZT A2_3 v2.0011 | Schemat el. układu S-A2/2 v2 |
| 13 | WCZT A2_3 v2.0012 | Schemat el. układu S-A2/2 v2 |
| 14 | WCZT A2_3 v2.0013 | Schemat el. układu S-A2/2 v2 |
| 15 | WCZT A2_3 v2.0014 | Schemat el. układu S-A2/2 v2 |
| 16 | WCZT A2_3 v2.0015 | Schemat el. układu S-A2/2 v2 |
| 17 | WCZT A2_3 v2.0016 | Schemat el. układu S-A2/2 v2 |
| 18 | WCZT A2_3 v2.0017 | Schemat el. układu S-A2/2 v2 |
| 19 | WCZT A2_3 v2.0018 | Schemat el. układu S-A2/2 v2 |
| 20 | WCZT A2_3 v2.0019 | Schemat el. układu S-A2/2 v2 |
| 21 | WCZT A2_3 v2.0020 | Schemat el. układu S-A2/2 v2 |
| 22 | WCZT A2_3 v2.0021 | Schemat el. układu S-A2/2 v2 |
| 23 | WCZT A2_3 v2.0022 | Schemat el. układu S-A2/2 v2 |
| 24 | WCZT A2_3 v2.0023 | Schemat el. układu S-A2/2 v2 |
| 25 | WCZT A2_3 v2.0024 | Schemat el. układu S-A2/2 v2 |
| 26 | WCZT A2_3 v2.0025 | Schemat el. układu S-A2/2 v2 |
| 27 | WCZT A2_3 v2.0026 | Schemat el. układu S-A2/2 v2 |
| 28 | WCZT A2_3 v2.0027 | Schemat el. układu S-A2/2 v2 |
| 29 | WCZT A2_3 v2.0028 | Schemat el. układu S-A2/2 v2 |
| 30 | WCZT A2_3 v2.0029 | Schemat el. układu S-A2/2 v2 |
| 31 | WCZT A2_3 v2.0030 | Schemat el. układu S-A2/2 v2 |
| 32 | WCZT A2_3 v2.0031 | Schemat el. układu S-A2/2 v2 |
| 33 | WCZT A2_3 v2.0032 | Schemat el. układu S-A2/2 v2 |
| 34 | WCZT A2_3 v2.0033 | Schemat el. układu S-A2/2 v2 |
| 35 | WCZT A2_3 v2.0034 | Schemat el. układu S-A2/2 v2 |
| 36 | WCZT A2_3 v2.0035 | Rys. montażowy szafy układu S-A2/3 |

| | | | | | | | | | | |
|---|---|---|---|---|---|---|---|---|---|---|
| | | | | Data | 03.05.2016 | Układ sterowania S-A2/3 v2<br>Uniwersytet im.Adama Mickiewicza<br>61-712 Poznań<br>ul. Wieniawskiego 1 | Pracownia Architektoniczna 1997<br>60-711 Poznań<br>ul. Strusia 10 | Spis zawartości | 2.6.3.4 ZWIERZĘTARNIA | = |
| | | | | Oprac. | Jerzy Heinz | | | | | + |
| | | | | Spraw. | Zdzisław Heinz | | | | Rys.nr: A2/3 v2 | Arkusz 1 |
| Stan | Zmiana | Data | Nazwa | Norma | PN61346 | Pochodz. / Wyk. dla | Wyk. przez | | | z 2 Ark. |

# Spis zawartości: WCZT A2/3 v2

Arkusz:2

| Nr | Plik | Komentarz |
|---|---|---|
| 37 | WCZT A2_3 v2_LZac.0001 | Lista zacisków -X0 |
| 38 | WCZT A2_3 v2_LZac.0002 | Lista zacisków -X1 |
| 39 | WCZT A2_3 v2_LZac.0003 | Lista zacisków -X1 |
| 40 | WCZT A2_3 v2_LZac.0004 | Lista zacisków -X2 A2/3 |
| 41 | WCZT A2_3 v2_LZac.0005 | Lista zacisków -X3 |
| 42 | WCZT A2_3 v2_LZac.0006 | Lista zacisków -X3 |
| 43 | WCZT A2_3 v2_LZac.0007 | Lista zacisków -X3 |
| 44 | WCZT A2_3 v2_LZac.0008 | Lista zacisków -X4 |
| 45 | WCZT A2_3 v2_LZac.0009 | Lista zacisków -X4 |
| 46 | WCZT A2_3 v2_LZac.0010 | Lista zacisków -X5 |
| 47 | WCZT A2_3 v2_LZac.0011 | Lista zacisków -X6 |
| 48 | WCZT A2_3 v2_LKab.0001 | Lista kabli |
| 49 | WCZT A2_3 v2_LKab.0002 | Lista kabli |
| 50 | WCZT A2_3 v2_LMat.0001 | Lista materiałowa |
| 51 | WCZT A2_3 v2_LMat.0002 | Lista materiałowa |
| 52 | WCZT A2_3 v2_LMat.0003 | Lista materiałowa |
| 53 | WCZT A2_3 v2_LMat.0004 | Lista materiałowa |
| 54 | WCZT A2_3 v2_LMat.0005 | Lista materiałowa |
| 55 | WCZT A2_3 v2_LMat.0006 | Lista materiałowa |

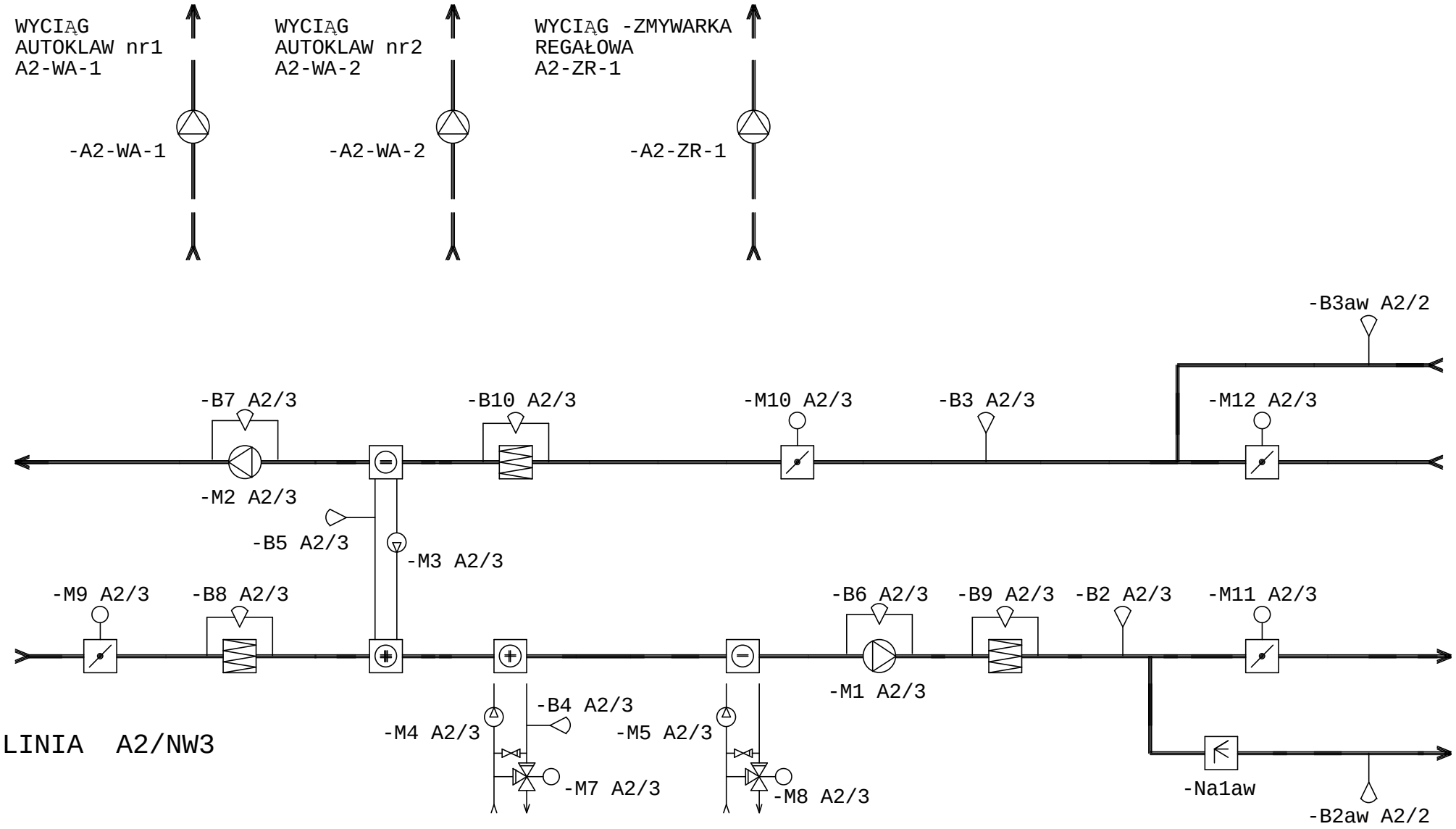


| | | | | | | | | | | |
|---|---|---|---|---|---|---|---|---|---|---|
| | | | | Data | 03.05.2016 | Układ sterowania S-A2/3 v2<br>Uniwersytet im.Adama Mickiewicza<br>61-712 Poznań<br>ul. Wieniawskiego 1 | Pracownia Architektoniczna 1997<br>60-711 Poznań<br>ul. Strusia 10 | Schemat ideowy AKPiA<br>dla centrali A2/NW3 v2 | 2.6.3.4 ZWIERZĘTARNIA | = |
| | | | | Oprac. | Jerzy Heinz | | | | | + |
| | | | | Spraw. | Zdzisław Heinz | | | | Rys.nr: A2/3 v2 | Arkusz 1 |
| Stan | Zmiana | Data | Nazwa | Norma | PN61346 | Pochodz. / Wyk. dla | Wyk. przez | | | z 35 Ark. |

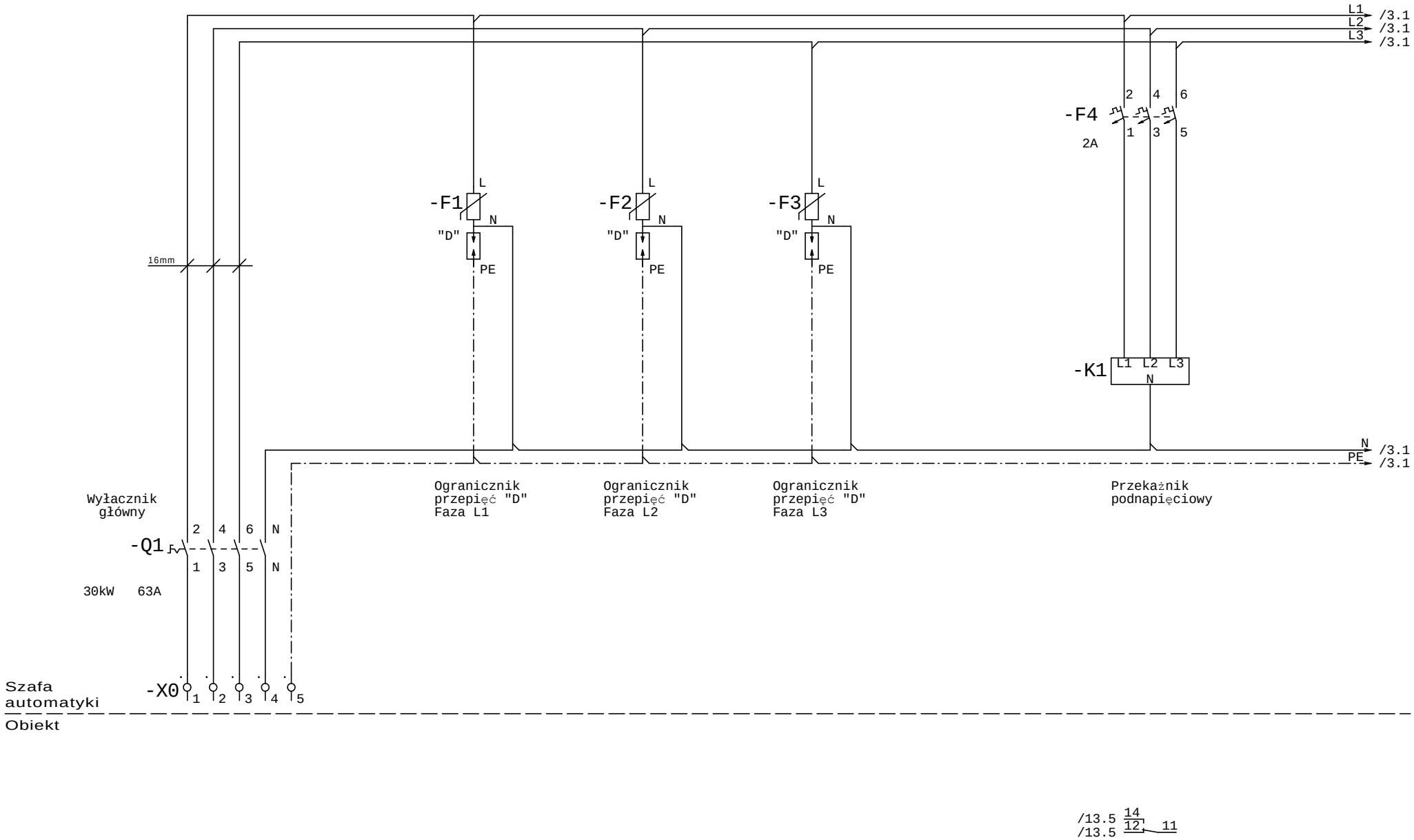


| | | | | | | | | | | |
|---|---|---|---|---|---|---|---|---|---|---|
| | | | | Data | 03.05.2016 | Układ sterowania S-A2/3 v2<br>Uniwersytet im.Adama Mickiewicza<br>61-712 Poznań<br>ul. Wieniawskiego 1 | Pracownia Architektoniczna 1997<br>60-711 Poznań<br>ul. Strusia 10 | Schemat el.układu S-A2/3v2 | 2.6.3.4 ZWIERZĘTARNIA | = |
| | | | | Oprac. | Jerzy Heinz | | | | | + |
| | | | | Spraw. | Zdzisław Heinz | | | | Rys.nr: A2/3 v2 | Arkusz 2 |
| Stan | Zmiana | Data | Nazwa | Norma | PN61346 | Pochodz. / Wyk. dla | Wyk. przez | | | z 35 Ark. |

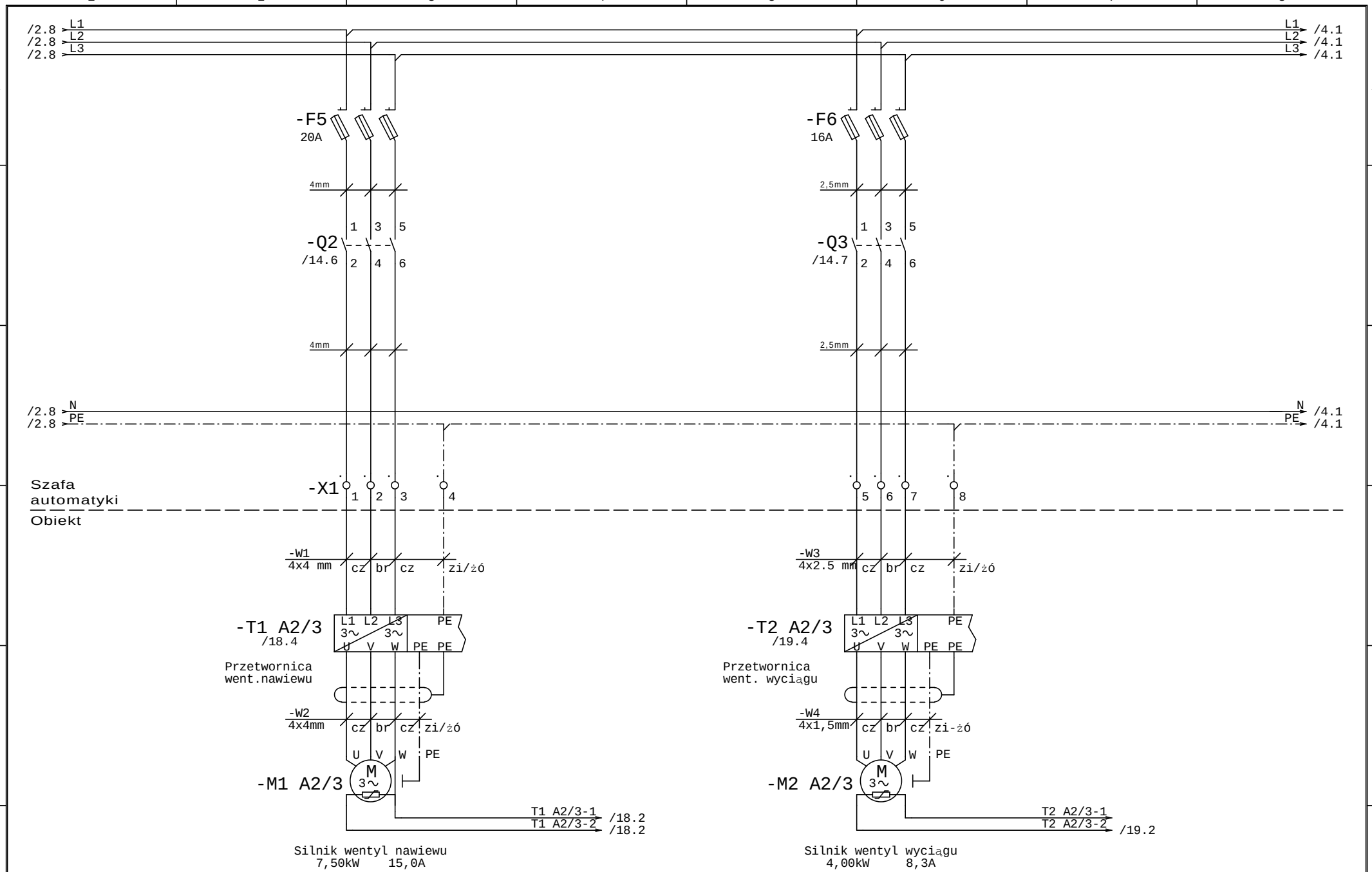


| | | | | | | | | | |
|---|---|---|---|---|---|---|---|---|---|
| | | | | Data | 03.05.2016 | Układ sterowania S-A2/3 v2<br>Uniwersytet im.Adama Mickiewicza<br>61-712 Poznań<br>ul. Wieniawskiego 1 | Pracownia Architektoniczna 1997<br>60-711 Poznań<br>ul. Strusia 10 | Schemat el.układu S-A2/3 v2 | 2.6.3.4 ZWIERZĘTARNIA |
| | | | | Oprac. | Jerzy Heinz | | | | |
| | | | | Spraw. | Zdzisław Heinz | | | | Rys.nr: A2/3 v2 |
| Stan | Zmiana | Data | Nazwa | Norma | PN61346 | Pochodz. / Wyk. dla | Wyk. przez | | Arkusz 3 z 35 Ark. |

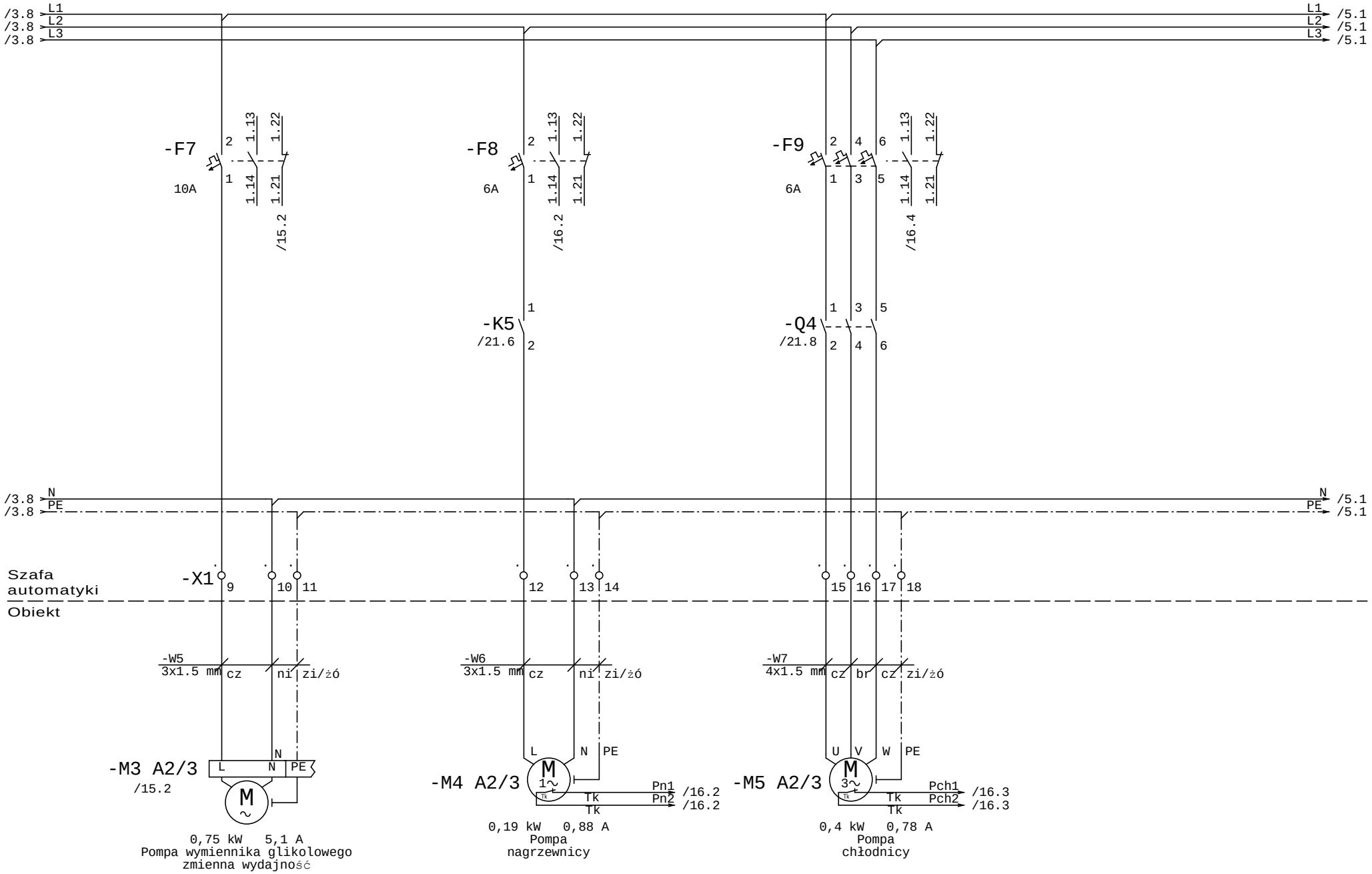


| | | | | | | | | | |
|---|---|---|---|---|---|---|---|---|---|
| | | | | Data | 03.05.2016 | Układ sterowania S-A2/3 v2<br>Uniwersytet im.Adama Mickiewicza<br>61-712 Poznań<br>ul. Wieniawskiego 1 | Pracownia Architektoniczna 1997<br>60-711 Poznań<br>ul. Strusia 10 | Schemat el.układu S-A2/3 v2 | 2.6.3.4 ZWIERZĘTARNIA |
| | | | | Oprac. | Jerzy Heinz | | | | |
| | | | | Spraw. | Zdzisław Heinz | | | | Rys.nr: A2/3 v2 |
| Stan | Zmiana | Data | Nazwa | Norma | PN61346 | Pochodz. / Wyk. dla | Wyk. przez | | Arkusz 4 z 35 Ark. |

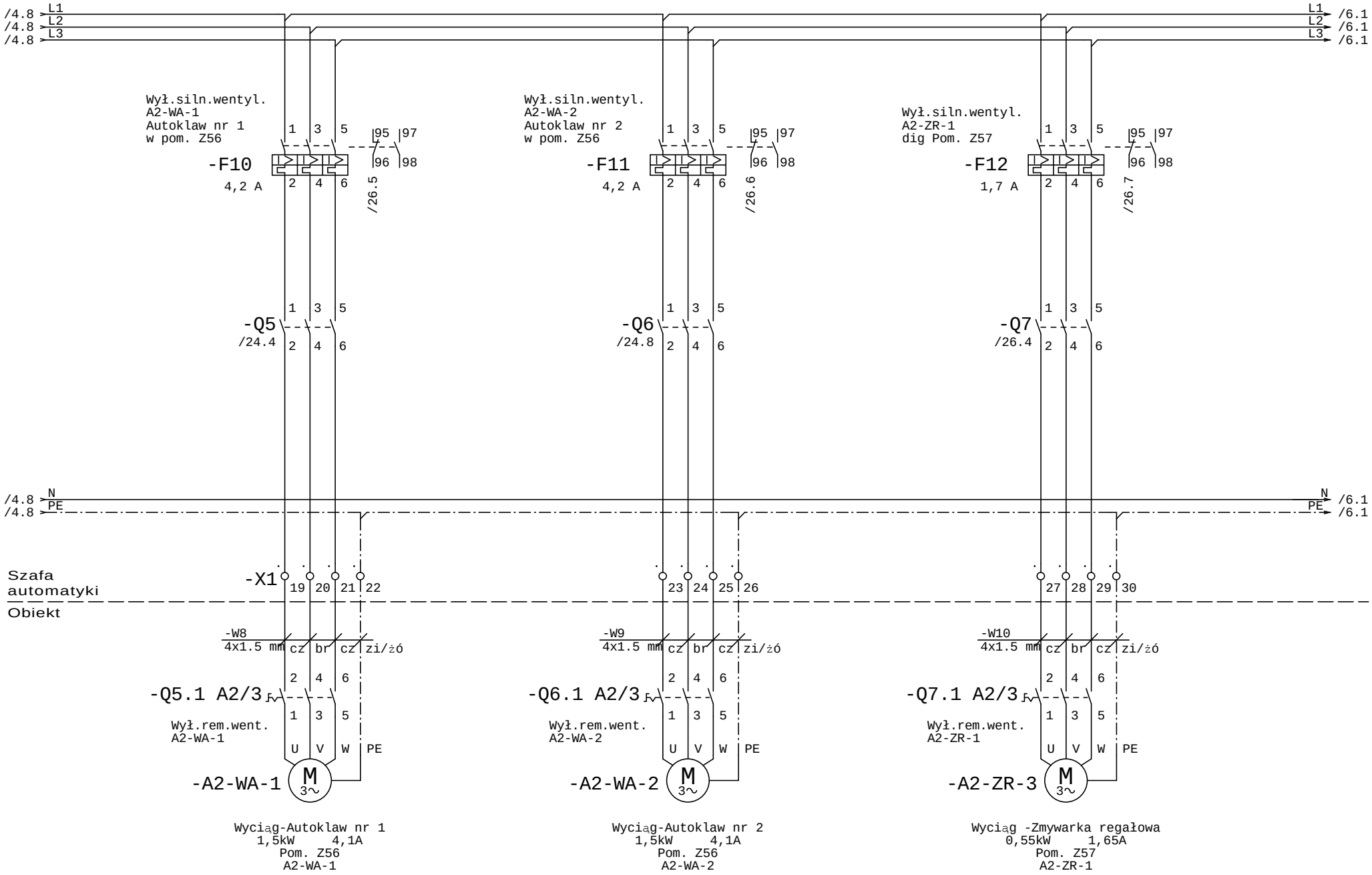


| | | | | | | | | | |
|---|---|---|---|---|---|---|---|---|---|
| | | | | Data | 03.05.2016 | Układ sterowania S-A2/3 v2<br>Uniwersytet im.Adama Mickiewicza<br>61-712 Poznań<br>ul. Wieniawskiego 1 | Pracownia Architektoniczna 1997<br>60-711 Poznań<br>ul. Strusia 10 | Schemat el.układu S-A2/3 v2 | 2.6.3.4 ZWIERZĘTARNIA |
| | | | | Oprac. | Jerzy Heinz | | | | Rys.nr: A2/3 v2 |
| | | | | Spraw. | Zdzisław Heinz | | | | Arkusz 5 |
| Stan | Zmiana | Data | Nazwa | Norma | PN61346 | Pochodz. / Wyk. dla | Wyk. przez | | z 35 Ark. |

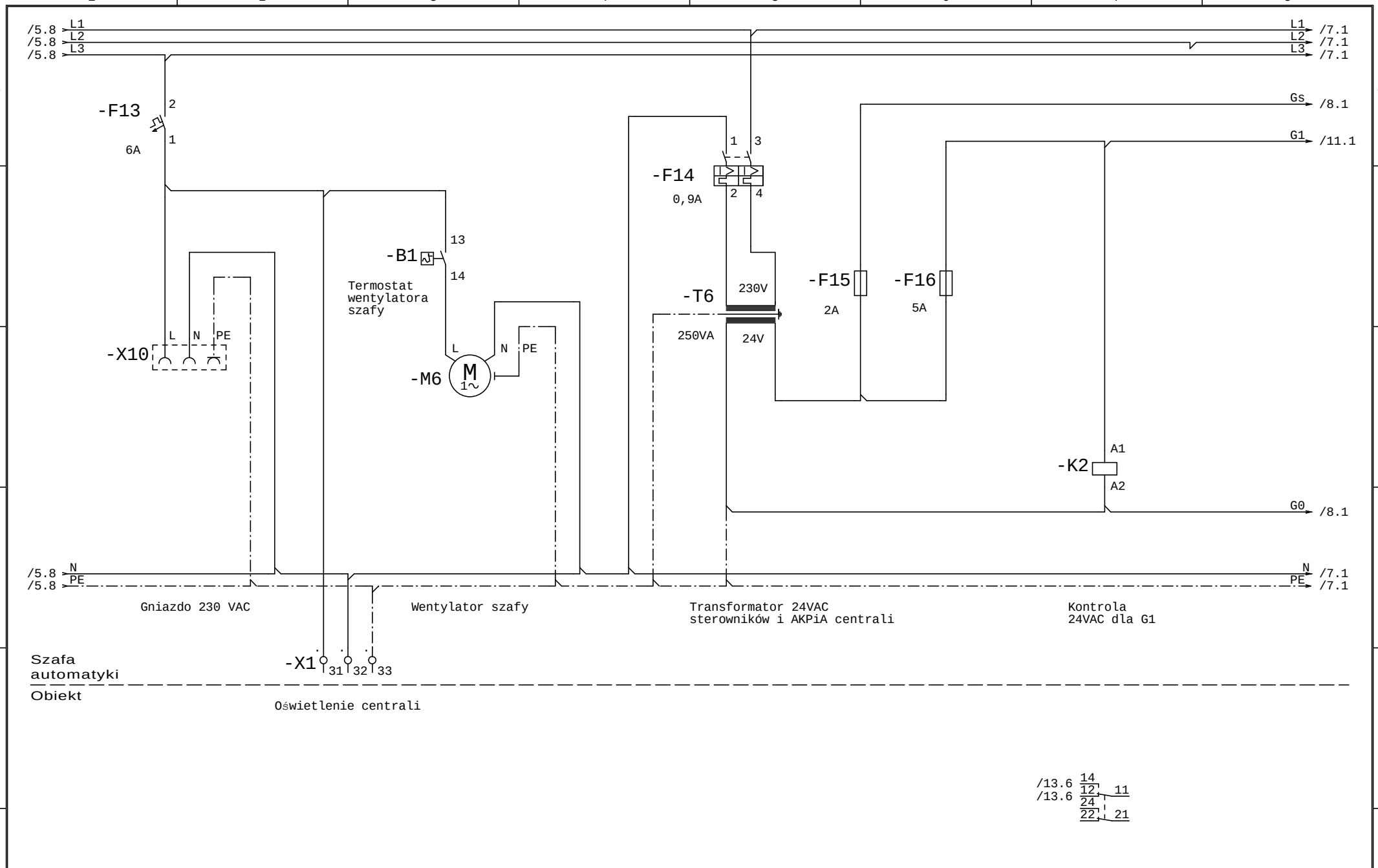


| | | | | | | | | | | | |
|---|---|---|---|---|---|---|---|---|---|---|---|
| | | | | Data | 03.05.2016 | Układ sterowania S-A2/3 v2<br>Uniwersytet im.Adama Mickiewicza<br>61-712 Poznań<br>ul. Wieniawskiego 1 | | Pracownia Architektoniczna 1997<br>60-711 Poznań<br>ul. Strusia 10 | Schemat el.układu S-A2/3 v2 | 2.6.3.4 ZWIERZĘTARNIA | = |
| | | | | Oprac. | Jerzy Heinz | | | | | | + |
| | | | | Spraw. | Zdzisław Heinz | | | | | Rys.nr: A2/3 v2 | Arkusz 6 |
| Stan | Zmiana | Data | Nazwa | Norma | PN61346 | Pochodz. | Wyk. dla | Wyk. przez | | | z 35 Ark. |

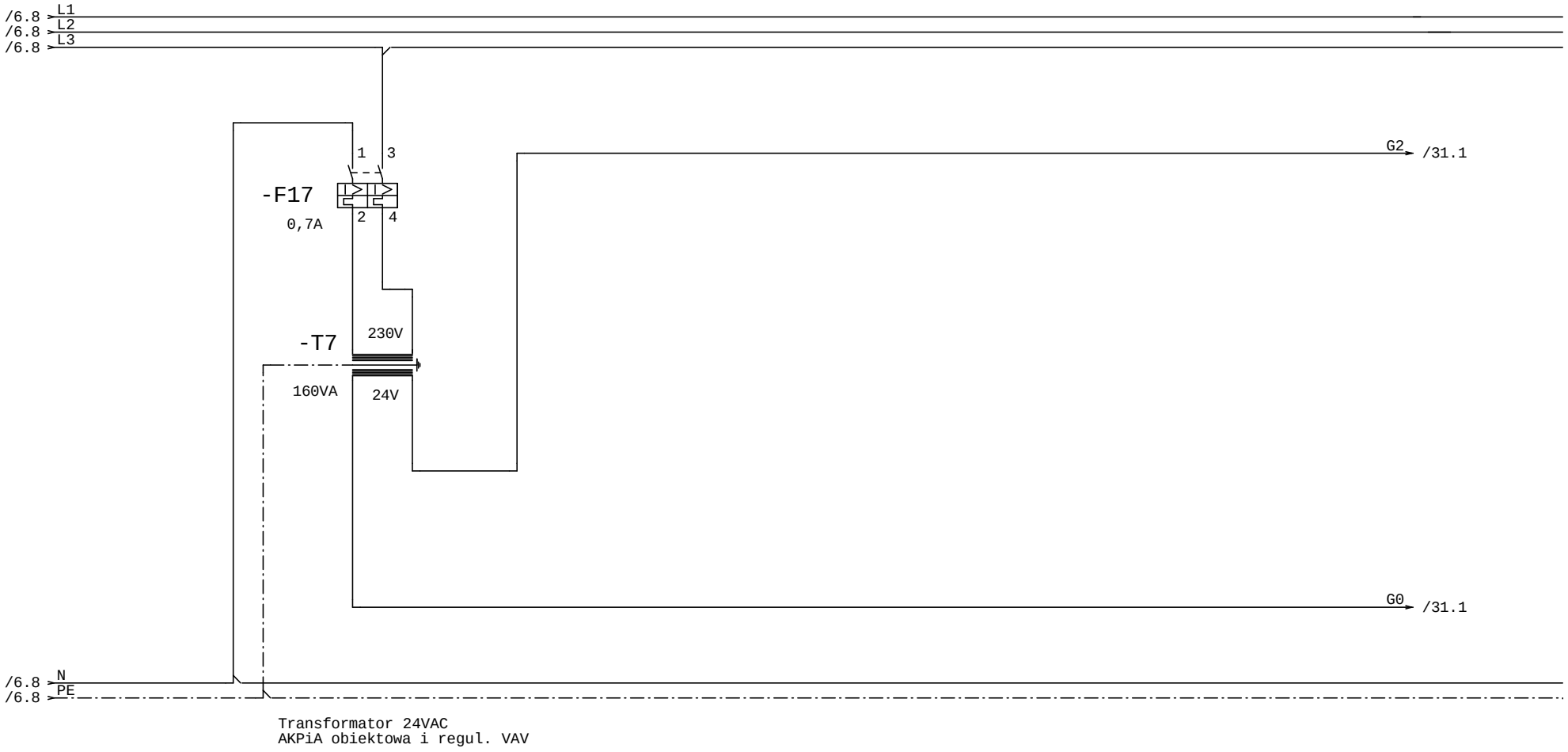


| | | | | | | | | | |
|---|---|---|---|---|---|---|---|---|---|
| | | | | Data | 03.05.2016 | Układ sterowania S-A2/3 v2<br>Uniwersytet im.Adama Mickiewicza<br>61-712 Poznań<br>ul. Wieniawskiego 1 | Pracownia Architektoniczna 1997<br>60-711 Poznań<br>ul. Strusia 10 | Schemat el.układu S-A2/3 v2 | 2.6.3.4 ZWIERZĘTARNIA |
| | | | | Oprac. | Jerzy Heinz | | | | |
| | | | | Spraw. | Zdzisław Heinz | | | | Rys.nr: A2/3 v2 |
| Stan | Zmiana | Data | Nazwa | Norma | PN61346 | Pochodz. / Wyk. dla | Wyk. przez | | Arkusz 7 z 35 Ark. |

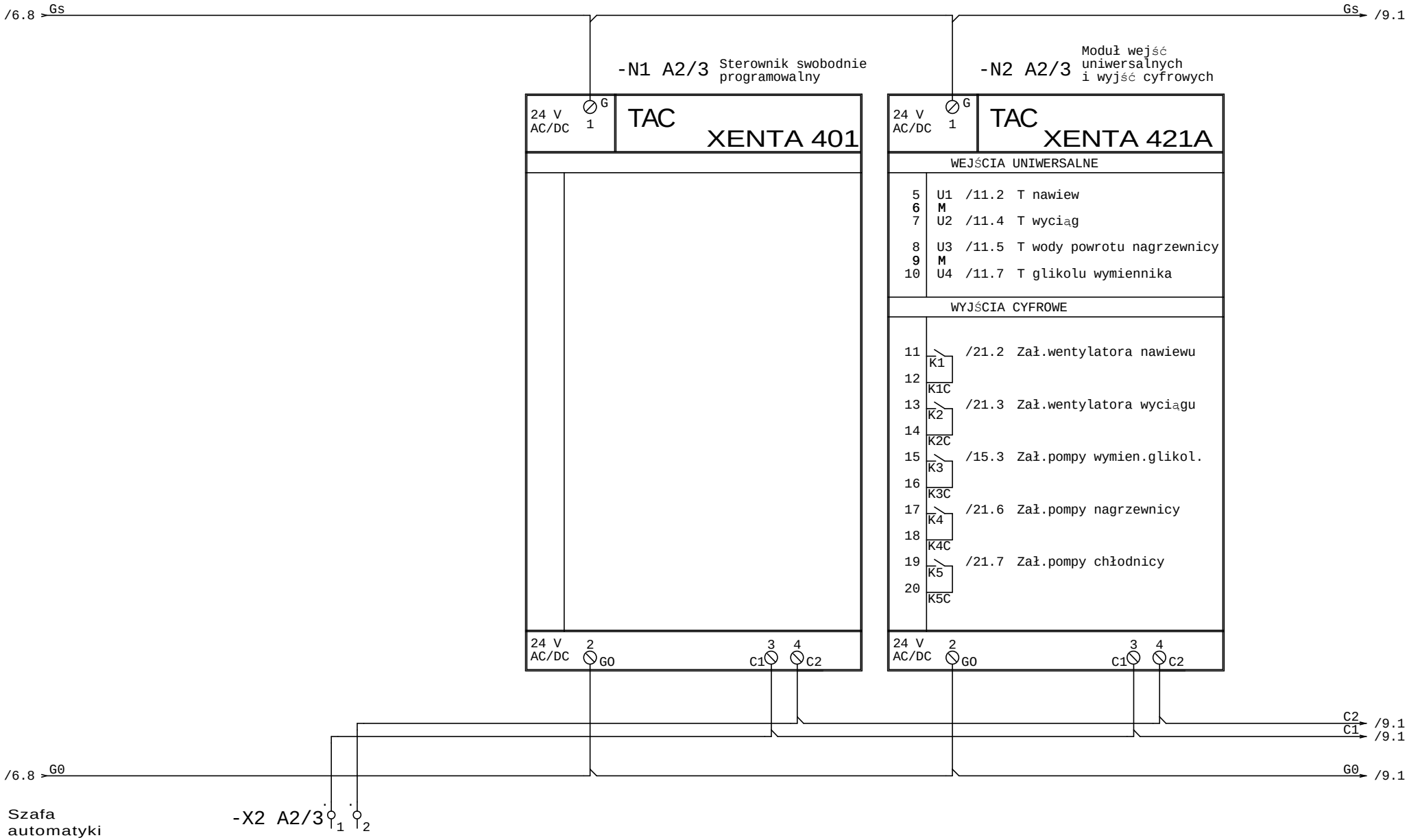


| | | | | | | | | | | | |
|---|---|---|---|---|---|---|---|---|---|---|---|
| | | | | Data | 03.05.2016 | Układ sterowania S-A2/3 v2<br>Uniwersytet im.Adama Mickiewicza<br>61-712 Poznań<br>ul. Wieniawskiego 1 | | Pracownia Architektoniczna 1997<br>60-711 Poznań<br>ul. Strusia 10 | Schemat el.układu S-A2/3 v2 | 2.6.3.4 ZWIERZĘTARNIA | = |
| | | | | Oprac. | Jerzy Heinz | | | | | | + |
| | | | | Spraw. | Zdzisław Heinz | | | | | Rys.nr: A2/3 v2 | Arkusz 8 |
| Stan | Zmiana | Data | Nazwa | Norma | PN61346 | Pochodz. | Wyk. dla | Wyk. przez | | | z 35 Ark. |

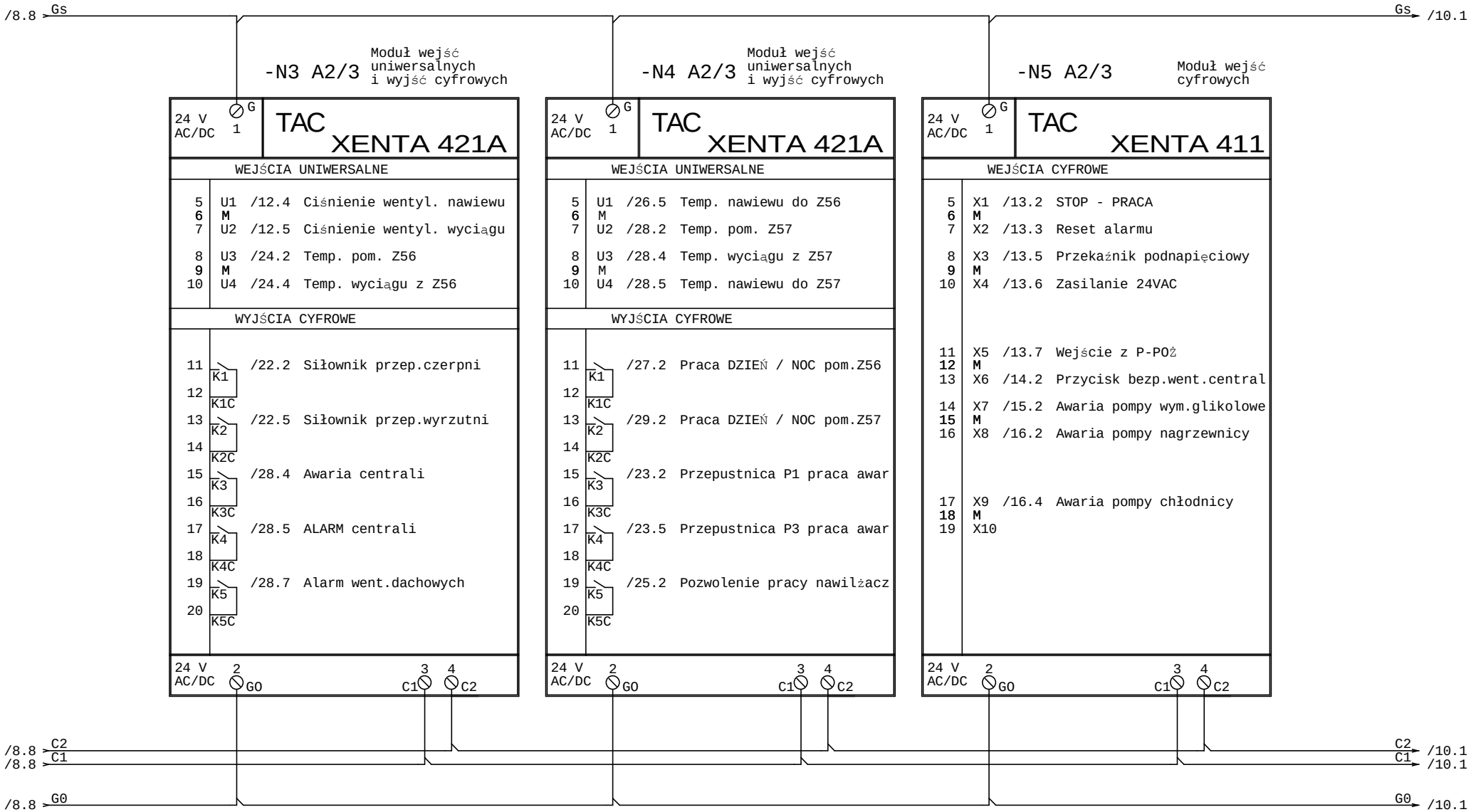


| | | | | | | | | | | |
|---|---|---|---|---|---|---|---|---|---|---|
| | | | | Data | 03.05.2016 | Układ sterowania S-A2/3 v2<br>Uniwersytet im.Adama Mickiewicza<br>61-712 Poznań<br>ul. Wieniawskiego 1 | Pracownia Architektoniczna 1997<br>60-711 Poznań<br>ul. Strusia 10 | Schemat el.układu S-A2/3 v2 | 2.6.3.4 ZWIERZĘTARNIA | = |
| | | | | Oprac. | Jerzy Heinz | | | | | + |
| | | | | Spraw. | Zdzisław Heinz | | | | Rys.nr: A2/3 v2 | Arkusz 9 |
| Stan | Zmiana | Data | Nazwa | Norma | PN61346 | Pochodz. / Wyk. dla | Wyk. przez | | | z 35 Ark. |

/9.8 Gs

## -N6 A2/3 Moduł wejść cyfrowych

24 V AC/DC G 1 — TAC XENTA 411

WEJŚCIA CYFROWE

| | | | |
|---|---|---|---|
| 5 | X1 | /17.3 | Presost. filtr naw.wstępny |
| 6 | M | | |
| 7 | X2 | /17.4 | Presost. filtr naw.wtórny |
| 8 | X3 | /17.6 | Presost. filtr wyciągu |
| 9 | M | | |
| 10 | X4 | /18.6 | Awaria napędu went.nawiewu |
| 11 | X5 | /19.6 | Awaria napędu went.wyciągu |
| 12 | M | | |
| 13 | X6 | /22.3 | Zwrotny przepustnicy czerp |
| 14 | X7 | /22.6 | Zwrotny przepustnicy wyrzu |
| 15 | M | | |
| 16 | X8 | /23.3 | Zwrotny przepustnicy P1 |
| 17 | X9 | /23.6 | Zwrotny przepustnica P3 |
| 18 | M | | |
| 19 | X10 | | |

24 V AC/DC 2 GO 3 C1 4 C2

## -N7 A2/3 Moduł wyjść analogowych

24 V AC/DC G 1 — TAC XENTA 491

WYJŚCIA ANALOGOWE

| | | | |
|---|---|---|---|
| 5 | Y1 | /15.4 | Ster.pompy wym.glikol. |
| 6 | M | | |
| 7 | Y2 | /18.4 | Ster.went.nawiewu |
| 8 | M | | |
| 9 | Y3 | /19.4 | Ster.went.wyciągu |
| 10 | M | | |
| 11 | Y4 | /20.5 | Ster.sił.nagrzewnicy |
| 12 | M | | |
| 13 | Y5 | /20.7 | Ster.sił.chłodnicy |
| 14 | M | | |
| 15 | Y6 | /24.7 | Siłow.chłodn.dla Z56 |
| 16 | M | | |
| 17 | Y7 | /26.7 | Siłow.chłodn.dla Z57 |
| 18 | M | | |
| 19 | Y8 | | |
| 20 | M | | |

24 V AC/DC 2 GO 3 C1 4 C2

## -N8 A2/3 Moduł wejść cyfrowych

24 V AC/DC G 1 — TAC XENTA 411

WEJŚCIA CYFROWE

| | | | |
|---|---|---|---|
| 5 | X1 | /25.3 | Praca Autokl.1/ pom.Z56 |
| 6 | M | | |
| 7 | X2 | /25.7 | Praca Autokl.2/ pom.Z56 |
| 8 | X3 | /27.3 | Praca Zmywar./ pom.Z57 |
| 9 | M | | |
| 10 | X4 | /27.5 | Alarm-wyciąg Autokl.1 |
| 11 | X5 | /27.6 | Alarm-wyciąg Autokl.2 |
| 12 | M | | |
| 13 | X6 | /27.7 | Alarm-wyciąg ZmywarkaR |
| 14 | X7 | | |
| 15 | M | | |
| 16 | X8 | | |
| 17 | X9 | | |
| 18 | M | | |
| 19 | X10 | | |

24 V AC/DC 2 GO 3 C1 4 C2

## -N9 A2/3 Moduł wejść uniwersalnych i wyjść analogowych

24 V AC/DC G 1 — TAC XENTA 451A

WEJŚCIA UNIWERSALNE

| | | | |
|---|---|---|---|
| 5 | U1 | /24.2 | rH nawiew awaryjny |
| 6 | M | | |
| 7 | U2 | /24.4 | T nawiew awaryjny |
| 8 | U3 | /24.5 | rH wyciąg awaryjny |
| 9 | M | | |
| 10 | U4 | /24.7 | T wyciąg awaryjny |
| 14 | U5 | /25.4 | Alarm cylindra. Nawilżacz |
| 15 | M | | |
| 16 | U6 | /25.5 | Alarm nawilżacza -Na1aw |
| 17 | U7 | | |
| 18 | M | | |
| 19 | U8 | | |

WYJŚCIA ANALOGOWE

| | | | |
|---|---|---|---|
| 11 | Y1 | /25.3 | Ster. nawilżacza. Praca aw |
| 12 | M | | |
| 13 | Y2 | | |

24 V AC/DC 2 GO 3 C1 4 C2

/9.8 C2 — C2 /31.1
/9.8 C1 — C1 /31.1
/9.8 G0 — G0 /11.1

Szafa automatyki

Obiekt

| | | | | | | | | |
|---|---|---|---|---|---|---|---|---|
| | | | | Data | 03.05.2016 | Układ sterowania S-A2/3 v2 Uniwersytet im.Adama Mickiewicza 61-712 Poznań ul. Wieniawskiego 1 | Pracownia Architektoniczna 1997 60-711 Poznań ul. Strusia 10 | Schemat el.układu S-A2/3 v2 |
| | | | | Oprac. | Jerzy Heinz | | | |
| | | | | Spraw. | Zdzisław Heinz | | | |
| Stan | Zmiana | Data | Nazwa | Norma | PN61346 | Pochodz. | Wyk. dla | Wyk. przez |

2.6.3.4 ZWIERZĘTARNIA

Rys.nr: A2/3 v2

Arkusz 10 z 35 Ark.

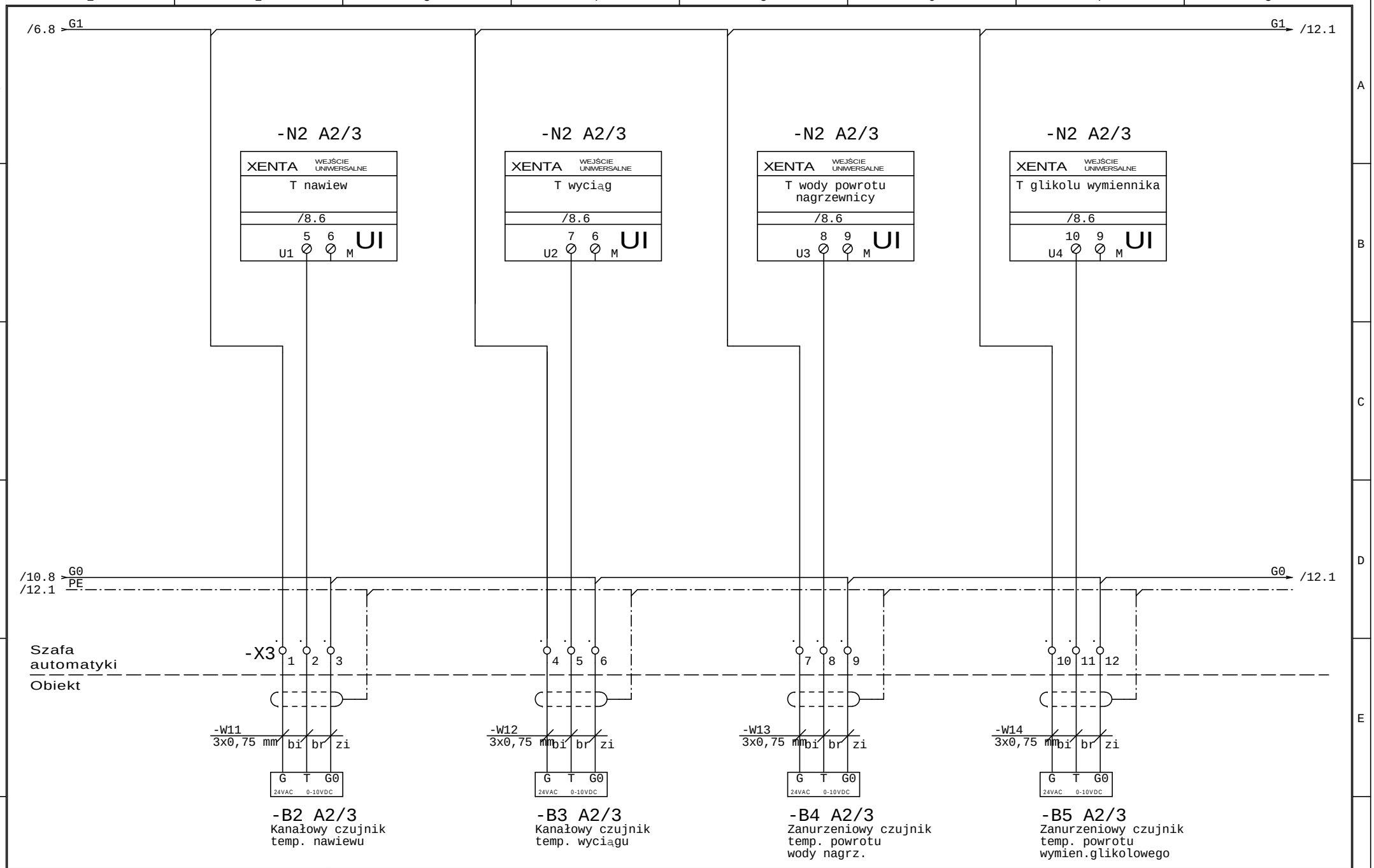


| | | | | | | | | | |
|---|---|---|---|---|---|---|---|---|---|
| | | | | Data | 03.05.2016 | Układ sterowania S-A2/3 v2<br>Uniwersytet im.Adama Mickiewicza<br>61-712 Poznań<br>ul. Wieniawskiego 1 | Pracownia Architektoniczna 1997<br>60-711 Poznań<br>ul. Strusia 10 | Schemat el.układu S-A2/3 v2 | 2.6.3.4 ZWIERZĘTARNIA |
| | | | | Oprac. | Jerzy Heinz | | | | Rys.nr: A2/3 v2 |
| | | | | Spraw. | Zdzisław Heinz | | | | Arkusz 11 z 35 Ark. |
| Stan | Zmiana | Data | Nazwa | Norma | PN61346 | Pochodz. / Wyk. dla | Wyk. przez | | |

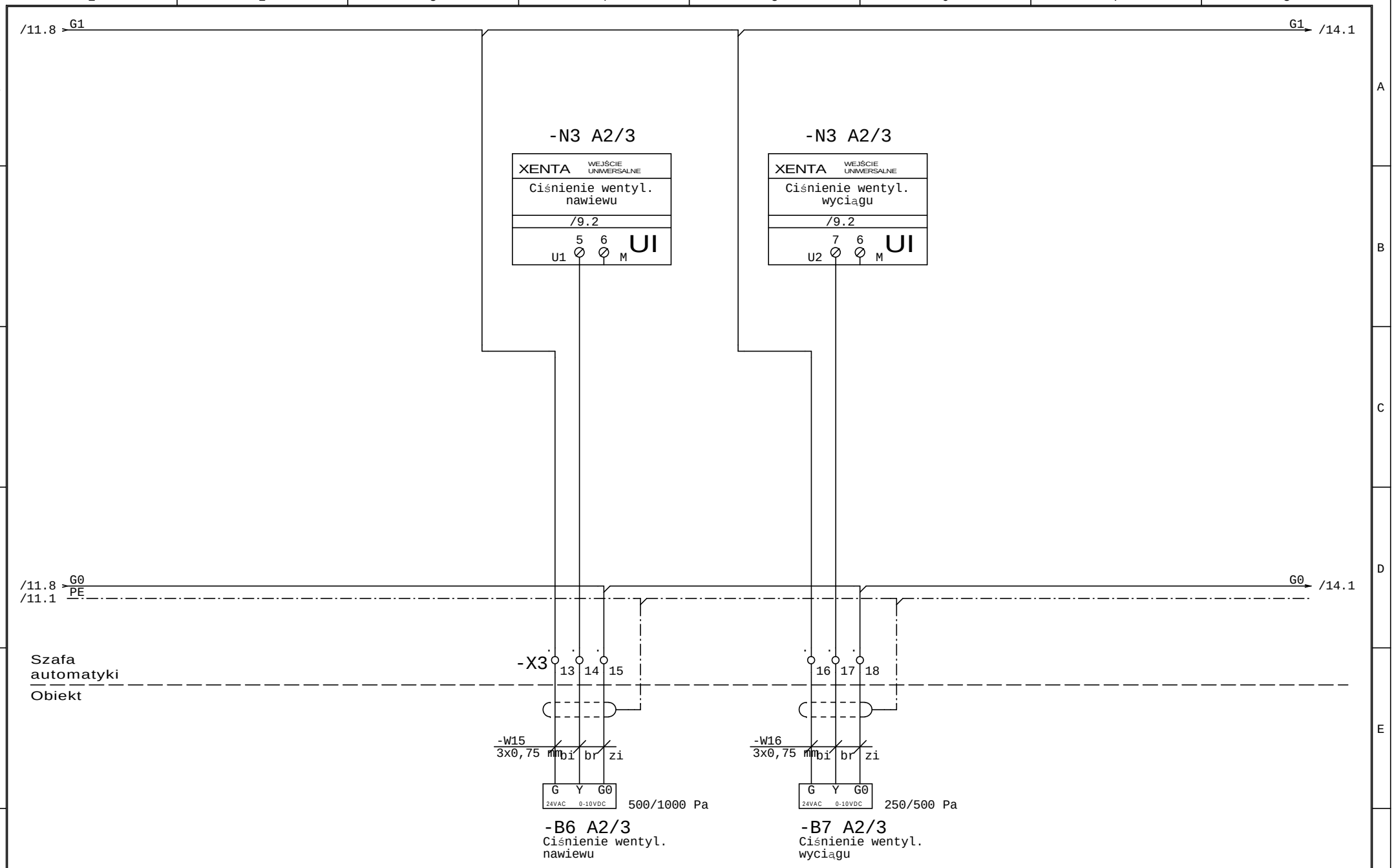


| | | | | | | | | | | |
|---|---|---|---|---|---|---|---|---|---|---|
| | | | | Data | 03.05.2016 | Układ sterowania S-A2/3 v2<br>Uniwersytet im.Adama Mickiewicza<br>61-712 Poznań<br>ul. Wieniawskiego 1 | Pracownia Architektoniczna 1997<br>60-711 Poznań<br>ul. Strusia 10 | Schemat el.układu S-A2/3 v2 | 2.6.3.4 ZWIERZĘTARNIA | = |
| | | | | Oprac. | Jerzy Heinz | | | | | + |
| | | | | Spraw. | Zdzisław Heinz | | | | Rys.nr: A2/3 v2 | Arkusz 12 |
| Stan | Zmiana | Data | Nazwa | Norma | PN61346 | Pochodz. / Wyk. dla | Wyk. przez | | | z 35 Ark. |

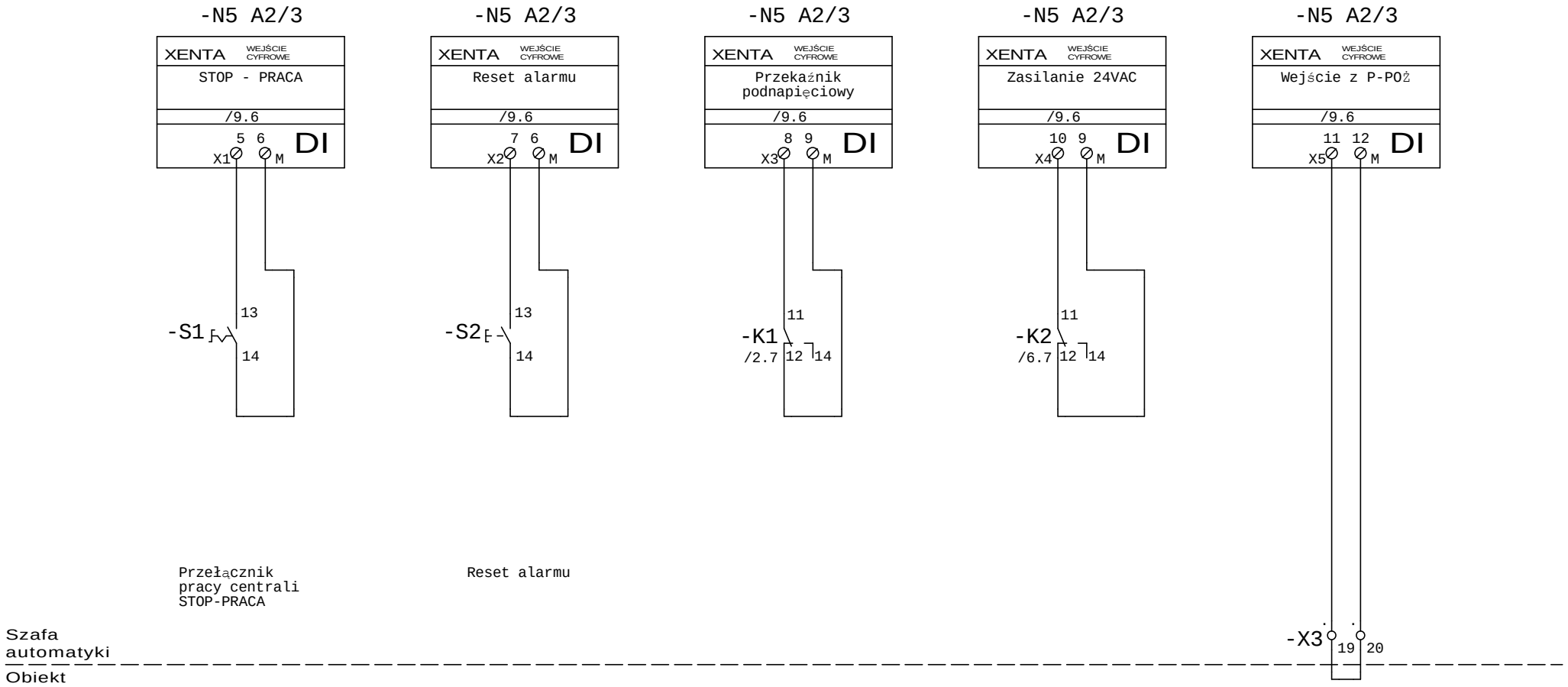


| | | | | | | | | | | |
|---|---|---|---|---|---|---|---|---|---|---|
| | | | | Data | 03.05.2016 | Układ sterowania S-A2/3 v2<br>Uniwersytet im.Adama Mickiewicza<br>61-712 Poznań<br>ul. Wieniawskiego 1 | Pracownia Architektoniczna 1997<br>60-711 Poznań<br>ul. Strusia 10 | Schemat el.układu S-A2/3 v2 | 2.6.3.4 ZWIERZĘTARNIA | = |
| | | | | Oprac. | Jerzy Heinz | | | | | + |
| | | | | Spraw. | Zdzisław Heinz | | | | Rys.nr: A2/3 v2 | Arkusz 13 |
| Stan | Zmiana | Data | Nazwa | Norma | PN61346 | Pochodz. / Wyk. dla | Wyk. przez | | | z 35 Ark. |

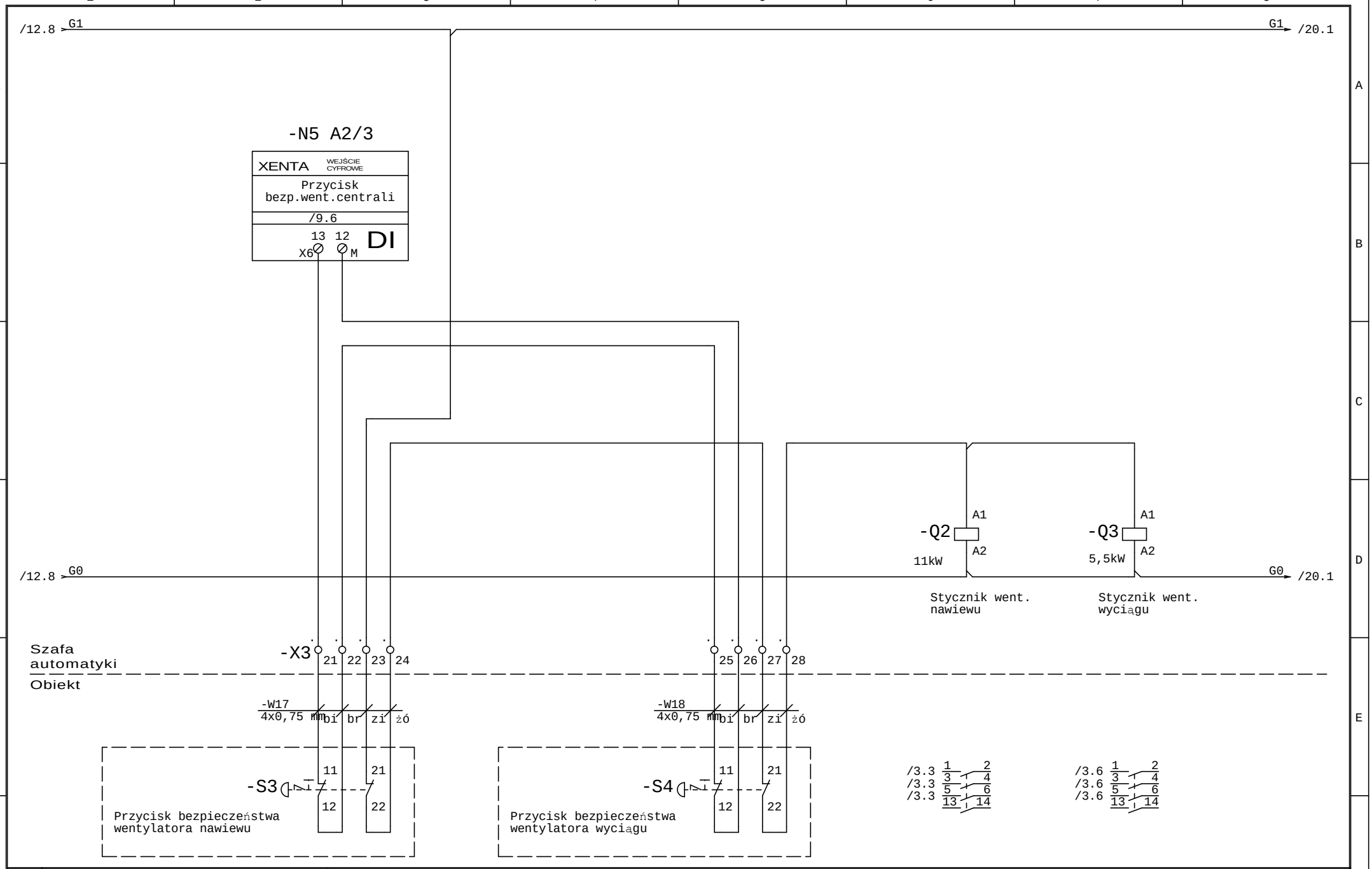


| | | | | | | | | | | |
|---|---|---|---|---|---|---|---|---|---|---|
| | | | | Data | 03.05.2016 | Układ sterowania S-A2/3 v2<br>Uniwersytet im.Adama Mickiewicza<br>61-712 Poznań<br>ul. Wieniawskiego 1 | Pracownia Architektoniczna 1997<br>60-711 Poznań<br>ul. Strusia 10 | Schemat el.układu S-A2/3 v2 | 2.6.3.4 ZWIERZĘTARNIA | = |
| | | | | Oprac. | Jerzy Heinz | | | | | + |
| | | | | Spraw. | Zdzisław Heinz | | | | Rys.nr: A2/3 v2 | Arkusz 14 |
| Stan | Zmiana | Data | Nazwa | Norma | PN61346 | Pochodz. / Wyk. dla | Wyk. przez | | | z 35 Ark. |

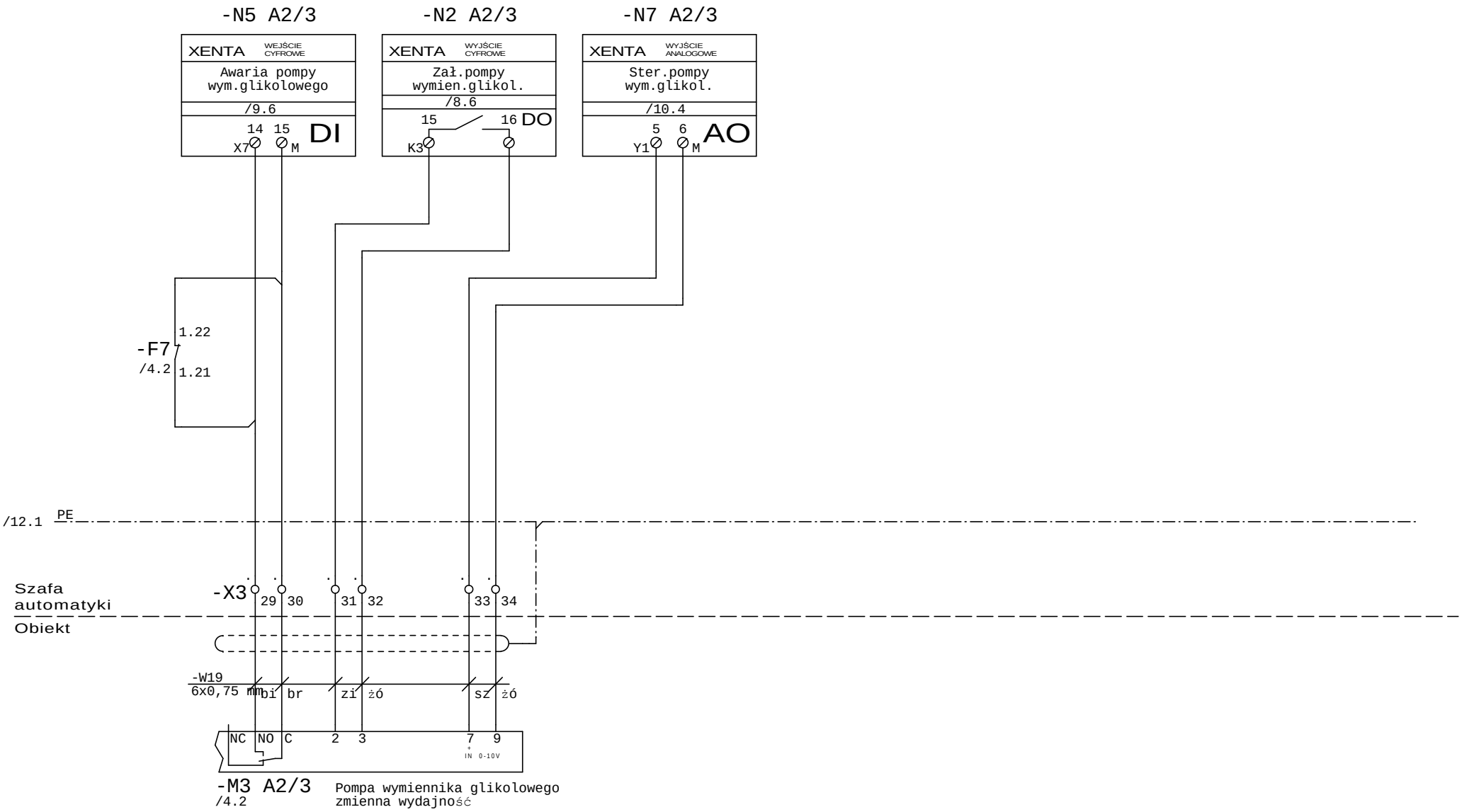


| | | | | | | | | | |
|---|---|---|---|---|---|---|---|---|---|
| | | | | Data | 03.05.2016 | Układ sterowania S-A2/3 v2<br>Uniwersytet im.Adama Mickiewicza<br>61-712 Poznań<br>ul. Wieniawskiego 1 | Pracownia Architektoniczna 1997<br>60-711 Poznań<br>ul. Strusia 10 | Schemat el.układu S-A2/3 v2 | 2.6.3.4 ZWIERZĘTARNIA |
| | | | | Oprac. | Jerzy Heinz | | | | |
| | | | | Spraw. | Zdzisław Heinz | | | | Rys.nr: A2/3 v2 |
| Stan | Zmiana | Data | Nazwa | Norma | PN61346 | Pochodz. / Wyk. dla | Wyk. przez | | Arkusz 15 z 35 Ark. |

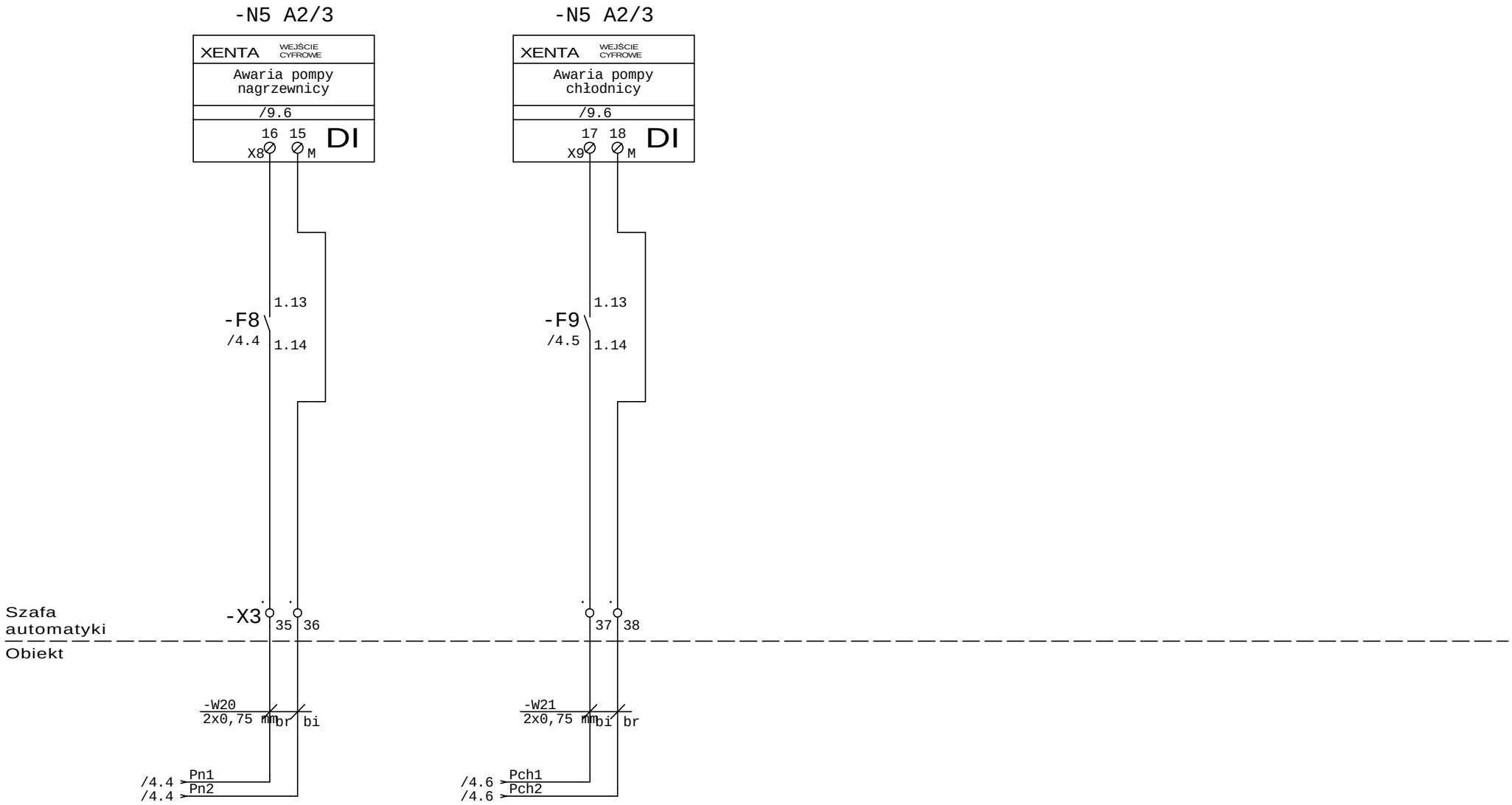


| | | | | | | | | | |
|---|---|---|---|---|---|---|---|---|---|
| | | | | Data | 03.05.2016 | Układ sterowania S-A2/3 v2<br>Uniwersytet im.Adama Mickiewicza<br>61-712 Poznań<br>ul. Wieniawskiego 1 | Pracownia Architektoniczna 1997<br>60-711 Poznań<br>ul. Strusia 10 | Schemat el.układu S-A2/3 v2 | 2.6.3.4 ZWIERZĘTARNIA |
| | | | | Oprac. | Jerzy Heinz | | | | |
| | | | | Spraw. | Zdzisław Heinz | | | | Rys.nr: A2/3 v2 |
| Stan | Zmiana | Data | Nazwa | Norma | PN61346 | Pochodz. / Wyk. dla | Wyk. przez | | Arkusz 16 z 35 Ark. |

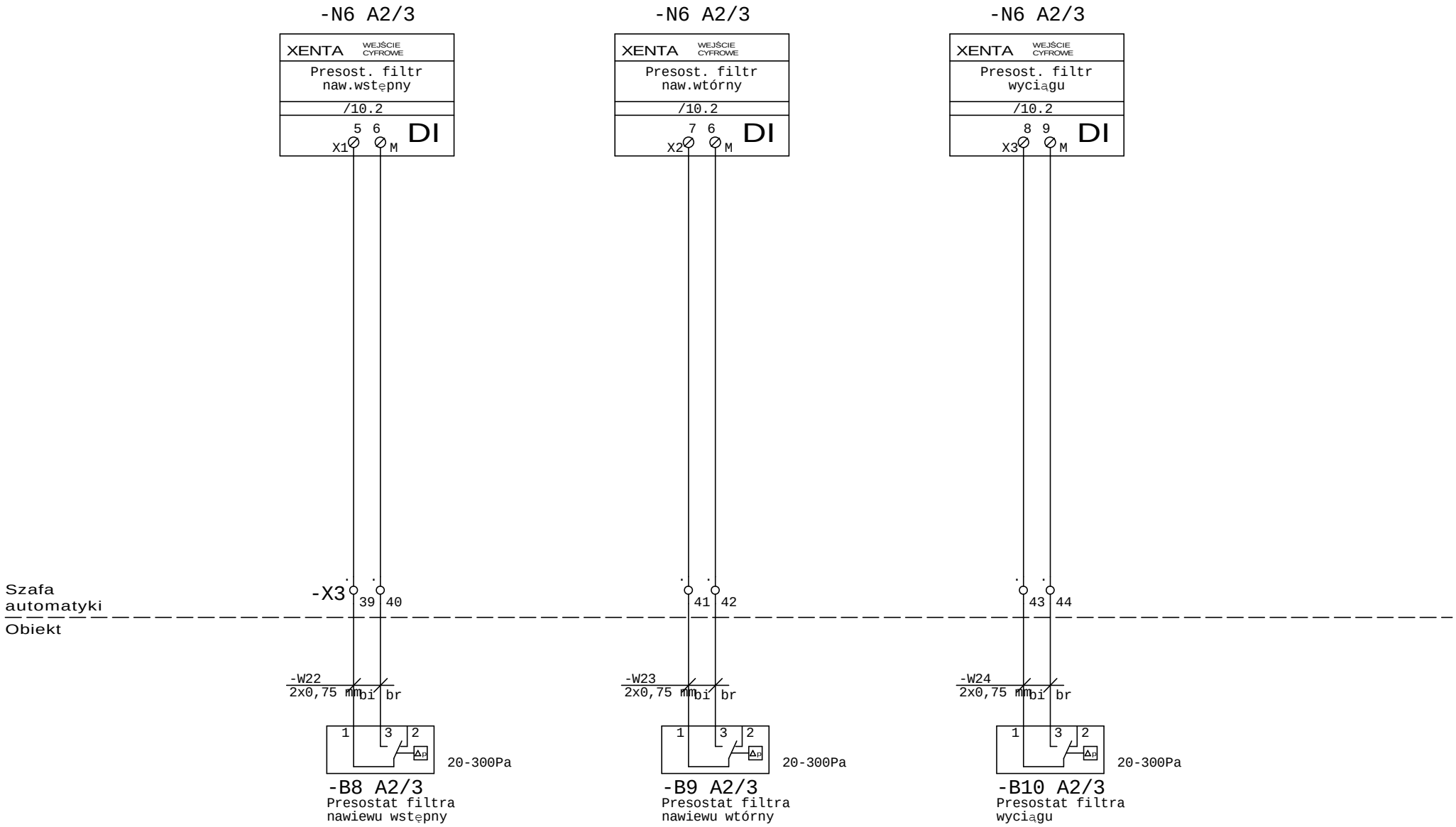


| | | | | | | | | | |
|---|---|---|---|---|---|---|---|---|---|
| | | | | Data | 03.05.2016 | Układ sterowania S-A2/3 v2<br>Uniwersytet im.Adama Mickiewicza<br>61-712 Poznań<br>ul. Wieniawskiego 1 | Pracownia Architektoniczna 1997<br>60-711 Poznań<br>ul. Strusia 10 | Schemat el.układu S-A2/3 v2 | 2.6.3.4 ZWIERZĘTARNIA |
| | | | | Oprac. | Jerzy Heinz | | | | |
| | | | | Spraw. | Zdzisław Heinz | | | | Rys.nr: A2/3 v2 |
| Stan | Zmiana | Data | Nazwa | Norma | PN61346 | Pochodz. / Wyk. dla | Wyk. przez | | Arkusz 17 z 35 Ark. |

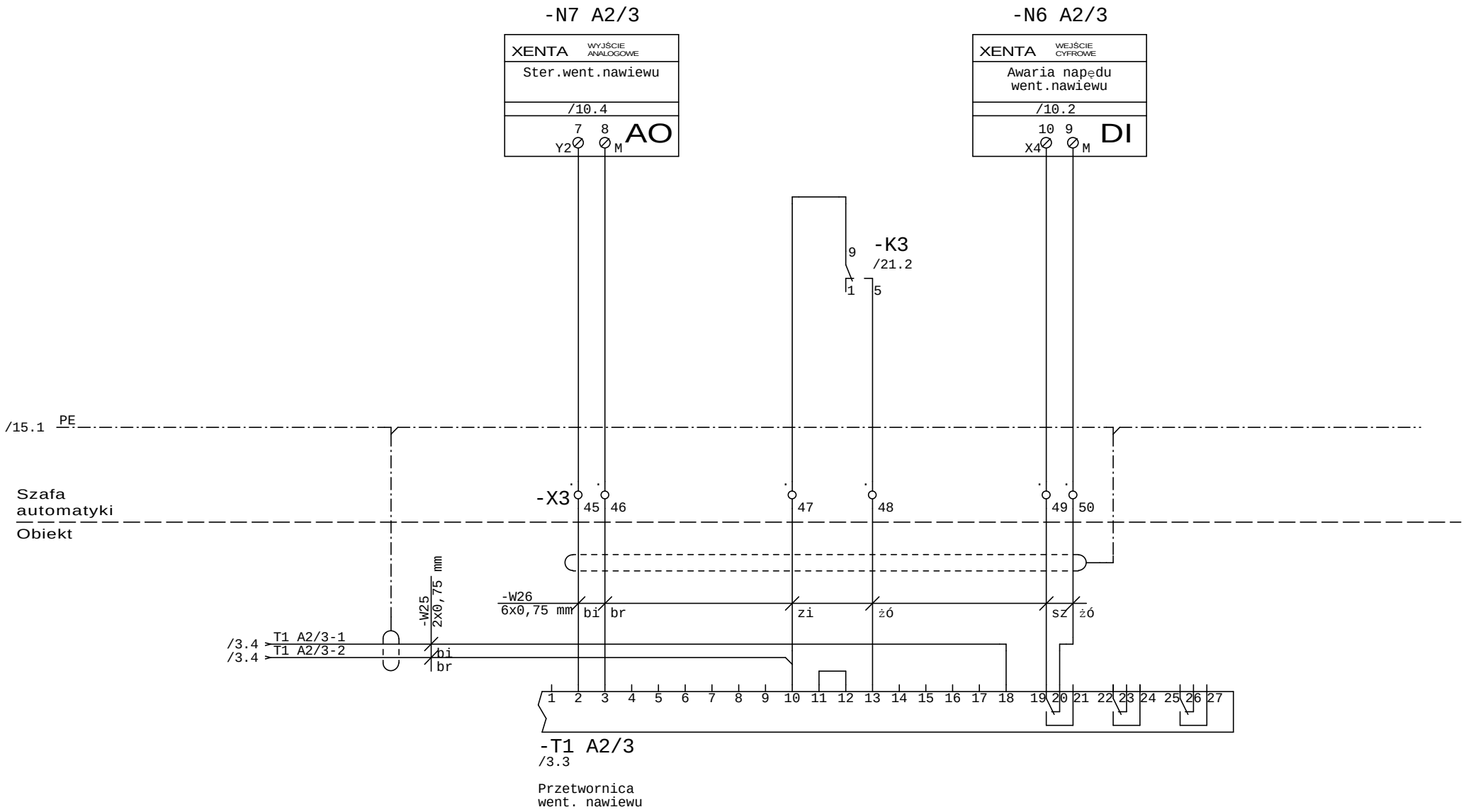


| | | | | | | | | | |
|---|---|---|---|---|---|---|---|---|---|
| | | | | Data | 03.05.2016 | Układ sterowania S-A2/3 v2<br>Uniwersytet im.Adama Mickiewicza<br>61-712 Poznań<br>ul. Wieniawskiego 1 | Pracownia Architektoniczna 1997<br>60-711 Poznań<br>ul. Strusia 10 | Schemat el.układu S-A2/3 v2 | 2.6.3.4 ZWIERZĘTARNIA |
| | | | | Oprac. | Jerzy Heinz | | | | |
| | | | | Spraw. | Zdzisław Heinz | | | | Rys.nr: A2/3 v2 |
| Stan | Zmiana | Data | Nazwa | Norma | PN61346 | Pochodz. / Wyk. dla | Wyk. przez | | Arkusz 18 z 35 Ark. |

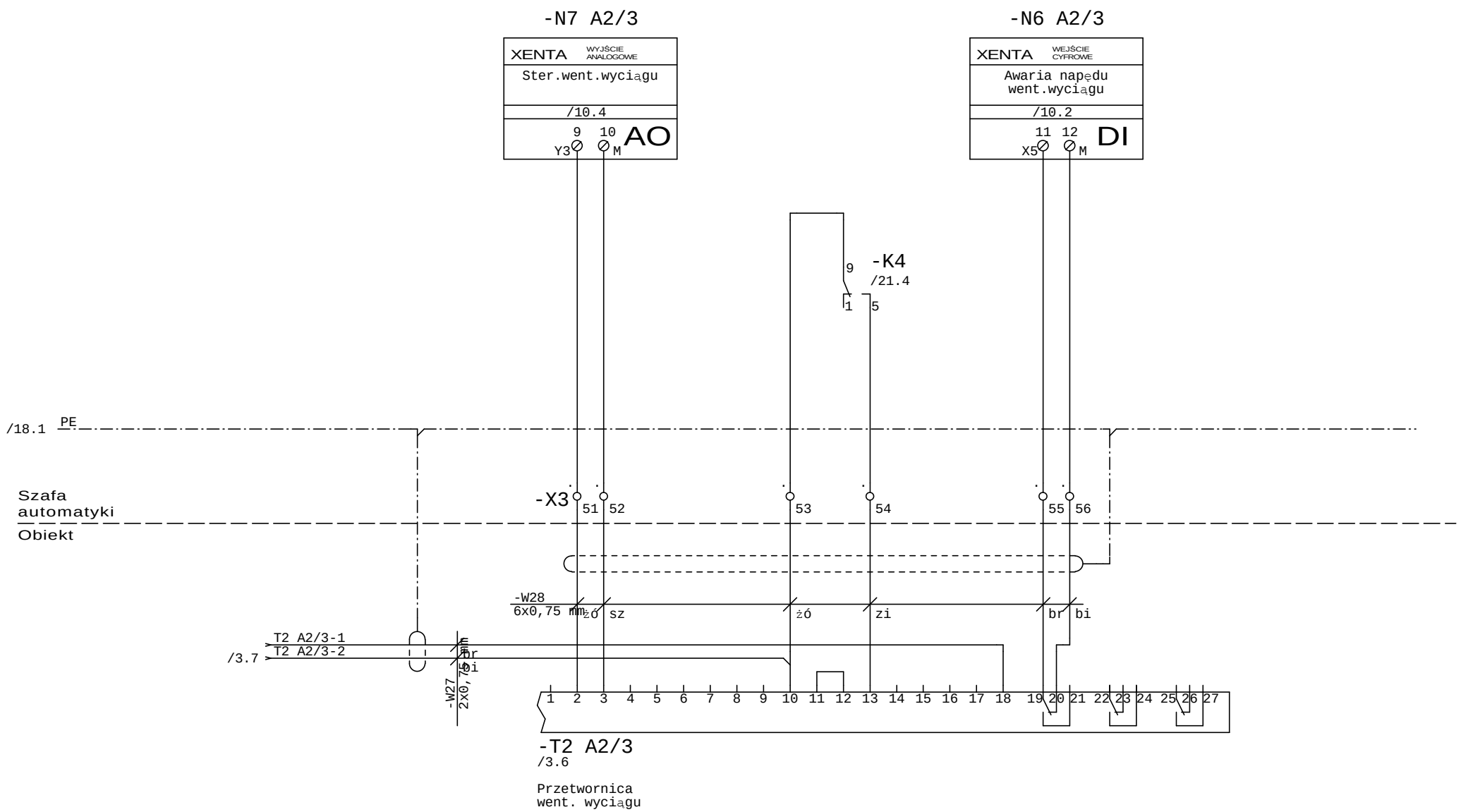


| | | | | | | | | | |
|---|---|---|---|---|---|---|---|---|---|
| | | | | Data | 03.05.2016 | Układ sterowania S-A2/3 v2<br>Uniwersytet im.Adama Mickiewicza<br>61-712 Poznań<br>ul. Wieniawskiego 1 | Pracownia Architektoniczna 1997<br>60-711 Poznań<br>ul. Strusia 10 | Schemat el.układu S-A2/3 v2 | 2.6.3.4 ZWIERZĘTARNIA |
| | | | | Oprac. | Jerzy Heinz | | | | |
| | | | | Spraw. | Zdzisław Heinz | | | | Rys.nr: A2/3 v2 |
| Stan | Zmiana | Data | Nazwa | Norma | PN61346 | Pochodz. / Wyk. dla | Wyk. przez | | Arkusz 19 z 35 Ark. |

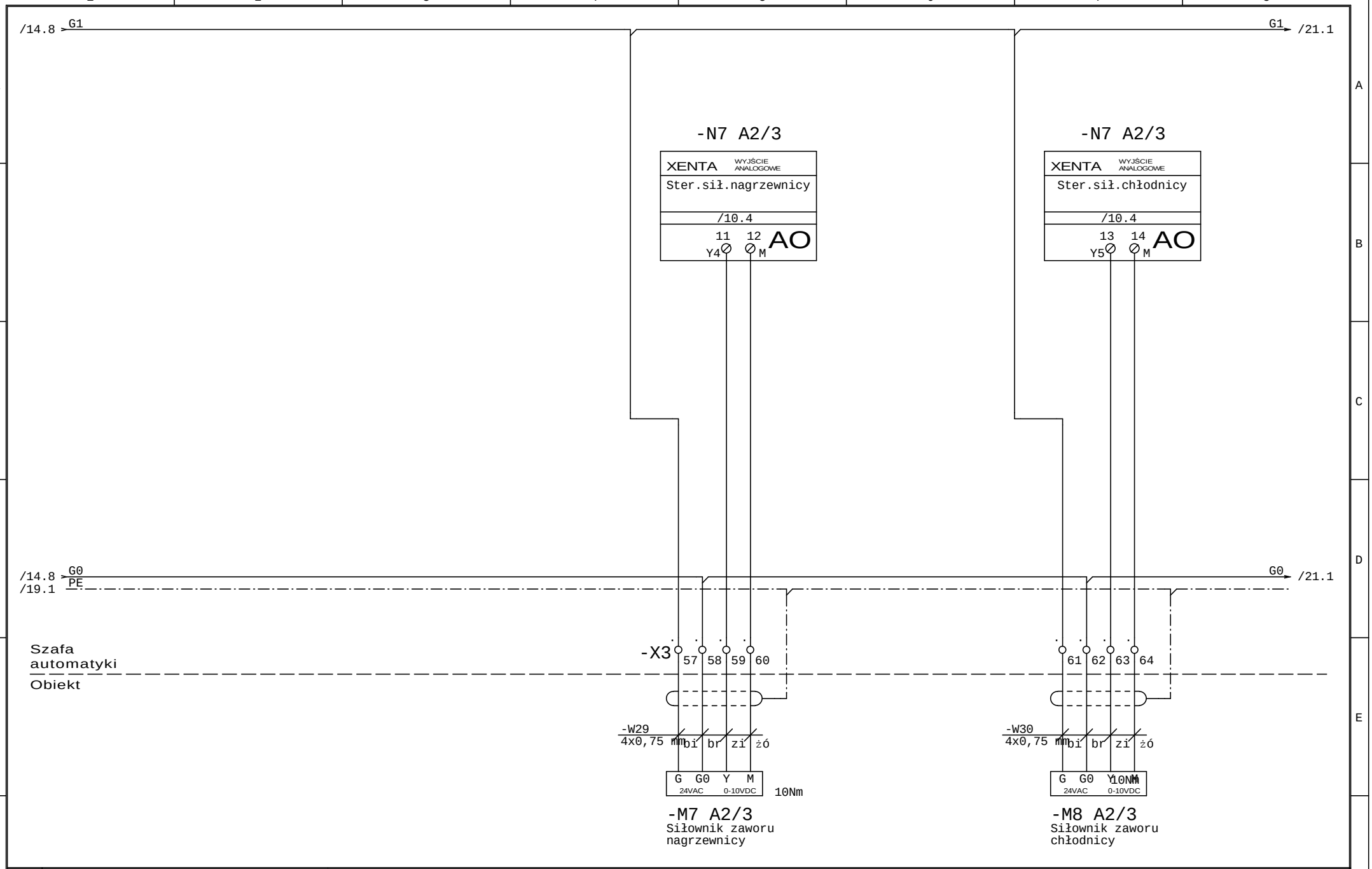


| | | | | | | | | | | | |
|---|---|---|---|---|---|---|---|---|---|---|---|
| | | | | Data | 03.05.2016 | Układ sterowania S-A2/3 v2<br>Uniwersytet im.Adama Mickiewicza<br>61-712 Poznań<br>ul. Wieniawskiego 1 | | Pracownia Architektoniczna 1997<br>60-711 Poznań<br>ul. Strusia 10 | Schemat el.układu S-A2/3 v2 | 2.6.3.4 ZWIERZĘTARNIA | = |
| | | | | Oprac. | Jerzy Heinz | | | | | | + |
| | | | | Spraw. | Zdzisław Heinz | | | | | Rys.nr: A2/3 v2 | Arkusz 20 |
| Stan | Zmiana | Data | Nazwa | Norma | PN61346 | Pochodz. | Wyk. dla | Wyk. przez | | | z 35 Ark. |

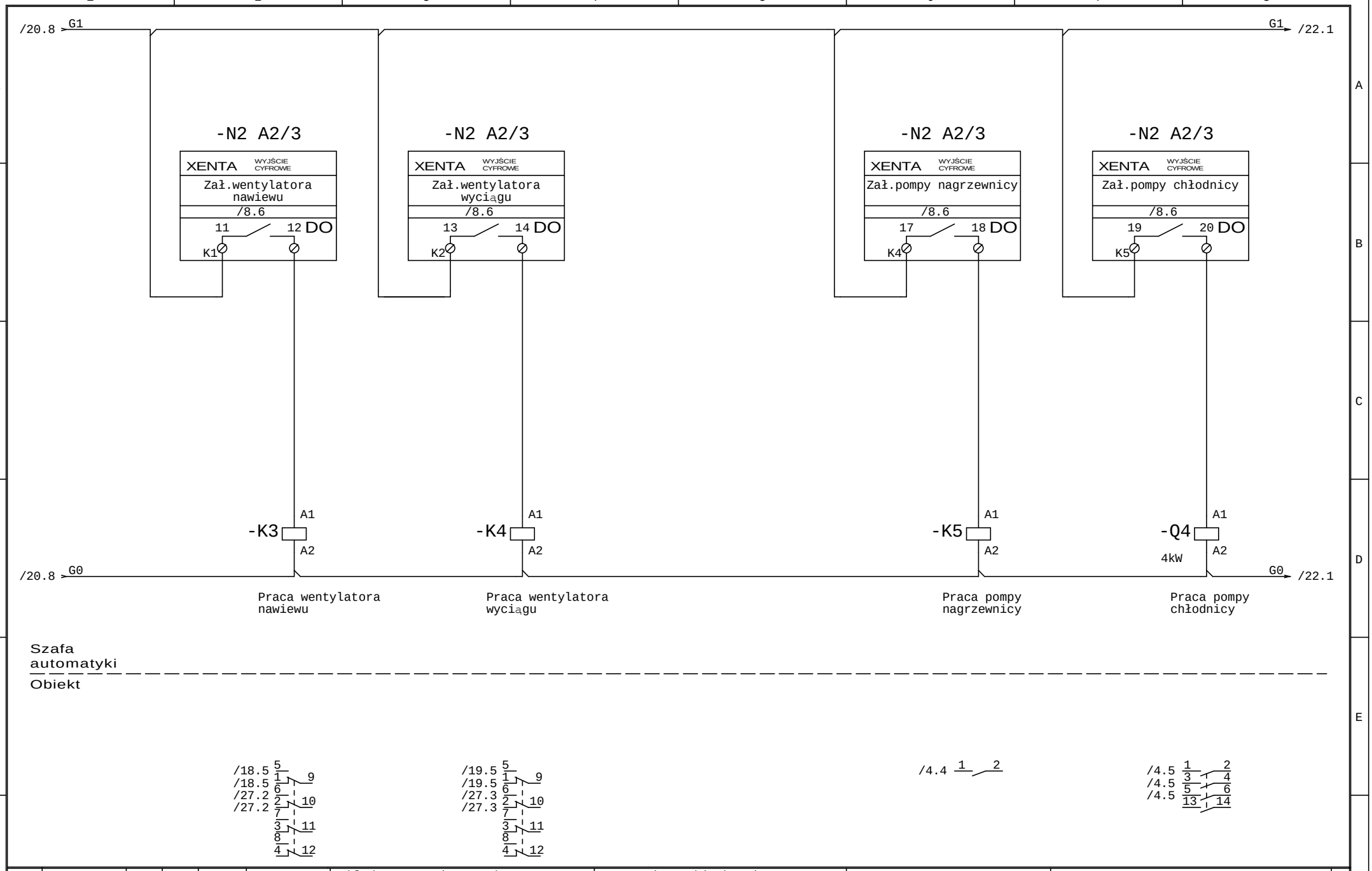


| | | | | | | | | | |
|---|---|---|---|---|---|---|---|---|---|
| | | | | Data | 03.05.2016 | Układ sterowania S-A2/3 v2<br>Uniwersytet im.Adama Mickiewicza<br>61-712 Poznań<br>ul. Wieniawskiego 1 | Pracownia Architektoniczna 1997<br>60-711 Poznań<br>ul. Strusia 10 | Schemat el.układu S-A2/3 v2 | 2.6.3.4 ZWIERZĘTARNIA |
| | | | | Oprac. | Jerzy Heinz | | | | |
| | | | | Spraw. | Zdzisław Heinz | | | | Rys.nr: A2/3 v2 |
| Stan | Zmiana | Data | Nazwa | Norma | PN61346 | Pochodz. / Wyk. dla | Wyk. przez | | Arkusz 21 z 35 Ark. |

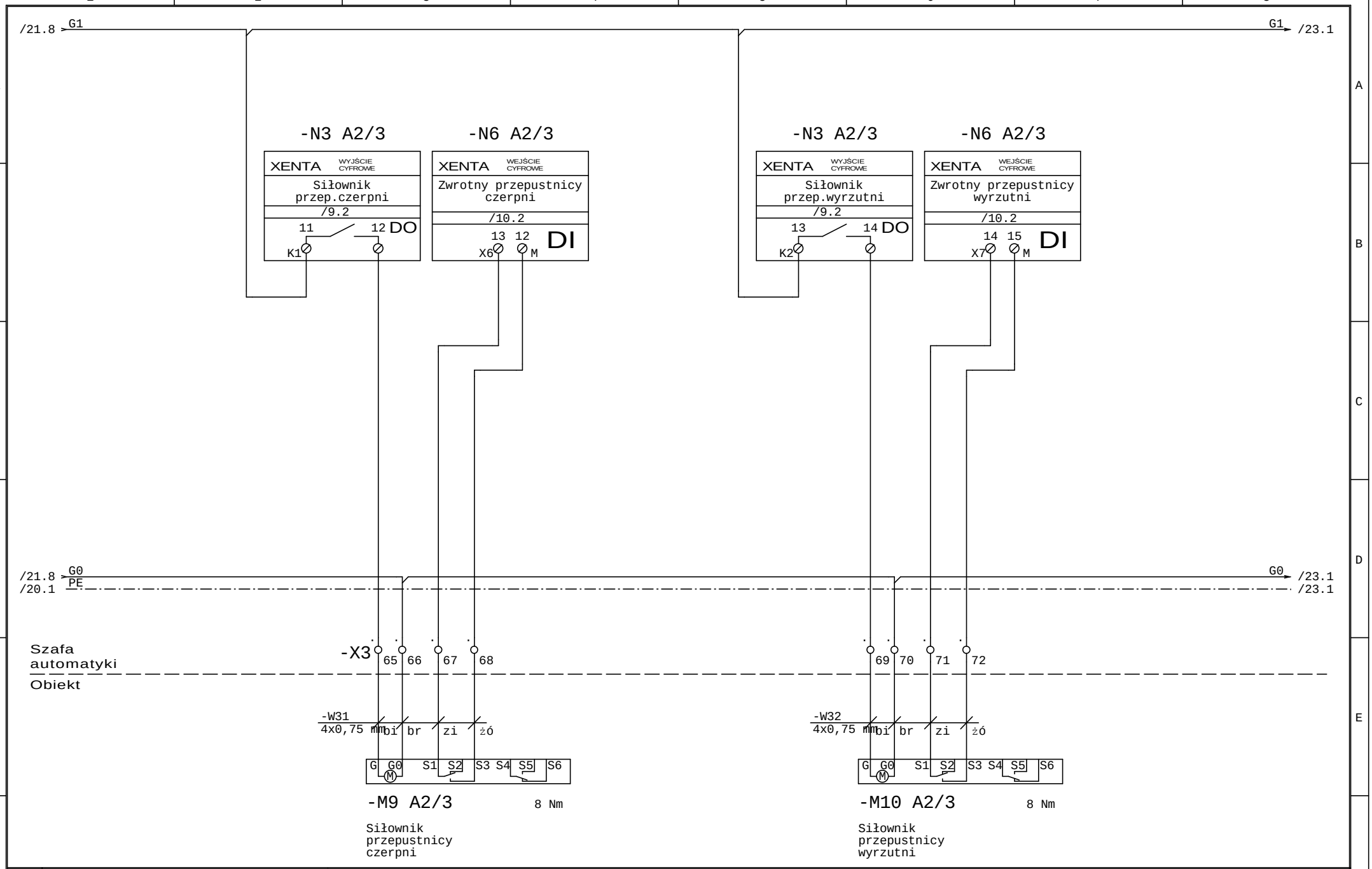


| | | | | | | | | | |
|---|---|---|---|---|---|---|---|---|---|
| | | | | Data | 03.05.2016 | Układ sterowania S-A2/3 v2<br>Uniwersytet im.Adama Mickiewicza<br>61-712 Poznań<br>ul. Wieniawskiego 1 | Pracownia Architektoniczna 1997<br>60-711 Poznań<br>ul. Strusia 10 | Schemat el.układu S-A2/3 v2 | 2.6.3.4 ZWIERZĘTARNIA |
| | | | | Oprac. | Jerzy Heinz | | | | Rys.nr: A2/3 v2 |
| | | | | Spraw. | Zdzisław Heinz | | | | Arkusz 22 |
| Stan | Zmiana | Data | Nazwa | Norma | PN61346 | Pochodz. | Wyk. dla | Wyk. przez | z 35 Ark. |

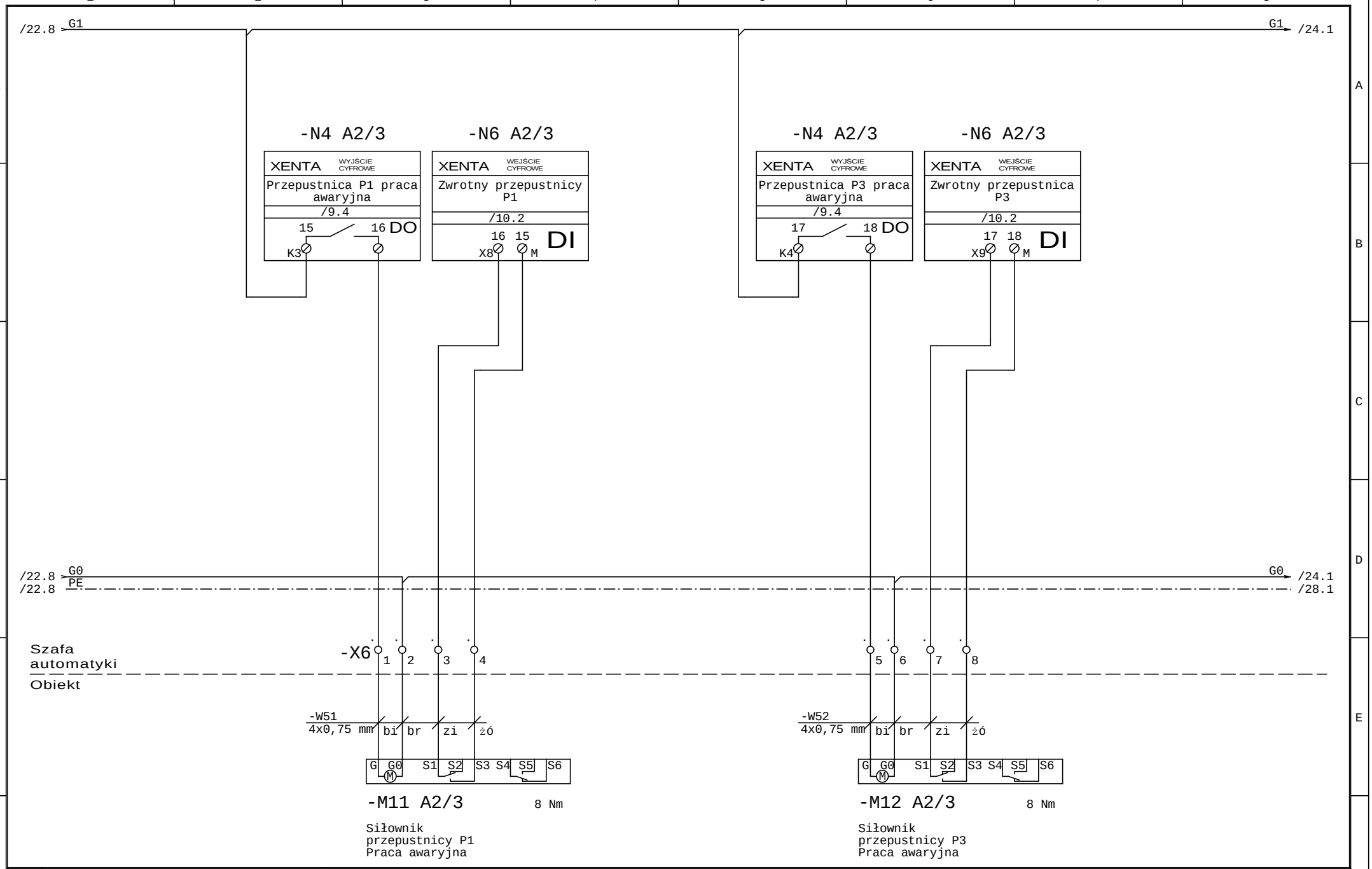


| | | | | | | | | | |
|---|---|---|---|---|---|---|---|---|---|
| | | | | Data | 03.05.2016 | Układ sterowania S-A2/3 v2<br>Uniwersytet im.Adama Mickiewicza<br>61-712 Poznań<br>ul. Wieniawskiego 1 | Pracownia Architektoniczna 1997<br>60-711 Poznań<br>ul. Strusia 10 | Schemat el.układu S-A2/3 v2 | 2.6.3.4 ZWIERZĘTARNIA |
| | | | | Oprac. | Jerzy Heinz | | | | |
| | | | | Spraw. | Zdzisław Heinz | | | | Rys.nr: A2/3 v2 |
| Stan | Zmiana | Data | Nazwa | Norma | PN61346 | Pochodz. / Wyk. dla | Wyk. przez | | Arkusz 23 z 35 Ark. |

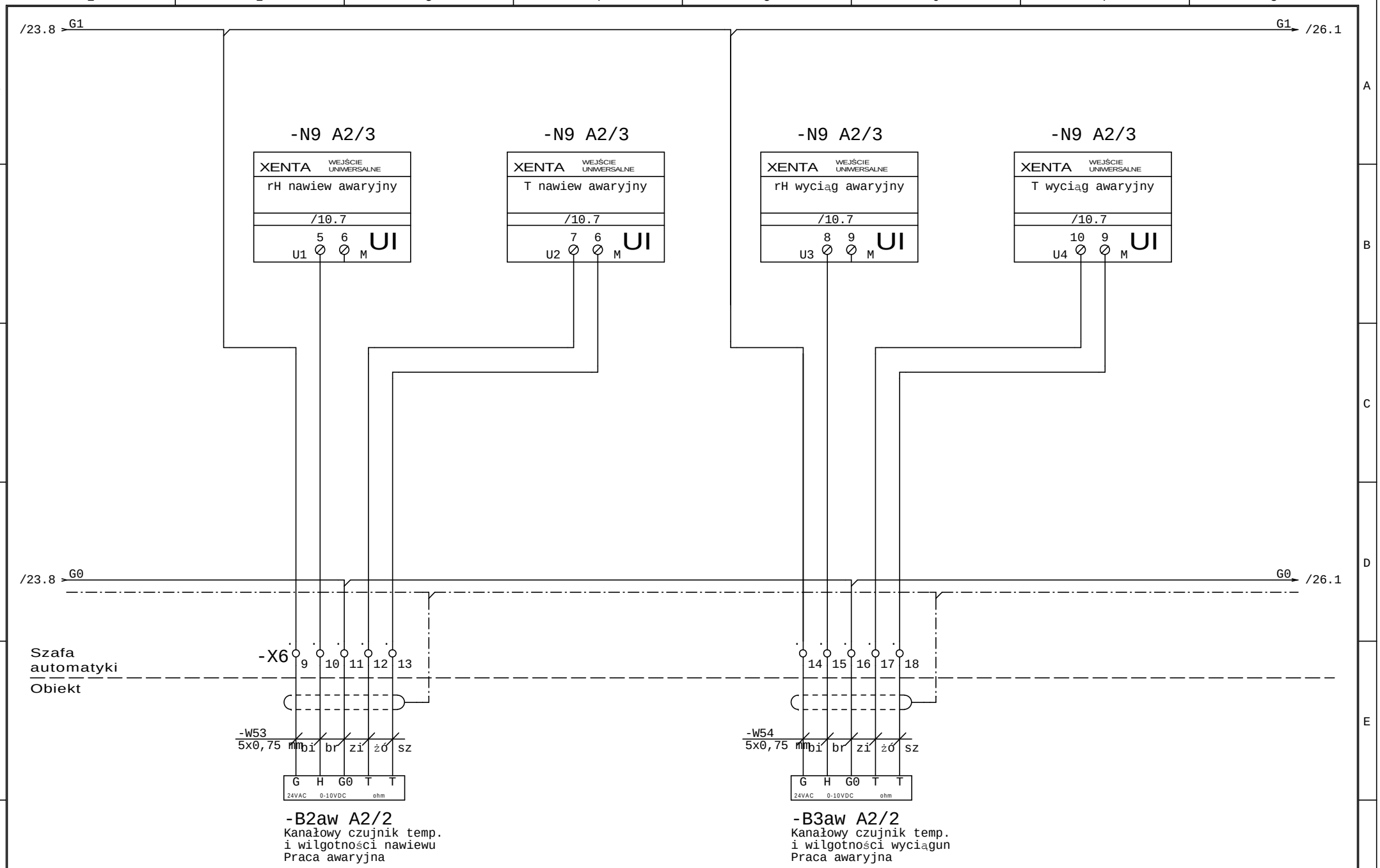


| | | | | | | | | | |
|---|---|---|---|---|---|---|---|---|---|
| | | | | Data | 03.05.2016 | Układ sterowania S-A2/3 v2<br>Uniwersytet im.Adama Mickiewicza<br>61-712 Poznań<br>ul. Wieniawskiego 1 | Pracownia Architektoniczna 1997<br>60-711 Poznań<br>ul. Strusia 10 | Schemat el.układu S-A2/3 v2 | 2.6.3.4 ZWIERZĘTARNIA |
| | | | | Oprac. | Jerzy Heinz | | | | Rys.nr: A2/3 v2 |
| | | | | Spraw. | Zdzisław Heinz | | | | Arkusz 24 |
| Stan | Zmiana | Data | Nazwa | Norma | PN61346 | Pochodz. / Wyk. dla | Wyk. przez | | z 35 Ark. |

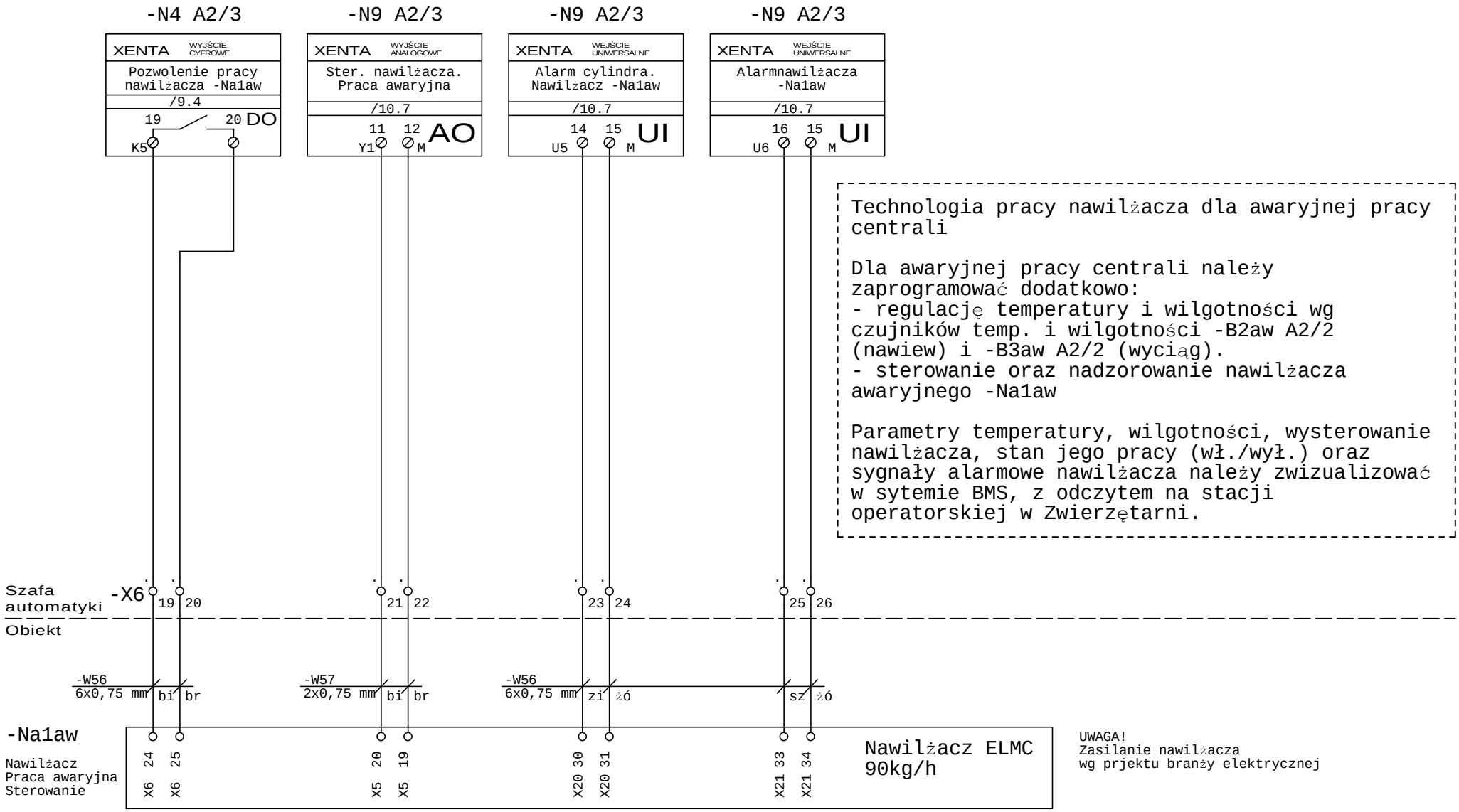


Technologia pracy nawilżacza dla awaryjnej pracy centrali

Dla awaryjnej pracy centrali należy zaprogramować dodatkowo:
- regulację temperatury i wilgotności wg czujników temp. i wilgotności -B2aw A2/2 (nawiew) i -B3aw A2/2 (wyciąg).
- sterowanie oraz nadzorowanie nawilżacza awaryjnego -Na1aw

Parametry temperatury, wilgotności, wysterowanie nawilżacza, stan jego pracy (wł./wył.) oraz sygnały alarmowe nawilżacza należy zwizualizować w sytemie BMS, z odczytem na stacji operatorskiej w Zwierzętarni.

UWAGA!
Zasilanie nawilżacza
wg prjektu branży elektrycznej

| | | | | | | | | | | | |
|---|---|---|---|---|---|---|---|---|---|---|---|
| | | | | Data | 03.05.2016 | Układ sterowania S-A2/3 v2<br>Uniwersytet im.Adama Mickiewicza<br>61-712 Poznań<br>ul. Wieniawskiego 1 | | Pracownia Architektoniczna 1997<br>60-711 Poznań<br>ul. Strusia 10 | Schemat el.układu S-A2/3 v2 | 2.6.3.4 ZWIERZĘTARNIA | = |
| | | | | Oprac. | Jerzy Heinz | | | | | | + |
| | | | | Spraw. | Zdzisław Heinz | | | | | Rys.nr: A2/3 v2 | Arkusz 25 |
| Stan | Zmiana | Data | Nazwa | Norma | PN61346 | Pochodz. | Wyk. dla | Wyk. przez | | | z 35 Ark. |

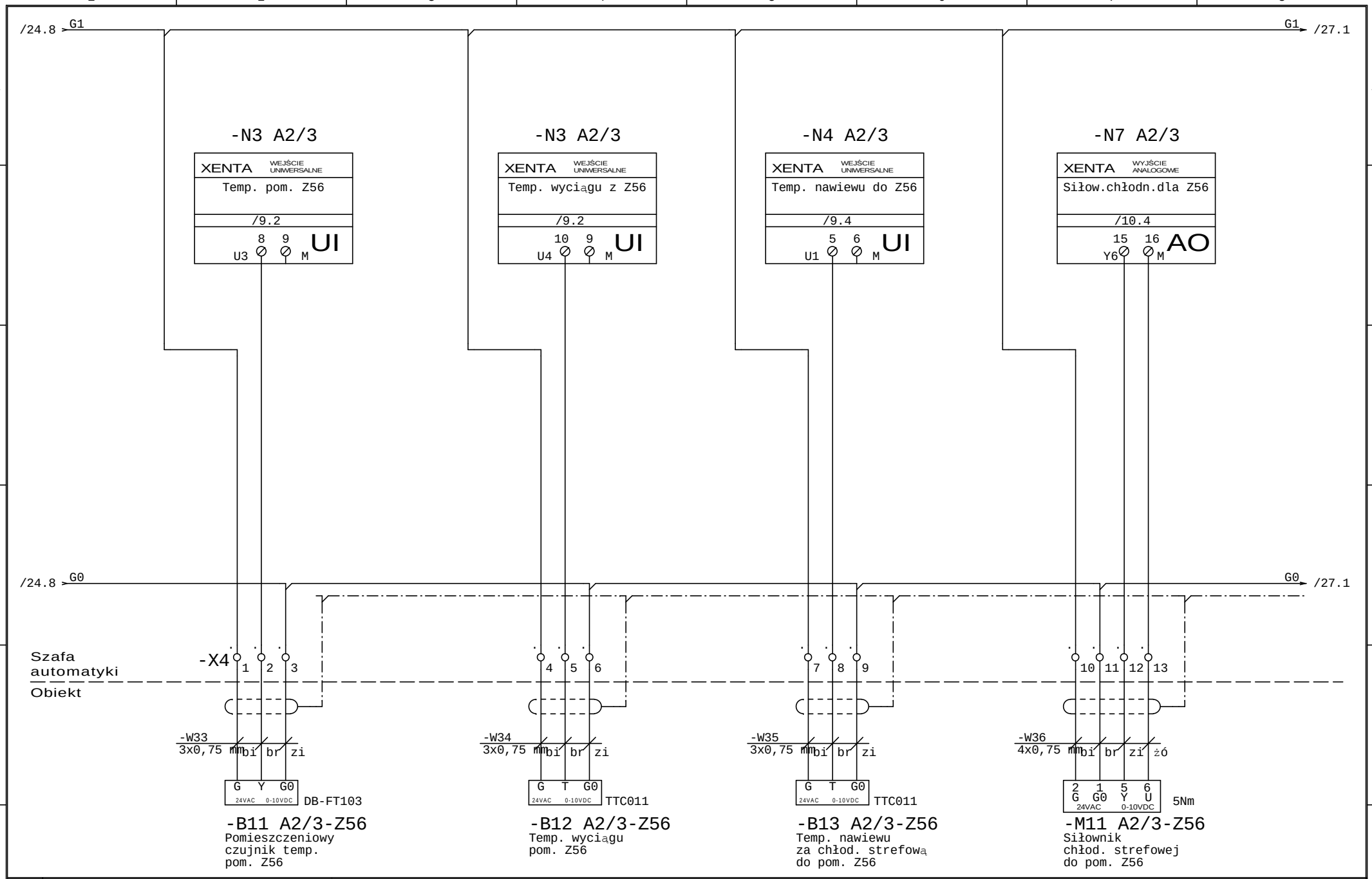


| | | | | | | | | | |
|---|---|---|---|---|---|---|---|---|---|
| | | | | Data | 03.05.2016 | Układ sterowania S-A2/3 v2<br>Uniwersytet im.Adama Mickiewicza<br>61-712 Poznań<br>ul. Wieniawskiego 1 | Pracownia Architektoniczna 1997<br>60-711 Poznań<br>ul. Strusia 10 | Schemat el.układu S-A2/3 v2 | 2.6.3.4 ZWIERZĘTARNIA |
| | | | | Oprac. | Jerzy Heinz | | | | |
| | | | | Spraw. | Zdzisław Heinz | | | | Rys.nr: A2/3 v2 |
| Stan | Zmiana | Data | Nazwa | Norma | PN61346 | Pochodz. / Wyk. dla | Wyk. przez | | Arkusz 26 z 35 Ark. |

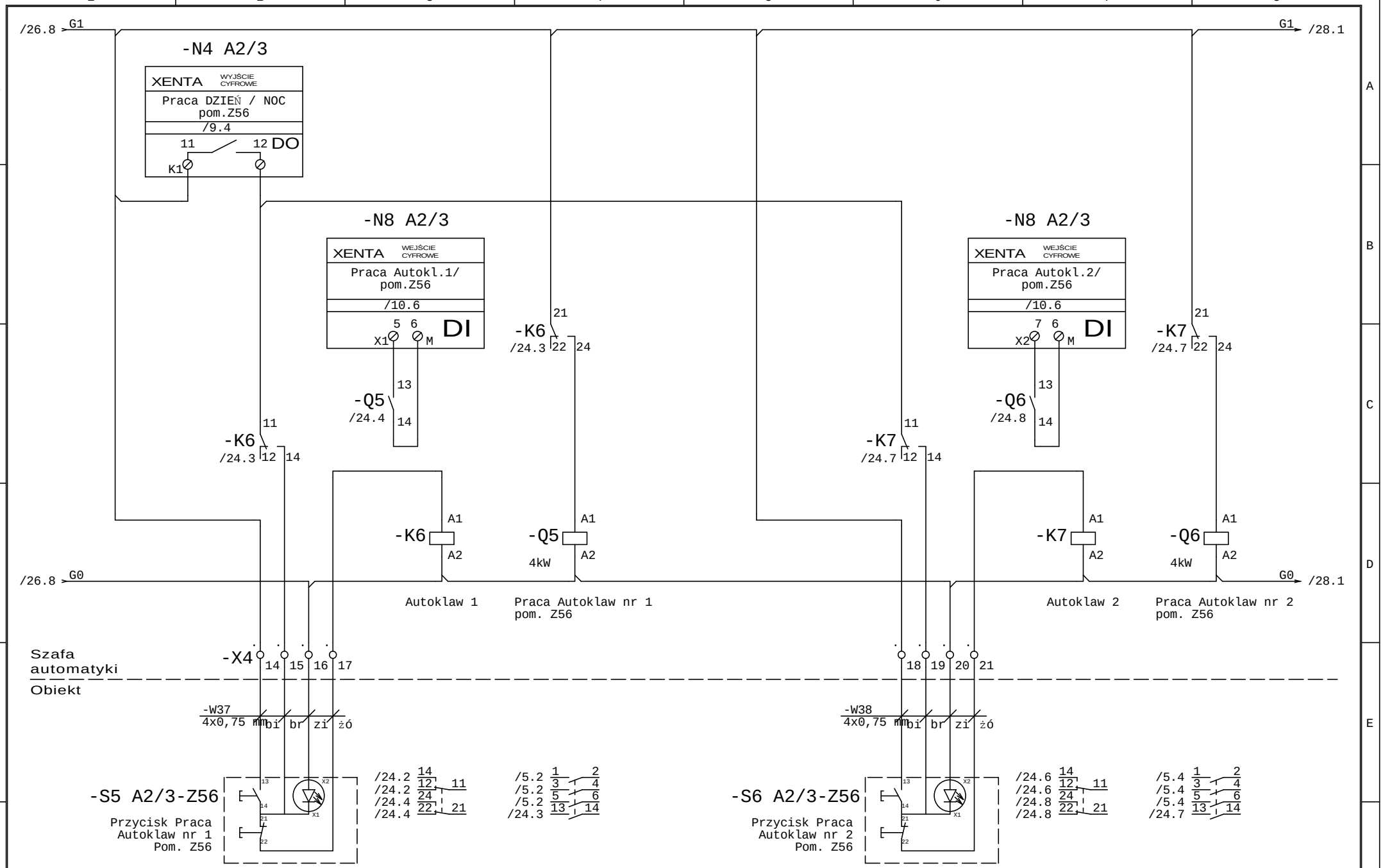


| | | | | | | | | | |
|---|---|---|---|---|---|---|---|---|---|
| | | | | Data | 03.05.2016 | Układ sterowania S-A2/3 v2<br>Uniwersytet im.Adama Mickiewicza<br>61-712 Poznań<br>ul. Wieniawskiego 1 | Pracownia Architektoniczna 1997<br>60-711 Poznań<br>ul. Strusia 10 | Schemat el.układu S-A2/3 v2 | 2.6.3.4 ZWIERZĘTARNIA |
| | | | | Oprac. | Jerzy Heinz | | | | |
| | | | | Spraw. | Zdzisław Heinz | | | | Rys.nr: A2/3 v2 |
| Stan | Zmiana | Data | Nazwa | Norma | PN61346 | Pochodz. / Wyk. dla | Wyk. przez | | Arkusz 27 z 35 Ark. |

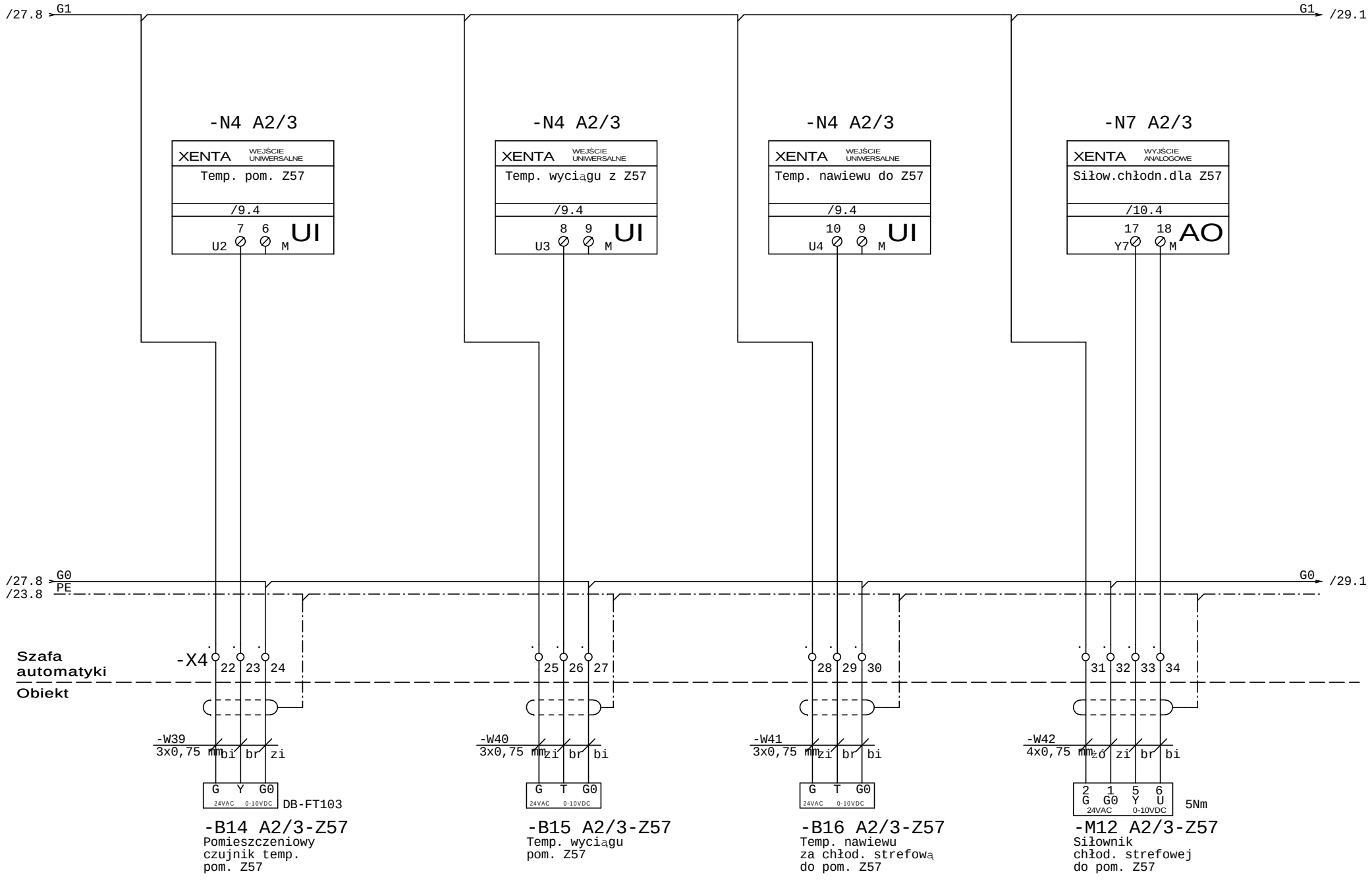


| | | | | | | | | | |
|---|---|---|---|---|---|---|---|---|---|
| | | | | Data | 03.05.2016 | Układ sterowania S-A2/3 v2<br>Uniwersytet im.Adama Mickiewicza<br>61-712 Poznań<br>ul. Wieniawskiego 1 | Pracownia Architektoniczna 1997<br>60-711 Poznań<br>ul. Strusia 10 | Schemat el.układu S-A2/3 v2 | 2.6.3.4 ZWIERZĘTARNIA |
| | | | | Oprac. | Jerzy Heinz | | | | |
| | | | | Spraw. | Zdzisław Heinz | | | | Rys.nr: A2/3 v2 |
| Stan | Zmiana | Data | Nazwa | Norma | PN61346 | Pochodz. / Wyk. dla | Wyk. przez | | Arkusz 28 z 35 Ark. |

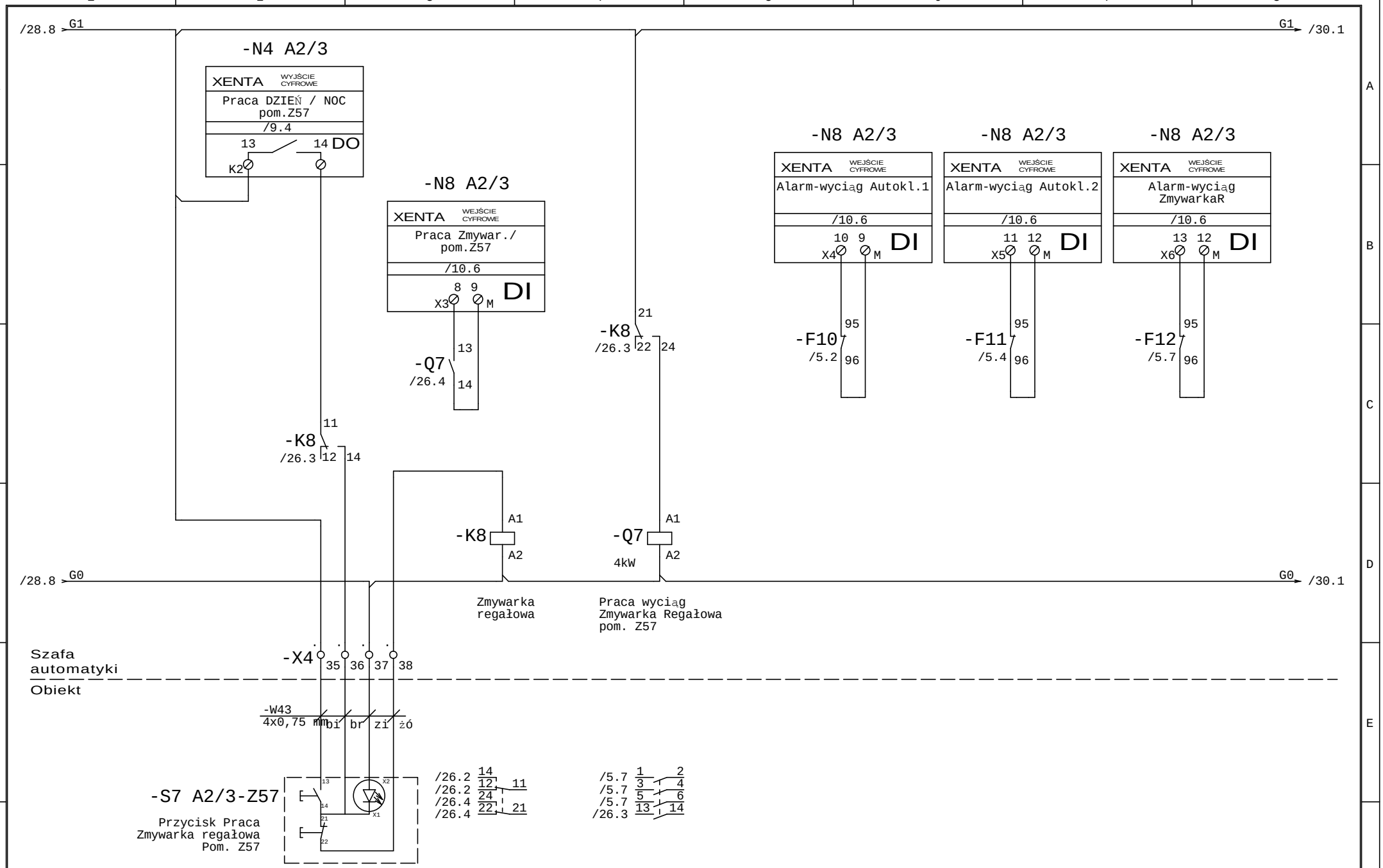


| | | | | | | | | | | |
|---|---|---|---|---|---|---|---|---|---|---|
| | | | | Data | 03.05.2016 | Układ sterowania S-A2/3 v2<br>Uniwersytet im.Adama Mickiewicza<br>61-712 Poznań<br>ul. Wieniawskiego 1 | | Pracownia Architektoniczna 1997<br>60-711 Poznań<br>ul. Strusia 10 | Schemat el.układu S-A2/3 v2 | 2.6.3.4 ZWIERZĘTARNIA |
| | | | | Oprac. | Jerzy Heinz | | | | | |
| | | | | Spraw. | Zdzisław Heinz | | | | | Rys.nr: A2/3 v2 |
| Stan | Zmiana | Data | Nazwa | Norma | PN61346 | Pochodz. | Wyk. dla | Wyk. przez | | Arkusz 29 z 35 Ark. |

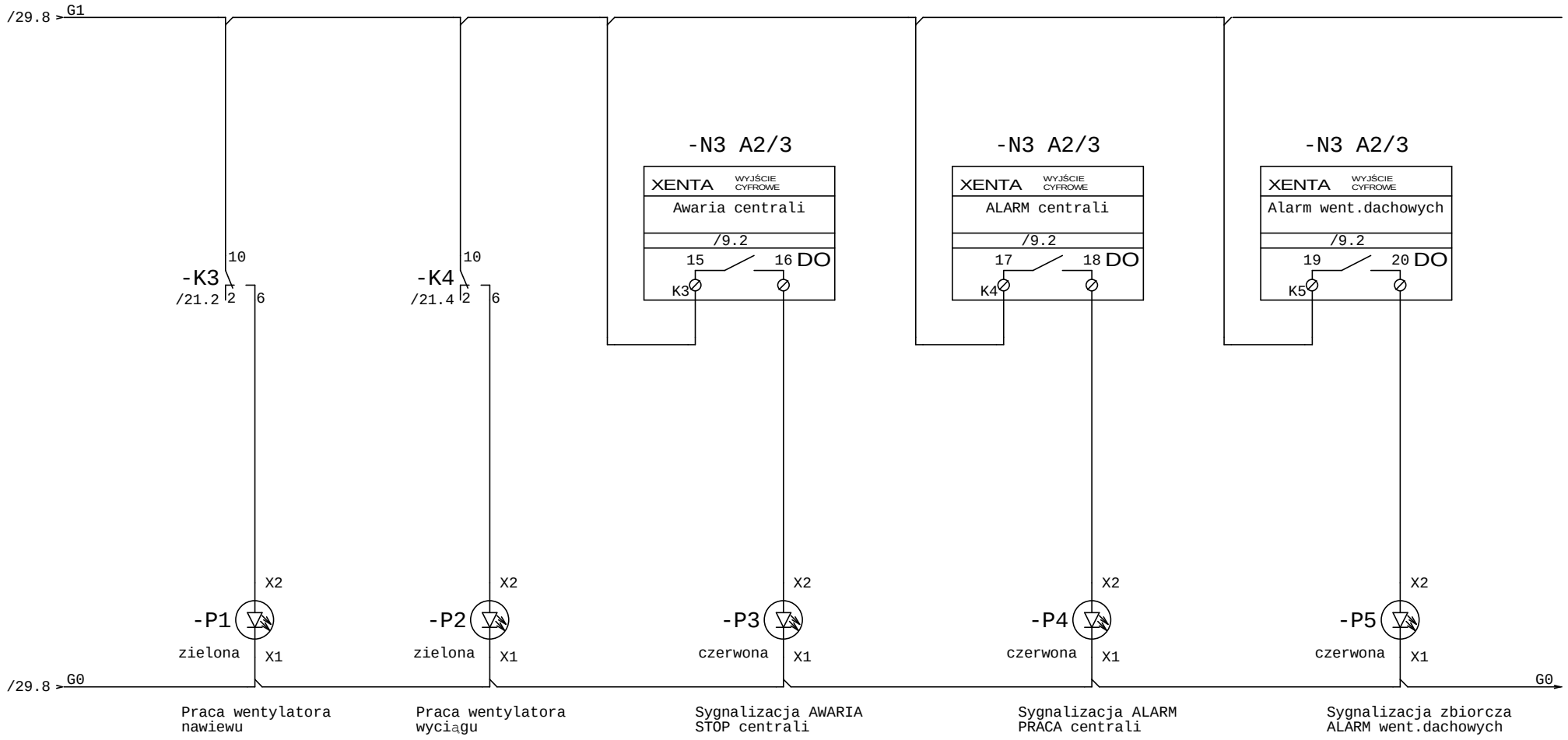


| | | | | | | | | | | |
|---|---|---|---|---|---|---|---|---|---|---|
| | | | | Data | 03.05.2016 | Układ sterowania S-A2/3 v2<br>Uniwersytet im.Adama Mickiewicza<br>61-712 Poznań<br>ul. Wieniawskiego 1 | Pracownia Architektoniczna 1997<br>60-711 Poznań<br>ul. Strusia 10 | Schemat el.układu S-A2/3 v2 | 2.6.3.4 ZWIERZĘTARNIA | = |
| | | | | Oprac. | Jerzy Heinz | | | | | + |
| | | | | Spraw. | Zdzisław Heinz | | | | Rys.nr: A2/3 v2 | Arkusz 30 |
| Stan | Zmiana | Data | Nazwa | Norma | PN61346 | Pochodz. / Wyk. dla | Wyk. przez | | | z 35 Ark. |

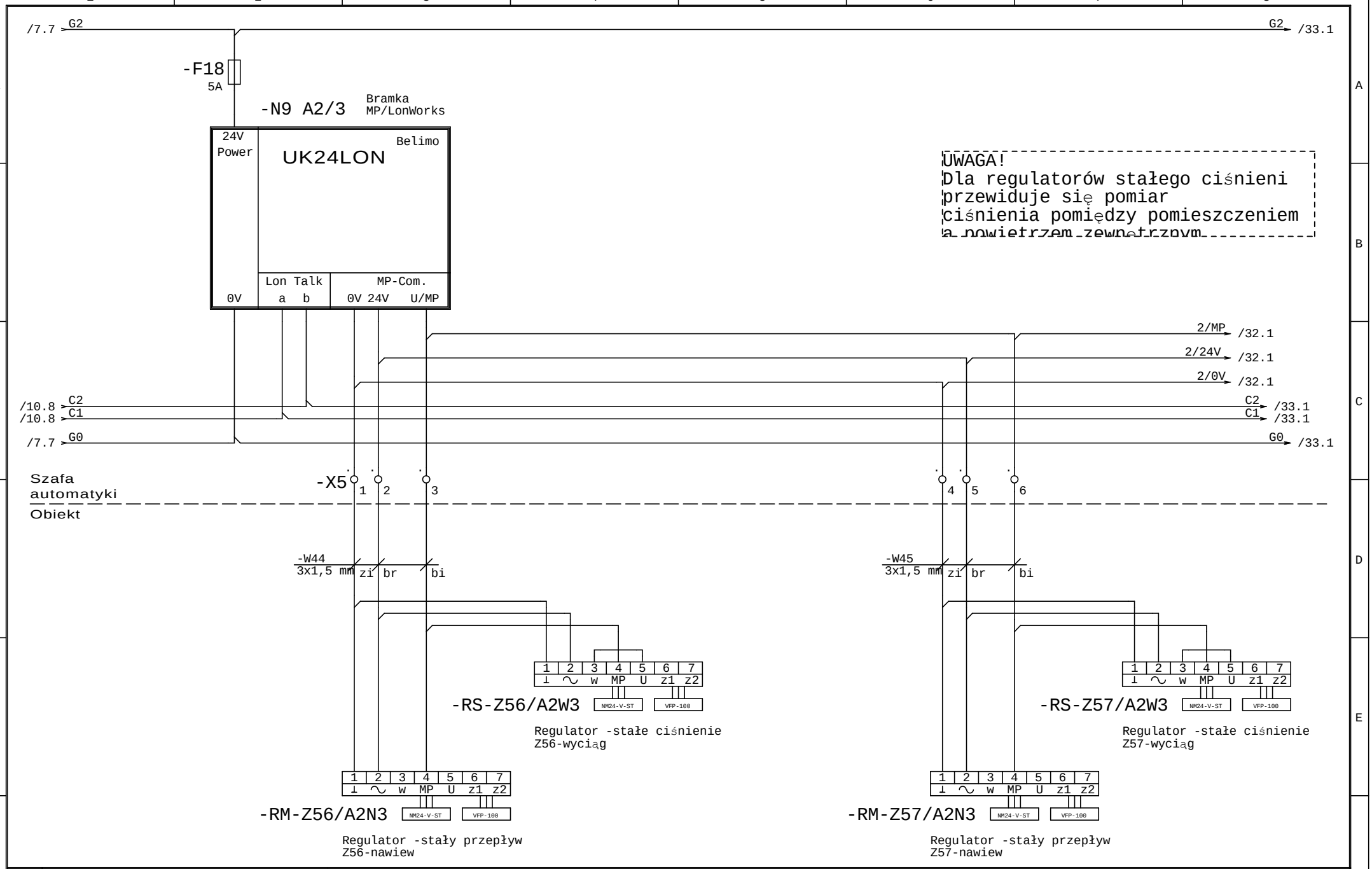


| | | | | | | | | | |
|---|---|---|---|---|---|---|---|---|---|
| | | | | Data | 03.05.2016 | Układ sterowania S-A2/3 v2<br>Uniwersytet im.Adama Mickiewicza<br>61-712 Poznań<br>ul. Wieniawskiego 1 | Pracownia Architektoniczna 1997<br>60-711 Poznań<br>ul. Strusia 10 | Schemat el.układu S-A2/3 v2 | 2.6.3.4 ZWIERZĘTARNIA |
| | | | | Oprac. | Jerzy Heinz | | | | |
| | | | | Spraw. | Zdzisław Heinz | | | | Rys.nr: A2/3 v2 |
| Stan | Zmiana | Data | Nazwa | Norma | PN61346 | Pochodz. | Wyk. dla | Wyk. przez | Arkusz 31 z 35 Ark. |

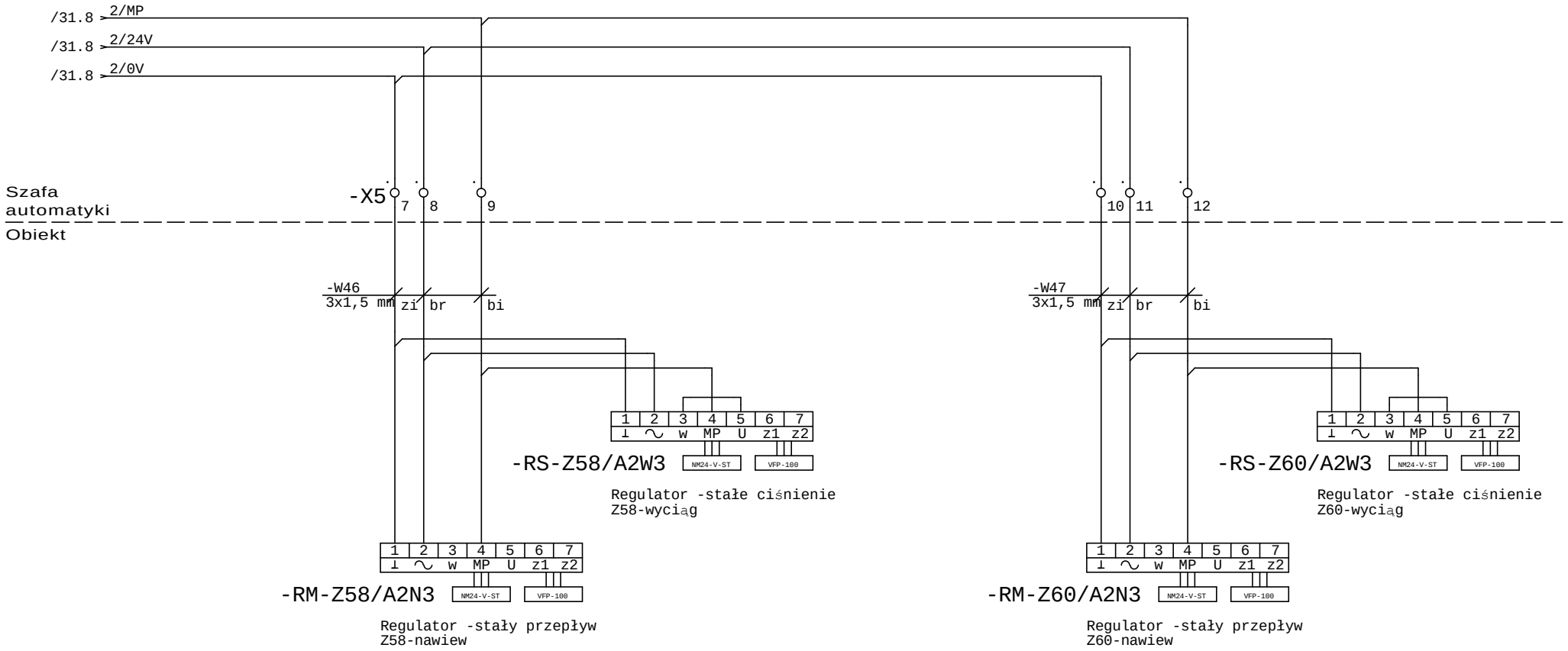


| | | | | | | | | | |
|---|---|---|---|---|---|---|---|---|---|
| | | | | Data | 03.05.2016 | Układ sterowania S-A2/3 v2<br>Uniwersytet im.Adama Mickiewicza<br>61-712 Poznań<br>ul. Wieniawskiego 1 | Pracownia Architektoniczna 1997<br>60-711 Poznań<br>ul. Strusia 10 | Schemat el.układu S-A2/3 v2 | 2.6.3.4 ZWIERZĘTARNIA |
| | | | | Oprac. | Jerzy Heinz | | | | |
| | | | | Spraw. | Zdzisław Heinz | | | | Rys.nr: A2/3 v2 |
| Stan | Zmiana | Data | Nazwa | Norma | PN61346 | Pochodz. / Wyk. dla | Wyk. przez | | Arkusz 32 z 35 Ark. |

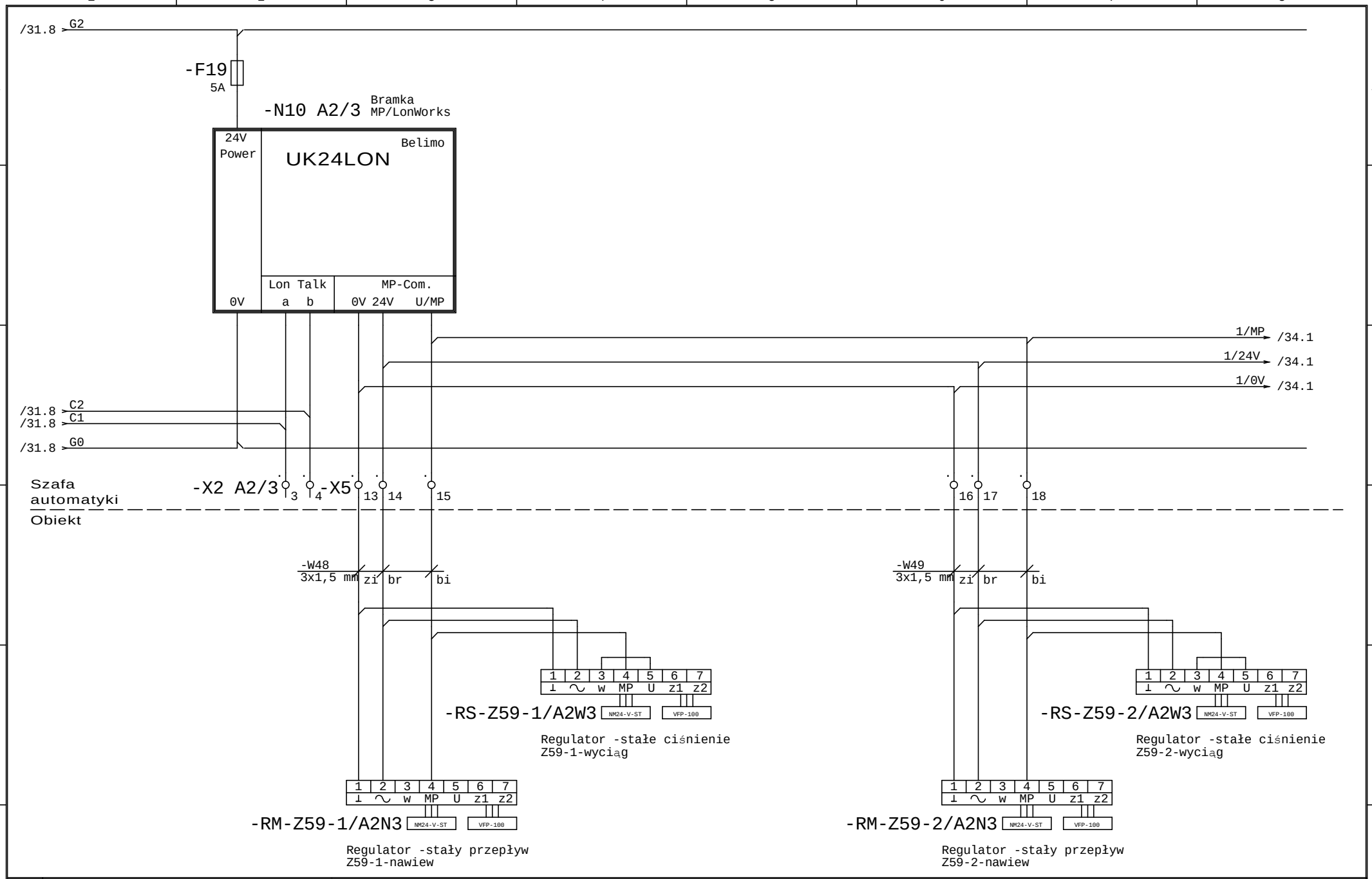


| | | | | | | | | | |
|---|---|---|---|---|---|---|---|---|---|
| | | | | Data | 03.05.2016 | Układ sterowania S-A2/3 v2<br>Uniwersytet im.Adama Mickiewicza<br>61-712 Poznań<br>ul. Wieniawskiego 1 | Pracownia Architektoniczna 1997<br>60-711 Poznań<br>ul. Strusia 10 | Schemat el.układu S-A2/3 v2 | 2.6.3.4 ZWIERZĘTARNIA |
| | | | | Oprac. | Jerzy Heinz | | | | Rys.nr: A2/3 v2 |
| | | | | Spraw. | Zdzisław Heinz | | | | Arkusz 33 z 35 Ark. |
| Stan | Zmiana | Data | Nazwa | Norma | PN61346 | Pochodz. / Wyk. dla | Wyk. przez | | |

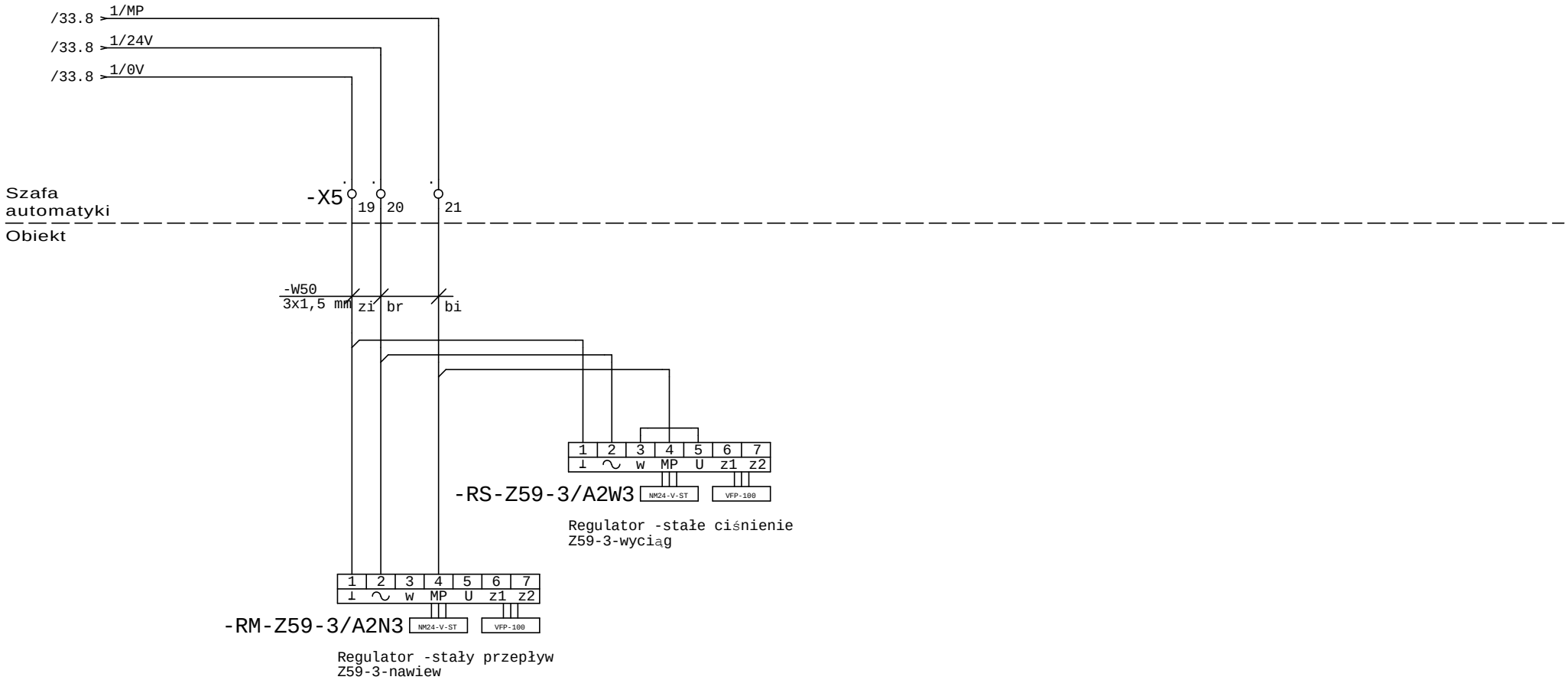


| | | | | | | | | | | |
|---|---|---|---|---|---|---|---|---|---|---|
| | | | | Data | 03.05.2016 | Układ sterowania S-A2/3 v2<br>Uniwersytet im.Adama Mickiewicza<br>61-712 Poznań<br>ul. Wieniawskiego 1 | | Pracownia Architektoniczna 1997<br>60-711 Poznań<br>ul. Strusia 10 | Schemat el.układu S-A2/3 v2 | 2.6.3.4 ZWIERZĘTARNIA |
| | | | | Oprac. | Jerzy Heinz | | | | | |
| | | | | Spraw. | Zdzisław Heinz | | | | | Rys.nr: A2/3 v2 |
| Stan | Zmiana | Data | Nazwa | Norma | PN61346 | Pochodz. | Wyk. dla | Wyk. przez | | Arkusz 34 z 35 Ark. |

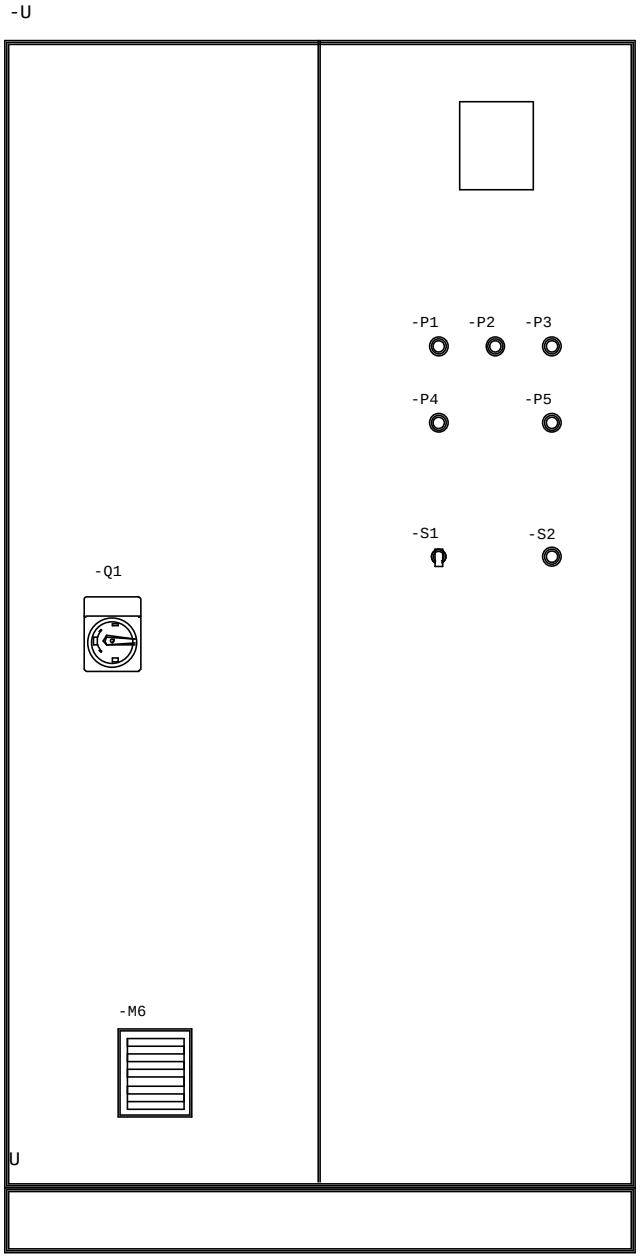


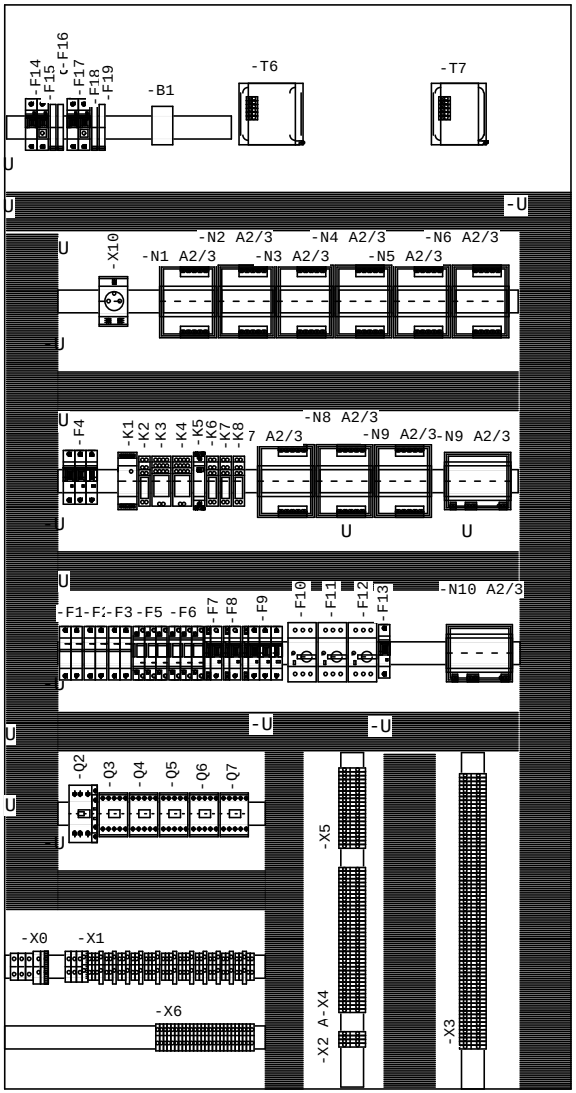


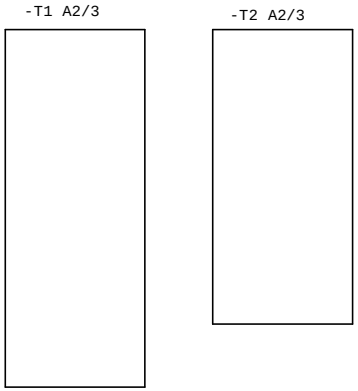


PRZETWORNICE CZĘSTOTLIWOŚCI
(KLASA IZOLACJI IP 54)
DO MONTAŻU NAŚCIENNEGO
W POMIESZCZENIU WENTYLATOROWNI.

| | | | | | | | | | | |
|---|---|---|---|---|---|---|---|---|---|---|
| | | | | Data | 03.05.2016 | Układ sterowania S-A2/3 v2<br>Uniwersytet im.Adama Mickiewicza<br>61-712 Poznań<br>ul. Wieniawskiego 1 | Pracownia Architektoniczna 1997<br>60-711 Poznań<br>ul. Strusia 10 | Rys. montażowy szafy układu S-A2/3 | 2.6.3.4 ZWIERZĘTARNIA | = |
| | | | | Oprac. | Jerzy Heinz | | | | | + |
| | | | | Spraw. | Zdzisław Heinz | | | | Rys.nr: A2/3 v2 | Arkusz 35 |
| Stan | Zmiana | Data | Nazwa | Norma | PN61346 | Pochodz. / Wyk. dla | Wyk. przez | | | z 35 Ark. |

# Lista zacisków: -X0

Strona 1

| Oznaczenie kabla zewnętrznego | Opis funkcji | Cel zewn. Oznaczenie | Cel zewn. Przyłącze | Nr zacisku | Mostki | Cel wewn. Oznaczenie | Cel wewn. Przyłącze | Oznaczenie kabla wewnętrznego | Arkusz/Pole |
|---|---|---|---|---|---|---|---|---|---|
| | | | | 1 | | -Q1 | 1 | | /2.2 |
| | | | | 2 | | -Q1 | 3 | | /2.2 |
| | | | | 3 | | -Q1 | 5 | | /2.2 |
| | | | | 4 | | -Q1 | N | | /2.2 |
| | | | | 5 | | -F1 | PE | | /2.2 |

| | | | | | | | | | |
|---|---|---|---|---|---|---|---|---|---|
| | | | | Data | 03.05.2016 | Układ sterowania S-A2/3 v2<br>Uniwersytet im.Adama Mickiewicza<br>61-712 Poznań<br>ul. Wieniawskiego 1 | Pracownia Architektoniczna 1997<br>60-711 Poznań<br>ul. Strusia 10 | Lista zacisków -X0 | 2.6.3.4 ZWIERZĘTARNIA |
| | | | | Oprac. | Jerzy Heinz | | | | |
| | | | | Spraw. | Zdzisław Heinz | | | | Rys.nr: A2/3 v2 |
| Stan | Zmiana | Data | Nazwa | Norma | PN61346 | Pochodz. / Wyk. dla | Wyk. przez | | Arkusz 1 z 11 Ark. |

# Lista zacisków: -X1

Strona 2

| Oznaczenie kabla zewnętrznego | | | | | | | | | | | | | Opis funkcji | Cel zewn. | | Nr zacisku | Mostki | Cel wewn. | | Oznaczenie kabla wewnętrznego | | | | | Arkusz/Pole |
|---|---|---|---|---|---|---|---|---|---|---|---|---|---|---|---|---|---|---|---|---|---|---|---|---|---|
| | | | | | | -W9 4x1.5 mm | -W8 4x1.5 mm | -W7 4x1.5 mm | -W6 3x1.5 mm | -W5 3x1.5 mm | -W3 4x2.5 mm | -W1 4x4 mm | | Oznaczenie | Przyłącze | | | Oznaczenie | Przyłącze | | | | | | |
| | | | | | | | | | | | | cz | Przetwornica went.naw | -T1 A2/3 | L1 | 1 | | -Q2 | 2 | | | | | | /3.3 |
| | | | | | | | | | | | | br | Przetwornica went.naw | -T1 A2/3 | L2 | 2 | | -Q2 | 4 | | | | | | /3.3 |
| | | | | | | | | | | | | cz | Przetwornica went.naw | -T1 A2/3 | L3 | 3 | | -Q2 | 6 | | | | | | /3.3 |
| | | | | | | | | | | | | zi/żó | Przetwornica went.naw | -T1 A2/3 | PE | 4 | ● | -F3 | PE | | | | | | /3.3 |
| | | | | | | | | | | | cz | | Przetwornica went. wy | -T2 A2/3 | L1 | 5 | | -Q3 | 2 | | | | | | /3.6 |
| | | | | | | | | | | | br | | Przetwornica went. wy | -T2 A2/3 | L2 | 6 | | -Q3 | 4 | | | | | | /3.6 |
| | | | | | | | | | | | cz | | Przetwornica went. wy | -T2 A2/3 | L3 | 7 | | -Q3 | 6 | | | | | | /3.6 |
| | | | | | | | | | | | zi/żó | | Przetwornica went. wy | -T2 A2/3 | PE | 8 | ● | | | | | | | | /3.6 |
| | | | | | | | | | | cz | | | Pompa wymiennika glik | -M3 A2/3 | L | 9 | | -F7 | 1 | | | | | | /4.2 |
| | | | | | | | | | | ni | | | Pompa wymiennika glik | -M3 A2/3 | N | 10 | ● | -K1 | N | | | | | | /4.2 |
| | | | | | | | | | | zi/żó | | | Pompa wymiennika glik | -M3 A2/3 | PE | 11 | ● | | | | | | | | /4.2 |
| | | | | | | | | | cz | | | | Pompa nagrzewnicy | -M4 A2/3 | L | 12 | | -K5 | 2 | | | | | | /4.4 |
| | | | | | | | | | ni | | | | Pompa nagrzewnicy | -M4 A2/3 | N | 13 | ● | -X10 | N | | | | | | /4.4 |
| | | | | | | | | | zi/żó | | | | Pompa nagrzewnicy | -M4 A2/3 | PE | 14 | ● | | | | | | | | /4.4 |
| | | | | | | | | cz | | | | | Pompa chłodnicy | -M5 A2/3 | U | 15 | | -Q4 | 2 | | | | | | /4.5 |
| | | | | | | | | br | | | | | Pompa chłodnicy | -M5 A2/3 | V | 16 | | -Q4 | 4 | | | | | | /4.5 |
| | | | | | | | | cz | | | | | Pompa chłodnicy | -M5 A2/3 | W | 17 | | -Q4 | 6 | | | | | | /4.6 |
| | | | | | | | | zi/żó | | | | | Pompa chłodnicy | -M5 A2/3 | PE | 18 | ● | | | | | | | | /4.6 |
| | | | | | | | cz | | | | | | Wył.rem.went. A2-WA-1 | -Q5.1 A2/3 | 2 | 19 | | -Q5 | 2 | | | | | | /5.2 |
| | | | | | | | br | | | | | | Wył.rem.went. A2-WA-1 | -Q5.1 A2/3 | 4 | 20 | | -Q5 | 4 | | | | | | /5.2 |
| | | | | | | | cz | | | | | | Wył.rem.went. A2-WA-1 | -Q5.1 A2/3 | 6 | 21 | | -Q5 | 6 | | | | | | /5.3 |
| | | | | | | | zi/żó | | | | | | Wyciąg-Autoklaw nr 1 | -A2-WA-1 | PE | 22 | ● | | | | | | | | /5.3 |
| | | | | | | cz | | | | | | | Wył.rem.went. A2-WA-2 | -Q6.1 A2/3 | 2 | 23 | | -Q6 | 2 | | | | | | /5.4 |
| | | | | | | br | | | | | | | Wył.rem.went. A2-WA-2 | -Q6.1 A2/3 | 4 | 24 | | -Q6 | 4 | | | | | | /5.5 |
| | | | | | | cz | | | | | | | Wył.rem.went. A2-WA-2 | -Q6.1 A2/3 | 6 | 25 | | -Q6 | 6 | | | | | | /5.5 |
| | | | | | | zi/żó | | | | | | | Wyciąg-Autoklaw nr 2 | -A2-WA-2 | PE | 26 | ● | | | | | | | | /5.5 |

| | | | | | | | | |
|---|---|---|---|---|---|---|---|---|
| | | | | Data | 03.05.2016 | Układ sterowania S-A2/3 v2<br>Uniwersytet im.Adama Mickiewicza<br>61-712 Poznań<br>ul. Wieniawskiego 1 | Pracownia Architektoniczna 1997<br>60-711 Poznań<br>ul. Strusia 10 | Lista zacisków -X1 |
| | | | | Oprac. | Jerzy Heinz | | | |
| | | | | Spraw. | Zdzisław Heinz | | | |
| Stan | Zmiana | Data | Nazwa | Norma | PN61346 | Pochodz. | Wyk. dla | Wyk. przez |

2.6.3.4 ZWIERZĘTARNIA

Rys.nr: A2/3 v2

Arkusz 2 z 11 Ark.

# Lista zacisków: -X1

Strona 3

| Oznaczenie kabla zewnętrznego | Opis funkcji | Cel zewn. Oznaczenie | Cel zewn. Przyłącze | Nr zacisku | Mostki | Cel wewn. Oznaczenie | Cel wewn. Przyłącze | Oznaczenie kabla wewnętrznego | Arkusz/Pole |
|---|---|---|---|---|---|---|---|---|---|
| -W10 4x1.5 mm | | | | | | | | | |
| cz | Wył.rem.went. A2-ZR-1 | -Q7.1 A2/3 | 2 | 27 | | -Q7 | 2 | | /5.7 |
| br | Wył.rem.went. A2-ZR-1 | -Q7.1 A2/3 | 4 | 28 | | -Q7 | 4 | | /5.7 |
| cz | Wył.rem.went. A2-ZR-1 | -Q7.1 A2/3 | 6 | 29 | | -Q7 | 6 | | /5.7 |
| zi/żó | Wyciąg -Zmywarka rega | -A2-ZR-3 | PE | 30 | ● | -X10 | PE | | /5.7 |
| | | | | 31 | | -B1 | 13 | | /6.2 |
| | | | | 32 | | -M6 | N | | /6.3 |
| | | | | 33 | | -M6 | PE | | /6.3 |

| | | | | | | | | | |
|---|---|---|---|---|---|---|---|---|---|
| | | | | Data | 03.05.2016 | Układ sterowania S-A2/3 v2<br>Uniwersytet im.Adama Mickiewicza<br>61-712 Poznań<br>ul. Wieniawskiego 1 | Pracownia Architektoniczna 1997<br>60-711 Poznań<br>ul. Strusia 10 | Lista zacisków -X1 | 2.6.3.4 ZWIERZĘTARNIA |
| | | | | Oprac. | Jerzy Heinz | | | | |
| | | | | Spraw. | Zdzisław Heinz | | | | Rys.nr: A2/3 v2 |
| Stan | Zmiana | Data | Nazwa | Norma | PN61346 | Pochodz. / Wyk. dla | Wyk. przez | | Arkusz 3 z 11 Ark. |

# Lista zacisków: -X2 A2/3

Strona 4

| Oznaczenie kabla zewnętrznego | Opis funkcji | Cel zewn. Oznaczenie | Cel zewn. Przyłącze | Nr zacisku | Mostki | Cel wewn. Oznaczenie | Cel wewn. Przyłącze | Oznaczenie kabla wewnętrznego | Arkusz/Pole |
|---|---|---|---|---|---|---|---|---|---|
| | | | | 1 | | -N1 A2/3 | 3 | | /8.2 |
| | | | | 2 | | -N1 A2/3 | 4 | | /8.3 |
| | | | | 3 | | -N10 A2/3 | a | | /33.2 |
| | | | | 4 | | -N10 A2/3 | b | | /33.2 |

| | | | | | | | | | |
|---|---|---|---|---|---|---|---|---|---|
| | | | | Data | 03.05.2016 | Układ sterowania S-A2/3 v2<br>Uniwersytet im.Adama Mickiewicza<br>61-712 Poznań<br>ul. Wieniawskiego 1 | Pracownia Architektoniczna 1997<br>60-711 Poznań<br>ul. Strusia 10 | Lista zacisków -X2 A2/3 | 2.6.3.4 ZWIERZĘTARNIA |
| | | | | Oprac. | Jerzy Heinz | | | | |
| | | | | Spraw. | Zdzisław Heinz | | | | Rys.nr: A2/3 v2 |
| Stan | Zmiana | Data | Nazwa | Norma | PN61346 | Pochodz. / Wyk. dla | Wyk. przez | | Arkusz 4 z 11 Ark. |

# Lista zacisków: -X3

Strona 5

| Oznaczenie kabla zewnętrznego | | | | | | | | | | | | | Opis funkcji | Cel zewn. | | Nr zacisku | Mostki | Cel wewn. | | Oznaczenie kabla wewnętrznego | | | | | Arkusz/Pole |
|---|---|---|---|---|---|---|---|---|---|---|---|---|---|---|---|---|---|---|---|---|---|---|---|---|---|
| | | | | | -W18 4x0,75 mm | -W17 4x0,75 mm | -W16 3x0,75 mm | -W15 3x0,75 mm | -W14 3x0,75 mm | -W13 3x0,75 mm | -W12 3x0,75 mm | -W11 3x0,75 mm | | Oznaczenie | Przyłącze | | | Oznaczenie | Przyłącze | | | | | | |
| | | | | | | | | | | | | bi | Kanałowy czujnik temp | -B2 A2/3 | G | 1 | ● | -K2 | A1 | | | | | /11.2 |
| | | | | | | | | | | | | br | Kanałowy czujnik temp | -B2 A2/3 | T | 2 | | -N2 A2/3 | 5 | | | | | /11.2 |
| | | | | | | | | | | | | zi | Kanałowy czujnik temp | -B2 A2/3 | G0 | 3 | ● | -N8 A2/3 | 2 | | | | | /11.2 |
| | | | | | | | | | | | bi | | Kanałowy czujnik temp | -B3 A2/3 | G | 4 | ● | | | | | | | /11.4 |
| | | | | | | | | | | | br | | Kanałowy czujnik temp | -B3 A2/3 | T | 5 | | -N2 A2/3 | 7 | | | | | /11.4 |
| | | | | | | | | | | | zi | | Kanałowy czujnik temp | -B3 A2/3 | G0 | 6 | ● | | | | | | | /11.4 |
| | | | | | | | | | | bi | | | Zanurzeniowy czujnik | -B4 A2/3 | G | 7 | ● | | | | | | | /11.5 |
| | | | | | | | | | | br | | | Zanurzeniowy czujnik | -B4 A2/3 | T | 8 | | -N2 A2/3 | 8 | | | | | /11.5 |
| | | | | | | | | | | zi | | | Zanurzeniowy czujnik | -B4 A2/3 | G0 | 9 | ● | | | | | | | /11.6 |
| | | | | | | | | | bi | | | | Zanurzeniowy czujnik | -B5 A2/3 | G | 10 | ● | | | | | | | /11.7 |
| | | | | | | | | | br | | | | Zanurzeniowy czujnik | -B5 A2/3 | T | 11 | | -N2 A2/3 | 10 | | | | | /11.7 |
| | | | | | | | | | zi | | | | Zanurzeniowy czujnik | -B5 A2/3 | G0 | 12 | ● | | | | | | | /11.7 |
| | | | | | | | | bi | | | | | Ciśnienie wentyl. naw | -B6 A2/3 | G | 13 | ● | | | | | | | /12.4 |
| | | | | | | | | br | | | | | Ciśnienie wentyl. naw | -B6 A2/3 | Y | 14 | | -N3 A2/3 | 5 | | | | | /12.4 |
| | | | | | | | | zi | | | | | Ciśnienie wentyl. naw | -B6 A2/3 | G0 | 15 | ● | | | | | | | /12.4 |
| | | | | | | | bi | | | | | | Ciśnienie wentyl. wyc | -B7 A2/3 | G | 16 | ● | | | | | | | /12.5 |
| | | | | | | | br | | | | | | Ciśnienie wentyl. wyc | -B7 A2/3 | Y | 17 | | -N3 A2/3 | 7 | | | | | /12.5 |
| | | | | | | | zi | | | | | | Ciśnienie wentyl. wyc | -B7 A2/3 | G0 | 18 | ● | -Q2 | A2 | | | | | /12.6 |
| | | | | | | | | | | | | | | | | 19 | ● | -N5 A2/3 | 11 | | | | | /13.7 |
| | | | | | | | | | | | | | | | | 20 | ● | -N5 A2/3 | 12 | | | | | /13.7 |
| | | | | | | bi | | | | | | | Przycisk bezpieczeńst | -S3 | 11 | 21 | | -N5 A2/3 | 13 | | | | | /14.2 |
| | | | | | | br | | | | | | | Przycisk bezpieczeńst | -S3 | 12 | 22 | ● | | | | | | | /14.3 |
| | | | | | | zi | | | | | | | Przycisk bezpieczeńst | -S3 | 21 | 23 | ● | | | | | | | /14.3 |
| | | | | | | żó | | | | | | | Przycisk bezpieczeńst | -S3 | 22 | 24 | ● | | | | | | | /14.3 |
| | | | | | bi | | | | | | | | Przycisk bezpieczeńst | -S4 | 11 | 25 | ● | | | | | | | /14.5 |
| | | | | | br | | | | | | | | Przycisk bezpieczeńst | -S4 | 12 | 26 | | -N5 A2/3 | 12 | | | | | /14.5 |

| | | | | | | | | | |
|---|---|---|---|---|---|---|---|---|---|
| | | | | Data | 03.05.2016 | Układ sterowania S-A2/3 v2<br>Uniwersytet im.Adama Mickiewicza<br>61-712 Poznań<br>ul. Wieniawskiego 1 | Pracownia Architektoniczna 1997<br>60-711 Poznań<br>ul. Strusia 10 | Lista zacisków -X3 | 2.6.3.4 ZWIERZĘTARNIA |
| | | | | Oprac. | Jerzy Heinz | | | | |
| | | | | Spraw. | Zdzisław Heinz | | | | Rys.nr: A2/3 v2 |
| Stan | Zmiana | Data | Nazwa | Norma | PN61346 | Pochodz. / Wyk. dla | Wyk. przez | | Arkusz 5 z 11 Ark. |

# Lista zacisków: -X3



| Oznaczenie kabla zewnętrznego | | | | | | | | | | | | | Opis funkcji | Cel zewn. | | Nr zacisku | Mostki | Cel wewn. | | Oznaczenie kabla wewnętrznego | | | | | Arkusz/Pole |
|---|---|---|---|---|---|---|---|---|---|---|---|---|---|---|---|---|---|---|---|---|---|---|---|---|---|
| | | | | -W28 6x0,75 mm | -W26 6x0,75 mm | -W24 2x0,75 mm | -W23 2x0,75 mm | -W22 2x0,75 mm | -W21 2x0,75 mm | -W20 2x0,75 mm | -W19 6x0,75 mm | -W18 4x0,75 mm | | Oznaczenie | Przyłącze | | | Oznaczenie | Przyłącze | | | | | | |
| | | | | | | | | | | | | zi | Przycisk bezpieczeńst | -S4 | 21 | 27 | ● | | | | | | | | /14.5 |
| | | | | | | | | | | | | żó | Przycisk bezpieczeńst | -S4 | 22 | 28 | | -Q2 | A1 | | | | | | /14.5 |
| | | | | | | | | | | | bi | | Pompa wymiennika glik | -M3 A2/3 | NO | 29 | | -N5 A2/3 | 14 | | | | | | /15.2 |
| | | | | | | | | | | | br | | Pompa wymiennika glik | -M3 A2/3 | C | 30 | | -F7 | 1.22 | | | | | | /15.2 |
| | | | | | | | | | | | zi | | Pompa wymiennika glik | -M3 A2/3 | 2 | 31 | | -N2 A2/3 | 15 | | | | | | /15.2 |
| | | | | | | | | | | | żó | | Pompa wymiennika glik | -M3 A2/3 | 3 | 32 | | -N2 A2/3 | 16 | | | | | | /15.3 |
| | | | | | | | | | | | sz | | Pompa wymiennika glik | -M3 A2/3 | 7 | 33 | | -N7 A2/3 | 5 | | | | | | /15.3 |
| | | | | | | | | | | | żó | | Pompa wymiennika glik | -M3 A2/3 | 9 | 34 | | -N7 A2/3 | 6 | | | | | | /15.3 |
| | | | | | | | | | | br | | | Pompa nagrzewnicy | -M4 A2/3 | Tk | 35 | | -F8 | 1.14 | | | | | | /16.2 |
| | | | | | | | | | | bi | | | Pompa nagrzewnicy | -M4 A2/3 | Tk | 36 | | -N5 A2/3 | 15 | | | | | | /16.2 |
| | | | | | | | | | bi | | | | Pompa chłodnicy | -M5 A2/3 | Tk | 37 | | -F9 | 1.14 | | | | | | /16.4 |
| | | | | | | | | | br | | | | Pompa chłodnicy | -M5 A2/3 | Tk | 38 | | -N5 A2/3 | 18 | | | | | | /16.4 |
| | | | | | | | | bi | | | | | Presostat filtra nawi | -B8 A2/3 | 1 | 39 | | -N6 A2/3 | 5 | | | | | | /17.3 |
| | | | | | | | | br | | | | | Presostat filtra nawi | -B8 A2/3 | 3 | 40 | | -N6 A2/3 | 6 | | | | | | /17.3 |
| | | | | | | | bi | | | | | | Presostat filtra nawi | -B9 A2/3 | 1 | 41 | | -N6 A2/3 | 7 | | | | | | /17.4 |
| | | | | | | | br | | | | | | Presostat filtra nawi | -B9 A2/3 | 3 | 42 | | -N6 A2/3 | 6 | | | | | | /17.4 |
| | | | | | | bi | | | | | | | Presostat filtra wyci | -B10 A2/3 | 1 | 43 | | -N6 A2/3 | 8 | | | | | | /17.6 |
| | | | | | | br | | | | | | | Presostat filtra wyci | -B10 A2/3 | 3 | 44 | | -N6 A2/3 | 9 | | | | | | /17.6 |
| | | | | | bi | | | | | | | | Przetwornica went. na | -T1 A2/3 | 2 | 45 | | -N7 A2/3 | 7 | | | | | | /18.4 |
| | | | | | br | | | | | | | | Przetwornica went. na | -T1 A2/3 | 3 | 46 | | -N7 A2/3 | 8 | | | | | | /18.4 |
| | | | | | zi | | | | | | | | Przetwornica went. na | -T1 A2/3 | 10 | 47 | | -K3 | 9 | | | | | | /18.5 |
| | | | | | żó | | | | | | | | Przetwornica went. na | -T1 A2/3 | 13 | 48 | | -K3 | 5 | | | | | | /18.5 |
| | | | | | sz | | | | | | | | Przetwornica went. na | -T1 A2/3 | 19 | 49 | | -N6 A2/3 | 10 | | | | | | /18.6 |
| | | | | | żó | | | | | | | | Przetwornica went. na | -T1 A2/3 | 20 | 50 | | -N6 A2/3 | 9 | | | | | | /18.6 |
| | | | | żó | | | | | | | | | Przetwornica went. wy | -T2 A2/3 | 2 | 51 | | -N7 A2/3 | 9 | | | | | | /19.4 |
| | | | | sz | | | | | | | | | Przetwornica went. wy | -T2 A2/3 | 3 | 52 | | -N7 A2/3 | 10 | | | | | | /19.4 |

| | | | | | | | | |
|---|---|---|---|---|---|---|---|---|
| | | | | Data | 03.05.2016 | Układ sterowania S-A2/3 v2<br>Uniwersytet im.Adama Mickiewicza<br>61-712 Poznań<br>ul. Wieniawskiego 1 | Pracownia Architektoniczna 1997<br>60-711 Poznań<br>ul. Strusia 10 | Lista zacisków -X3 |
| | | | | Oprac. | Jerzy Heinz | | | |
| | | | | Spraw. | Zdzisław Heinz | | | |
| Stan | Zmiana | Data | Nazwa | Norma | PN61346 | Pochodz. | Wyk. dla | Wyk. przez |

2.6.3.4 ZWIERZĘTARNIA

Rys.nr: A2/3 v2

Arkusz 6 z 11 Ark.

# Lista zacisków: -X3



| Oznaczenie kabla zewnętrznego | | | | | | | | -W32 4x0,75 mm | -W31 4x0,75 mm | -W30 4x0,75 mm | -W29 4x0,75 mm | -W28 6x0,75 mm | Opis funkcji | Cel zewn. Oznaczenie | Cel zewn. Przyłącze | Nr zacisku | Mostki | Cel wewn. Oznaczenie | Cel wewn. Przyłącze | Oznaczenie kabla wewnętrznego | | | | | Arkusz/Pole |
|---|---|---|---|---|---|---|---|---|---|---|---|---|---|---|---|---|---|---|---|---|---|---|---|---|---|
| | | | | | | | | | | | | żó | Przetwornica went. wy | -T2 A2/3 | 10 | 53 | | -K4 | 9 | | | | | | /19.5 |
| | | | | | | | | | | | | zi | Przetwornica went. wy | -T2 A2/3 | 13 | 54 | | -K4 | 5 | | | | | | /19.5 |
| | | | | | | | | | | | | br | Przetwornica went. wy | -T2 A2/3 | 19 | 55 | | -N6 A2/3 | 11 | | | | | | /19.6 |
| | | | | | | | | | | | | bi | Przetwornica went. wy | -T2 A2/3 | 20 | 56 | | -N6 A2/3 | 12 | | | | | | /19.6 |
| | | | | | | | | | | | bi | | Siłownik zaworu nagrz | -M7 A2/3 | G | 57 | ● | | | | | | | | /20.5 |
| | | | | | | | | | | | br | | Siłownik zaworu nagrz | -M7 A2/3 | G0 | 58 | ● | -Q3 | A2 | | | | | | /20.5 |
| | | | | | | | | | | | zi | | Siłownik zaworu nagrz | -M7 A2/3 | Y | 59 | | -N7 A2/3 | 11 | | | | | | /20.5 |
| | | | | | | | | | | | żó | | Siłownik zaworu nagrz | -M7 A2/3 | M | 60 | | -N7 A2/3 | 12 | | | | | | /20.5 |
| | | | | | | | | | | bi | | | Siłownik zaworu chłod | -M8 A2/3 | G | 61 | ● | -N2 A2/3 | 11 | | | | | | /20.7 |
| | | | | | | | | | | br | | | Siłownik zaworu chłod | -M8 A2/3 | G0 | 62 | ● | -K3 | A2 | | | | | | /20.7 |
| | | | | | | | | | | zi | | | Siłownik zaworu chłod | -M8 A2/3 | Y | 63 | | -N7 A2/3 | 13 | | | | | | /20.7 |
| | | | | | | | | | | żó | | | Siłownik zaworu chłod | -M8 A2/3 | M | 64 | | -N7 A2/3 | 14 | | | | | | /20.7 |
| | | | | | | | | | bi | | | | Siłownik przepustnicy | -M9 A2/3 | G | 65 | | -N3 A2/3 | 12 | | | | | | /22.3 |
| | | | | | | | | | br | | | | Siłownik przepustnicy | -M9 A2/3 | G0 | 66 | ● | -Q4 | A2 | | | | | | /22.3 |
| | | | | | | | | | zi | | | | Siłownik przepustnicy | -M9 A2/3 | S1 | 67 | | -N6 A2/3 | 13 | | | | | | /22.3 |
| | | | | | | | | | żó | | | | Siłownik przepustnicy | -M9 A2/3 | S3 | 68 | | -N6 A2/3 | 12 | | | | | | /22.3 |
| | | | | | | | | bi | | | | | Siłownik przepustnicy | -M10 A2/3 | G | 69 | | -N3 A2/3 | 14 | | | | | | /22.6 |
| | | | | | | | | br | | | | | Siłownik przepustnicy | -M10 A2/3 | G0 | 70 | ● | -X6 | 2 | | | | | | /22.6 |
| | | | | | | | | zi | | | | | Siłownik przepustnicy | -M10 A2/3 | S1 | 71 | | -N6 A2/3 | 14 | | | | | | /22.6 |
| | | | | | | | | żó | | | | | Siłownik przepustnicy | -M10 A2/3 | S3 | 72 | | -N6 A2/3 | 15 | | | | | | /22.6 |

# Lista zacisków: -X4



| Oznaczenie kabla zewnętrznego | | | | | | | | | | | | | Opis funkcji | Cel zewn. | | Nr zacisku | Mostki | Cel wewn. | | Oznaczenie kabla wewnętrznego | | | | | Arkusz/Pole |
|---|---|---|---|---|---|---|---|---|---|---|---|---|---|---|---|---|---|---|---|---|---|---|---|---|---|
| | | | | | -W40 3x0,75 mm | -W39 3x0,75 mm | -W38 4x0,75 mm | -W37 4x0,75 mm | -W36 4x0,75 mm | -W35 3x0,75 mm | -W34 3x0,75 mm | -W33 3x0,75 mm | | Oznaczenie | Przyłącze | | | Oznaczenie | Przyłącze | | | | | | |
| | | | | | | | | | | | | bi | Pomieszczeniowy czujn | -B11 A2/3- | G | 1 | ● | -X6 | 9 | | | | | | /26.2 |
| | | | | | | | | | | | | br | Pomieszczeniowy czujn | -B11 A2/3- | Y | 2 | | -N3 A2/3 | 8 | | | | | | /26.2 |
| | | | | | | | | | | | | zi | Pomieszczeniowy czujn | -B11 A2/3- | G0 | 3 | ● | -X6 | 16 | | | | | | /26.2 |
| | | | | | | | | | | | bi | | Temp. wyciągu pom. Z5 | -B12 A2/3- | G | 4 | ● | | | | | | | | /26.4 |
| | | | | | | | | | | | br | | Temp. wyciągu pom. Z5 | -B12 A2/3- | T | 5 | | -N3 A2/3 | 10 | | | | | | /26.4 |
| | | | | | | | | | | | zi | | Temp. wyciągu pom. Z5 | -B12 A2/3- | G0 | 6 | ● | | | | | | | | /26.4 |
| | | | | | | | | | | bi | | | Temp. nawiewu za chło | -B13 A2/3- | G | 7 | ● | | | | | | | | /26.5 |
| | | | | | | | | | | br | | | Temp. nawiewu za chło | -B13 A2/3- | T | 8 | | -N4 A2/3 | 5 | | | | | | /26.5 |
| | | | | | | | | | | zi | | | Temp. nawiewu za chło | -B13 A2/3- | G0 | 9 | ● | | | | | | | | /26.6 |
| | | | | | | | | | bi | | | | Siłownik chłod. stref | -M11 A2/3- | 2 | 10 | ● | -N4 A2/3 | 11 | | | | | | /26.7 |
| | | | | | | | | | br | | | | Siłownik chłod. stref | -M11 A2/3- | 1 | 11 | ● | | | | | | | | /26.7 |
| | | | | | | | | | zi | | | | Siłownik chłod. stref | -M11 A2/3- | 5 | 12 | | -N7 A2/3 | 15 | | | | | | /26.7 |
| | | | | | | | | | żó | | | | Siłownik chłod. stref | -M11 A2/3- | 6 | 13 | | -N7 A2/3 | 16 | | | | | | /26.7 |
| | | | | | | | | bi | | | | | Przycisk Praca Autokl | -S5 A2/3-Z | | 14 | ● | -K6 | 21 | | | | | | /27.2 |
| | | | | | | | | br | | | | | Przycisk Praca Autokl | -S5 A2/3-Z | | 15 | | -K6 | 14 | | | | | | /27.2 |
| | | | | | | | | zi | | | | | Przycisk Praca Autokl | -S5 A2/3-Z | | 16 | ● | -K6 | A2 | | | | | | /27.2 |
| | | | | | | | | żó | | | | | Przycisk Praca Autokl | -S5 A2/3-Z | | 17 | | -K6 | A1 | | | | | | /27.2 |
| | | | | | | | bi | | | | | | Przycisk Praca Autokl | -S6 A2/3-Z | | 18 | | -K7 | 21 | | | | | | /27.6 |
| | | | | | | | br | | | | | | Przycisk Praca Autokl | -S6 A2/3-Z | | 19 | | -K7 | 14 | | | | | | /27.6 |
| | | | | | | | zi | | | | | | Przycisk Praca Autokl | -S6 A2/3-Z | | 20 | | -K7 | A2 | | | | | | /27.6 |
| | | | | | | | żó | | | | | | Przycisk Praca Autokl | -S6 A2/3-Z | | 21 | | -K7 | A1 | | | | | | /27.6 |
| | | | | | | bi | | | | | | | Pomieszczeniowy czujn | -B14 A2/3- | G | 22 | ● | -K7 | 21 | | | | | | /28.2 |
| | | | | | | br | | | | | | | Pomieszczeniowy czujn | -B14 A2/3- | Y | 23 | | -N4 A2/3 | 7 | | | | | | /28.2 |
| | | | | | | zi | | | | | | | Pomieszczeniowy czujn | -B14 A2/3- | G0 | 24 | ● | -Q6 | A2 | | | | | | /28.2 |
| | | | | | zi | | | | | | | | Temp. wyciągu pom. Z5 | -B15 A2/3- | G | 25 | ● | | | | | | | | /28.4 |
| | | | | | br | | | | | | | | Temp. wyciągu pom. Z5 | -B15 A2/3- | T | 26 | | -N4 A2/3 | 8 | | | | | | /28.4 |

| | | | | | | | | | |
|---|---|---|---|---|---|---|---|---|---|
| | | | | Data | 03.05.2016 | Układ sterowania S-A2/3 v2<br>Uniwersytet im.Adama Mickiewicza<br>61-712 Poznań<br>ul. Wieniawskiego 1 | Pracownia Architektoniczna 1997<br>60-711 Poznań<br>ul. Strusia 10 | Lista zacisków -X4 | 2.6.3.4 ZWIERZĘTARNIA |
| | | | | Oprac. | Jerzy Heinz | | | | |
| | | | | Spraw. | Zdzisław Heinz | | | | Rys.nr: A2/3 v2 |
| Stan | Zmiana | Data | Nazwa | Norma | PN61346 | Pochodz. / Wyk. dla | Wyk. przez | | Arkusz 8 z 11 Ark. |

# Lista zacisków: -X4

Strona 9

| Oznaczenie kabla zewnętrznego | | | | | | | | | | | | | Opis funkcji | Cel zewn. | | Nr zacisku | Mostki | Cel wewn. | | Oznaczenie kabla wewnętrznego | | | | | Arkusz/Pole |
|---|---|---|---|---|---|---|---|---|---|---|---|---|---|---|---|---|---|---|---|---|---|---|---|---|---|
| | | | | | | | | | -W43 4x0,75 mm | -W42 4x0,75 mm | -W41 3x0,75 mm | -W40 3x0,75 mm | | Oznaczenie | Przyłącze | | | Oznaczenie | Przyłącze | | | | | | |
| | | | | | | | | | | | | bi | Temp. wyciągu pom. Z5 | -B15 A2/3- | G0 | 27 | ● | | | | | | | | /28.4 |
| | | | | | | | | | | | zi | | Temp. nawiewu za chło | -B16 A2/3- | G | 28 | ● | | | | | | | | /28.5 |
| | | | | | | | | | | | br | | Temp. nawiewu za chło | -B16 A2/3- | T | 29 | | -N4 A2/3 | 10 | | | | | | /28.5 |
| | | | | | | | | | | | bi | | Temp. nawiewu za chło | -B16 A2/3- | G0 | 30 | ● | | | | | | | | /28.6 |
| | | | | | | | | | | żó | | | Siłownik chłod. stref | -M12 A2/3- | 2 | 31 | ● | -N4 A2/3 | 13 | | | | | | /28.7 |
| | | | | | | | | | | zi | | | Siłownik chłod. stref | -M12 A2/3- | 1 | 32 | ● | | | | | | | | /28.7 |
| | | | | | | | | | | br | | | Siłownik chłod. stref | -M12 A2/3- | 5 | 33 | | -N7 A2/3 | 17 | | | | | | /28.7 |
| | | | | | | | | | | bi | | | Siłownik chłod. stref | -M12 A2/3- | 6 | 34 | | -N7 A2/3 | 18 | | | | | | /28.7 |
| | | | | | | | | | bi | | | | Przycisk Praca Zmywar | -S7 A2/3-Z | | 35 | ● | -K8 | 21 | | | | | | /29.2 |
| | | | | | | | | | br | | | | Przycisk Praca Zmywar | -S7 A2/3-Z | | 36 | | -K8 | 14 | | | | | | /29.3 |
| | | | | | | | | | zi | | | | Przycisk Praca Zmywar | -S7 A2/3-Z | | 37 | ● | -K8 | A2 | | | | | | /29.3 |
| | | | | | | | | | żó | | | | Przycisk Praca Zmywar | -S7 A2/3-Z | | 38 | | -K8 | A1 | | | | | | /29.3 |

| | | | | | | | | | |
|---|---|---|---|---|---|---|---|---|---|
| | | | | Data | 03.05.2016 | Układ sterowania S-A2/3 v2<br>Uniwersytet im.Adama Mickiewicza<br>61-712 Poznań<br>ul. Wieniawskiego 1 | Pracownia Architektoniczna 1997<br>60-711 Poznań<br>ul. Strusia 10 | Lista zacisków -X4 | 2.6.3.4 ZWIERZĘTARNIA |
| | | | | Oprac. | Jerzy Heinz | | | | |
| | | | | Spraw. | Zdzisław Heinz | | | | Rys.nr: A2/3 v2 |
| Stan | Zmiana | Data | Nazwa | Norma | PN61346 | Pochodz. / Wyk. dla | Wyk. przez | | Arkusz 9 z 11 Ark. |

# Lista zacisków: -X5

Strona 10

| Oznaczenie kabla zewnętrznego | | | | | | | | | | | | | Opis funkcji | Cel zewn. Oznaczenie | Cel zewn. Przyłącze | Nr zacisku | Mostki | Cel wewn. Oznaczenie | Cel wewn. Przyłącze | Oznaczenie kabla wewnętrznego | | | | | Arkusz/Pole |
|---|---|---|---|---|---|---|---|---|---|---|---|---|---|---|---|---|---|---|---|---|---|---|---|---|---|
| | | | | | | -W50 3x1,5 mm | -W49 3x1,5 mm | -W48 3x1,5 mm | -W47 3x1,5 mm | -W46 3x1,5 mm | -W45 3x1,5 mm | -W44 3x1,5 mm | | | | | | | | | | | | | |
| | | | | | | | | | | | | zi | Regulator -stały prze | -RM-Z56/A2 | 1 | 1 | | -N9 A2/3 | 0V | | | | | | /31.3 |
| | | | | | | | | | | | | br | Regulator -stały prze | -RM-Z56/A2 | 2 | 2 | | -N9 A2/3 | 24V | | | | | | /31.3 |
| | | | | | | | | | | | | bi | Regulator -stały prze | -RM-Z56/A2 | 4 | 3 | | -N9 A2/3 | U/MP | | | | | | /31.3 |
| | | | | | | | | | | | zi | | Regulator -stały prze | -RM-Z57/A2 | 1 | 4 | | | | | | | | | /31.6 |
| | | | | | | | | | | | br | | Regulator -stały prze | -RM-Z57/A2 | 2 | 5 | | | | | | | | | /31.6 |
| | | | | | | | | | | | bi | | Regulator -stały prze | -RM-Z57/A2 | 4 | 6 | | | | | | | | | /31.7 |
| | | | | | | | | | | zi | | | Regulator -stały prze | -RM-Z58/A2 | 1 | 7 | | | | | | | | | /32.3 |
| | | | | | | | | | | br | | | Regulator -stały prze | -RM-Z58/A2 | 2 | 8 | | | | | | | | | /32.3 |
| | | | | | | | | | | bi | | | Regulator -stały prze | -RM-Z58/A2 | 4 | 9 | | | | | | | | | /32.3 |
| | | | | | | | | | zi | | | | Regulator -stały prze | -RM-Z60/A2 | 1 | 10 | | | | | | | | | /32.6 |
| | | | | | | | | | br | | | | Regulator -stały prze | -RM-Z60/A2 | 2 | 11 | | | | | | | | | /32.6 |
| | | | | | | | | | bi | | | | Regulator -stały prze | -RM-Z60/A2 | 4 | 12 | | | | | | | | | /32.7 |
| | | | | | | | | zi | | | | | Regulator -stały prze | -RM-Z59-1/ | 1 | 13 | | -N10 A2/3 | 0V | | | | | | /33.3 |
| | | | | | | | | br | | | | | Regulator -stały prze | -RM-Z59-1/ | 2 | 14 | | -N10 A2/3 | 24V | | | | | | /33.3 |
| | | | | | | | | bi | | | | | Regulator -stały prze | -RM-Z59-1/ | 4 | 15 | | -N10 A2/3 | U/MP | | | | | | /33.3 |
| | | | | | | | zi | | | | | | Regulator -stały prze | -RM-Z59-2/ | 1 | 16 | | | | | | | | | /33.6 |
| | | | | | | | br | | | | | | Regulator -stały prze | -RM-Z59-2/ | 2 | 17 | | | | | | | | | /33.6 |
| | | | | | | | bi | | | | | | Regulator -stały prze | -RM-Z59-2/ | 4 | 18 | | | | | | | | | /33.7 |
| | | | | | | zi | | | | | | | Regulator -stały prze | -RM-Z59-3/ | 1 | 19 | | | | | | | | | /34.2 |
| | | | | | | br | | | | | | | Regulator -stały prze | -RM-Z59-3/ | 2 | 20 | | | | | | | | | /34.3 |
| | | | | | | bi | | | | | | | Regulator -stały prze | -RM-Z59-3/ | 4 | 21 | | | | | | | | | /34.3 |

| | | | | | | | | | |
|---|---|---|---|---|---|---|---|---|---|
| | | | | Data | 03.05.2016 | Układ sterowania S-A2/3 v2<br>Uniwersytet im.Adama Mickiewicza<br>61-712 Poznań<br>ul. Wieniawskiego 1 | Pracownia Architektoniczna 1997<br>60-711 Poznań<br>ul. Strusia 10 | Lista zacisków -X5 | 2.6.3.4 ZWIERZĘTARNIA |
| | | | | Oprac. | Jerzy Heinz | | | | |
| | | | | Spraw. | Zdzisław Heinz | | | | Rys.nr: A2/3 v2 |
| Stan | Zmiana | Data | Nazwa | Norma | PN61346 | Pochodz. / Wyk. dla | Wyk. przez | | Arkusz 10 z 11 Ark. |

# Lista zacisków: -X6



| Oznaczenie kabla zewnętrznego | | | | | | | | | | | | | Opis funkcji | Cel zewn. | | Nr zacisku | Mostki | Cel wewn. | | Oznaczenie kabla wewnętrznego | | | | | Arkusz/Pole |
|---|---|---|---|---|---|---|---|---|---|---|---|---|---|---|---|---|---|---|---|---|---|---|---|---|---|
| | | | | | | | -W57 2x0,75 mm | -W56 6x0,75 mm | -W54 5x0,75 mm | -W53 5x0,75 mm | -W52 4x0,75 mm | -W51 4x0,75 mm | | Oznaczenie | Przyłącze | | | Oznaczenie | Przyłącze | | | | | |
| | | | | | | | | | | | | bi | Siłownik przepustnicy | -M11 A2/3 | G | 1 | | -N4 A2/3 | 16 | | | | | /23.3 |
| | | | | | | | | | | | | br | Siłownik przepustnicy | -M11 A2/3 | G0 | 2 | ● | -X3 | 70 | | | | | /23.3 |
| | | | | | | | | | | | | zi | Siłownik przepustnicy | -M11 A2/3 | S1 | 3 | | -N6 A2/3 | 16 | | | | | /23.3 |
| | | | | | | | | | | | | żó | Siłownik przepustnicy | -M11 A2/3 | S3 | 4 | | -N6 A2/3 | 15 | | | | | /23.3 |
| | | | | | | | | | | | bi | | Siłownik przepustnicy | -M12 A2/3 | G | 5 | | -N4 A2/3 | 18 | | | | | /23.6 |
| | | | | | | | | | | | br | | Siłownik przepustnicy | -M12 A2/3 | G0 | 6 | ● | | | | | | | /23.6 |
| | | | | | | | | | | | zi | | Siłownik przepustnicy | -M12 A2/3 | S1 | 7 | | -N6 A2/3 | 17 | | | | | /23.6 |
| | | | | | | | | | | | żó | | Siłownik przepustnicy | -M12 A2/3 | S3 | 8 | | -N6 A2/3 | 18 | | | | | /23.6 |
| | | | | | | | | | | bi | | | Kanałowy czujnik temp | -B2aw A2/2 | G | 9 | ● | -N4 A2/3 | 17 | | | | | /24.2 |
| | | | | | | | | | | br | | | Kanałowy czujnik temp | -B2aw A2/2 | H | 10 | | -N9 A2/3 | 5 | | | | | /24.2 |
| | | | | | | | | | | zi | | | Kanałowy czujnik temp | -B2aw A2/2 | G0 | 11 | ● | | | | | | | /24.3 |
| | | | | | | | | | | żó | | | Kanałowy czujnik temp | -B2aw A2/2 | T | 12 | | -N9 A2/3 | 7 | | | | | /24.3 |
| | | | | | | | | | | sz | | | Kanałowy czujnik temp | -B2aw A2/2 | T | 13 | | -N9 A2/3 | 6 | | | | | /24.3 |
| | | | | | | | | | bi | | | | Kanałowy czujnik temp | -B3aw A2/2 | G | 14 | ● | -X4 | 1 | | | | | /24.5 |
| | | | | | | | | | br | | | | Kanałowy czujnik temp | -B3aw A2/2 | H | 15 | | -N9 A2/3 | 8 | | | | | /24.5 |
| | | | | | | | | | zi | | | | Kanałowy czujnik temp | -B3aw A2/2 | G0 | 16 | ● | -X4 | 3 | | | | | /24.6 |
| | | | | | | | | | żó | | | | Kanałowy czujnik temp | -B3aw A2/2 | T | 17 | | -N9 A2/3 | 10 | | | | | /24.6 |
| | | | | | | | | | sz | | | | Kanałowy czujnik temp | -B3aw A2/2 | T | 18 | | -N9 A2/3 | 9 | | | | | /24.6 |
| | | | | | | | | bi | | | | | Nawilżacz Praca awary | -Na1aw | 24 | 19 | | -N4 A2/3 | 19 | | | | | /25.2 |
| | | | | | | | | br | | | | | Nawilżacz Praca awary | -Na1aw | 25 | 20 | | -N4 A2/3 | 20 | | | | | /25.2 |
| | | | | | | | bi | | | | | | Nawilżacz Praca awary | -Na1aw | 20 | 21 | | -N9 A2/3 | 11 | | | | | /25.3 |
| | | | | | | | br | | | | | | Nawilżacz Praca awary | -Na1aw | 19 | 22 | | -N9 A2/3 | 12 | | | | | /25.3 |
| | | | | | | | | zi | | | | | Nawilżacz Praca awary | -Na1aw | 30 | 23 | | -N9 A2/3 | 14 | | | | | /25.4 |
| | | | | | | | | żó | | | | | Nawilżacz Praca awary | -Na1aw | 31 | 24 | | -N9 A2/3 | 15 | | | | | /25.5 |
| | | | | | | | | sz | | | | | Nawilżacz Praca awary | -Na1aw | 33 | 25 | | -N9 A2/3 | 16 | | | | | /25.5 |
| | | | | | | | | żó | | | | | Nawilżacz Praca awary | -Na1aw | 34 | 26 | | -N9 A2/3 | 15 | | | | | /25.6 |

| | | | | | | | | | |
|---|---|---|---|---|---|---|---|---|---|
| | | | | Data | 03.05.2016 | Układ sterowania S-A2/3 v2<br>Uniwersytet im.Adama Mickiewicza<br>61-712 Poznań<br>ul. Wieniawskiego 1 | Pracownia Architektoniczna 1997<br>60-711 Poznań<br>ul. Strusia 10 | Lista zacisków -X6 | 2.6.3.4 ZWIERZĘTARNIA |
| | | | | Oprac. | Jerzy Heinz | | | | |
| | | | | Spraw. | Zdzisław Heinz | | | | Rys.nr: A2/3 v2 |
| Stan | Zmiana | Data | Nazwa | Norma | PN61346 | Pochodz. / Wyk. dla | Wyk. przez | | Arkusz 11 z 11 Ark. |

# Lista kabli:WCZT A2_3 v2

Arkusz:1

| Nr. | Urządzenie zewnętrzne | Oznaczenie kabla | Typ kabla | Ilość żył | Oznaczenie celu |
|---|---|---|---|---|---|
| 1 | -T1 A2/3 | -W1 | YLYżo 4x4 0.6/1kV | 4 | Przetwornica went.nawiewu |
| 2 | -T1 A2/3 | -W2 | ÖLFLEX-SERVO® 2YSLCY-JB 4G4 | 4 | Przetwornica went.nawiewu |
| 3 | -T2 A2/3 | -W3 | YLYżo 4x2.5 0.6/1kV | 4 | Przetwornica went. wyciągu |
| 4 | -T2 A2/3 | -W4 | ÖLFLEX-SERVO® 2YSLCY-JB 4G1,5 | 4 | Przetwornica went. wyciągu |
| 5 | -M3 A2/3 | -W5 | YLYżo 3x1.5 0.6/1kV | 3 | Pompa wymiennika glikolowego zmienna wydajność |
| 6 | -M4 A2/3 | -W6 | YLYżo 3x1.5 0.6/1kV | 3 | Pompa nagrzewnicy |
| 7 | -M5 A2/3 | -W7 | YLYżo 4x1.5 0.6/1kV | 4 | Pompa chłodnicy |
| 8 | -A2-WA-1 | -W8 | YLYżo 4x1.5 0.6/1kV | 4 | Wyciąg-Autoklaw nr 1 |
| 9 | -A2-WA-2 | -W9 | YLYżo 4x1.5 0.6/1kV | 4 | Wyciąg-Autoklaw nr 2 |
| 10 | -Q7.1 A2/3 | -W10 | YLYżo 4x1.5 0.6/1kV | 4 | Wył.rem.went. A2-ZR-1 |
| 11 | -B2 A2/3 | -W11 | LiYCY 3x0,75 mm | 3 | Kanałowy czujnik temp. nawiewu |
| 12 | -B3 A2/3 | -W12 | LiYCY 3x0,75 mm | 3 | Kanałowy czujnik temp. wyciągu |
| 13 | -B4 A2/3 | -W13 | LiYCY 3x0,75 mm | 3 | Zanurzeniowy czujnik temp. powrotu wody nagrz. |
| 14 | -B5 A2/3 | -W14 | LiYCY 3x0,75 mm | 3 | Zanurzeniowy czujnik temp. powrotu wymien.glik |
| 15 | -B6 A2/3 | -W15 | LiYCY 3x0,75 mm | 3 | Ciśnienie wentyl. nawiewu |
| 16 | -B7 A2/3 | -W16 | LiYCY 3x0,75 mm | 3 | Ciśnienie wentyl. wyciągu |
| 17 | -S3 | -W17 | LiYY 4x0,75 mm | 4 | Przycisk bezpieczeństwa wentylatora nawiewu |
| 18 | -S4 | -W18 | LiYY 4x0,75 mm | 4 | Przycisk bezpieczeństwa wentylatora wyciągu |
| 19 | -M3 A2/3 | -W19 | LiYCY 6x0,75 mm | 6 | Pompa wymiennika glikolowego zmienna wydajność |
| 20 | -M4 A2/3 | -W20 | LiYY 2x0,75 mm | 2 | Pompa nagrzewnicy |
| 21 | -M5 A2/3 | -W21 | LiYY 2x0,75 mm | 2 | Pompa chłodnicy |
| 22 | -B8 A2/3 | -W22 | LiYY 2x0,75 mm | 2 | Presostat filtra nawiewu wstępny |
| 23 | -B9 A2/3 | -W23 | LiYY 2x0,75 mm | 2 | Presostat filtra nawiewu wtórny |
| 24 | -B10 A2/3 | -W24 | LiYY 2x0,75 mm | 2 | Presostat filtra wyciągu |
| 25 | -T1 A2/3 | -W25 | LiYCY 2x0,75 mm | 2 | Przetwornica went. nawiewu |
| 26 | -T1 A2/3 | -W26 | LiYCY 6x0,75 mm | 6 | Przetwornica went. nawiewu |
| 27 | -T2 A2/3 | -W27 | LiYCY 2x0,75 mm | 2 | Przetwornica went. wyciągu |
| 28 | -T2 A2/3 | -W28 | LiYCY 6x0,75 mm | 6 | Przetwornica went. wyciągu |
| 29 | -M7 A2/3 | -W29 | LiYCY 4x0,75 mm | 4 | Siłownik zaworu nagrzewnicy |
| 30 | -M8 A2/3 | -W30 | LiYCY 4x0,75 mm | 4 | Siłownik zaworu chłodnicy |
| 31 | -M9 A2/3 | -W31 | LiYY 4x0,75 mm | 4 | Siłownik przepustnicy czerpni |
| 32 | -M10 A2/3 | -W32 | LiYY 4x0,75 mm | 4 | Siłownik przepustnicy wyrzutni |
| 33 | -B11 A2/3-Z56 | -W33 | LiYCY 3x0,75 mm | 3 | Pomieszczeniowy czujnik temp. pom. Z56 |
| 34 | -B12 A2/3-Z56 | -W34 | LiYCY 3x0,75 mm | 3 | Temp. wyciągu pom. Z56 |

| | | | | | | | | | |
|---|---|---|---|---|---|---|---|---|---|
| | | | | Data | 03.05.2016 | Układ sterowania S-A2/3 v2<br>Uniwersytet im.Adama Mickiewicza<br>61-712 Poznań<br>ul. Wieniawskiego 1 | Pracownia Architektoniczna 1997<br>60-711 Poznań<br>ul. Strusia 10 | Lista kabli | 2.6.3.4 ZWIERZĘTARNIA |
| | | | | Oprac. | Jerzy Heinz | | | | |
| | | | | Spraw. | Zdzisław Heinz | | | | Rys.nr: A2/3 v2 |
| Stan | Zmiana | Data | Nazwa | Norma | PN61346 | Pochodz. / Wyk. dla | Wyk. przez | | Arkusz 1 z 2 Ark. |

# Lista kabli:WCZT A2_3 v2

Arkusz:2

| Nr. | Urządzenie zewnętrzne | Oznaczenie kabla | Typ kabla | Ilość żył | Oznaczenie celu |
|---|---|---|---|---|---|
| 35 | -B13 A2/3-Z56 | -W35 | LiYCY 3x0,75 mm | 3 | Temp. nawiewu za chłod. strefową do pom. Z56 |
| 36 | -M11 A2/3-Z56 | -W36 | LiYCY 4x0,75 mm | 4 | Siłownik chłod. strefowej do pom. Z56 |
| 37 | -S5 A2/3-Z56 | -W37 | LiYY 4x0,75 mm | 4 | Przycisk Praca Autoklaw nr 1 Pom. Z56 |
| 38 | -S6 A2/3-Z56 | -W38 | LiYY 4x0,75 mm | 4 | Przycisk Praca Autoklaw nr 2 Pom. Z56 |
| 39 | -B14 A2/3-Z57 | -W39 | LiYCY 3x0,75 mm | 3 | Pomieszczeniowy czujnik temp. pom. Z57 |
| 40 | -B15 A2/3-Z57 | -W40 | LiYCY 3x0,75 mm | 3 | Temp. wyciągu pom. Z57 |
| 41 | -B16 A2/3-Z57 | -W41 | LiYCY 3x0,75 mm | 3 | Temp. nawiewu za chłod. strefową do pom. Z57 |
| 42 | -M12 A2/3-Z57 | -W42 | LiYCY 4x0,75 mm | 4 | Siłownik chłod. strefowej do pom. Z57 |
| 43 | -S7 A2/3-Z57 | -W43 | LiYY 4x0,75 mm | 4 | Przycisk Praca Zmywarka regałowa Pom. Z57 |
| 44 | -RM-Z56/A2N3 | -W44 | LiYY 3x1,5 mm | 3 | Regulator -stały przepływ Z56-nawiew |
| 45 | -RM-Z57/A2N3 | -W45 | LiYY 3x1,5 mm | 3 | Regulator -stały przepływ Z57-nawiew |
| 46 | -RM-Z58/A2N3 | -W46 | LiYY 3x1,5 mm | 3 | Regulator -stały przepływ Z58-nawiew |
| 47 | -RM-Z60/A2N3 | -W47 | LiYY 3x1,5 mm | 3 | Regulator -stały przepływ Z60-nawiew |
| 48 | -RM-Z59-1/A2N3 | -W48 | LiYY 3x1,5 mm | 3 | Regulator -stały przepływ Z59-1-nawiew |
| 49 | -RM-Z59-2/A2N3 | -W49 | LiYY 3x1,5 mm | 3 | Regulator -stały przepływ Z59-2-nawiew |
| 50 | -RM-Z59-3/A2N3 | -W50 | LiYY 3x1,5 mm | 3 | Regulator -stały przepływ Z59-3-nawiew |
| 51 | -M11 A2/3 | -W51 | LiYY 4x0,75 mm | 4 | Siłownik przepustnicy P1 Praca awaryjna |
| 52 | -M12 A2/3 | -W52 | LiYY 4x0,75 mm | 4 | Siłownik przepustnicy P3 Praca awaryjna |
| 53 | -B2aw A2/2 | -W53 | LiYCY 5x0,75 mm | 5 | Kanałowy czujnik temp. i wilgotności nawiewu P |
| 54 | -B3aw A2/2 | -W54 | LiYCY 5x0,75 mm | 5 | Kanałowy czujnik temp. i wilgotności wyciągun |
| 55 | -Na1aw | -W56 | LiYY 6x0,75 mm | 6 | Nawilżacz Praca awaryjna Sterowanie |
| 56 | -Na1aw | -W57 | LiYCY 2x0,75 mm | 2 | Nawilżacz Praca awaryjna Sterowanie |

| | | | | | | | | | |
|---|---|---|---|---|---|---|---|---|---|
| | | | | Data | 03.05.2016 | Układ sterowania S-A2/3 v2<br>Uniwersytet im.Adama Mickiewicza<br>61-712 Poznań<br>ul. Wieniawskiego 1 | Pracownia Architektoniczna 1997<br>60-711 Poznań<br>ul. Strusia 10 | Lista kabli | 2.6.3.4 ZWIERZĘTARNIA |
| | | | | Oprac. | Jerzy Heinz | | | | |
| | | | | Spraw. | Zdzisław Heinz | | | | Rys.nr: A2/3 v2 |
| Stan | Zmiana | Data | Nazwa | Norma | PN61346 | Pochodz. / Wyk. dla | Wyk. przez | | Arkusz 2 z 2 Ark. |

# Lista materiałowa

Arkusz: 1

| Lp. | Ilość | Nazwa | Numer artykułu | Oznaczenie | Wytwórca |
|---|---|---|---|---|---|
| 1 | 1 | Szklany bezpiecznik rurkowy 5x20 5A | F5AL250V | -F16 | |
| | 1 | Zacisk 4mm pod bezpiecznik | SFO4/VS | | Cabur |
| 2 | 1 | Szklany bezpiecznik rurkowy 5x20 2A | F2AL250V | -F15 | |
| | 1 | Zacisk 4mm pod bezpiecznik | SFO4/VS | | Cabur |
| 3 | 1 | Szklany bezpiecznik rurkowy 5x20 5A | F5AL250V | -F18 | |
| | 1 | Zacisk 4mm pod bezpiecznik | SFO4/VS | | Cabur |
| 4 | 1 | Szklany bezpiecznik rurkowy 5x20 5A | F5AL250V | -F19 | |
| | 1 | Zacisk 4mm pod bezpiecznik | SFO4/VS | | Cabur |
| 5 | 1 | Przetwornica 4,0kW 3f IP54 | ACH550-01-08A8-4-B055 | -T2 A2/3 | ABB |
| 6 | 1 | Przetwornica 7,5kW 3f IP54 | ACH550-01-015A4-4-B055 | -T1 A2/3 | ABB |
| 7 | 1 | Bramka MP/LonWorks | UK24LON | -N10 A2/3 | Belimo |
| 8 | 1 | Bramka MP/LonWorks | UK24LON | -N9 A2/3 | Belimo |
| 9 | 1 | Transformator 230V/24V | TMM 250/A 230/24V | -T6 | Breve-Tuvassons |
| 10 | 1 | Transformator 230V/24V | TMM 160/A 230/24V | -T7 | Breve-Tuvassons |
| 11 | 4 | Zacisk N 2,5mm | CBD2-CBX12 | -X1 | Cabur |
| 12 | 3 | Zacisk 4mm | CBD4-CB240 | -X1 | Cabur |
| 13 | 1 | Zacisk N 35mm | CBD35EXI | -X0 | Cabur |
| 14 | 17 | Zacisk 2,5mm | CBD2-CB110 | -X1 | Cabur |
| 15 | 1 | Zacisk PE 4mm | TE4/O-TO410 | -X1 | Cabur |
| 16 | 1 | Zacisk PE 35mm | TE35 | -X0 | Cabur |
| 17 | 4 | Zacisk 2,5mm | CBD2-CB110 | -X2 A2/3 | Cabur |
| 18 | 72 | Zacisk 2,5mm | CBD2-CB110 | -X3 | Cabur |
| 19 | 38 | Zacisk 2,5mm | CBD2-CB110 | -X4 | Cabur |
| 20 | 26 | Zacisk 2,5mm | CBD2-CB110 | -X6 | Cabur |
| 21 | 3 | Zacisk 35mm | CBD35 | -X0 | Cabur |
| 22 | 8 | Zacisk PE 2,5mm | TEO2-TO900 | -X1 | Cabur |
| 23 | 21 | Zacisk 2,5mm | CBD2-CB110 | -X5 | Cabur |
| 24 | 1 | Przek. miniaturowy 2P /5A /24V AC | 40.52.8.024.00.00 | -K2 | Finder |
| | 1 | Gniazdo do przek. 40.51,52,61/41.52,61/44.52,62 | 95.05 | | Finder |
| 25 | 1 | Przek. miniat. przemysłowy 4P /7A /24V AC | 55.34.8.024.0040 | -K3 | Finder |
| | 1 | Gniazdo do przek.55.32,34/85.02,04/86.10,20,00 | 94.04 | | Finder |

| | | | | | | | | | |
|---|---|---|---|---|---|---|---|---|---|
| | | | | Data | 03.05.2016 | Układ sterowania S-A2/3 v2<br>Uniwersytet im.Adama Mickiewicza<br>61-712 Poznań<br>ul. Wieniawskiego 1 | Pracownia Architektoniczna 1997<br>60-711 Poznań<br>ul. Strusia 10 | Lista materiałowa | 2.6.3.4 ZWIERZĘTARNIA |
| | | | | Oprac. | Jerzy Heinz | | | | |
| | | | | Spraw. | Zdzisław Heinz | | | | Rys.nr: A2/3 v2 |
| Stan | Zmiana | Data | Nazwa | Norma | PN61346 | Pochodz. / Wyk. dla | Wyk. przez | | Arkusz 1 z 6 Ark. |

# Lista materiałowa

Arkusz: 2

| Lp. | Ilość | Nazwa | Numer artykułu | Oznaczenie | Wytwórca |
|---|---|---|---|---|---|
| 26 | 1 | Przek. miniat. przemysłowy 4P /7A /24V AC | 55.34.8.024.0040 | -K4 | Finder |
| | 1 | Gniazdo do przek.55.32,34/85.02,04/86.10,20,00 | 94.04 | | Finder |
| 27 | 1 | Przek. miniaturowy 2P /5A /24V AC | 40.52.8.024.00.00 | -K6 | Finder |
| | 1 | Gniazdo do przek. 40.51,52,61/41.52,61/44.52,62 | 95.05 | | Finder |
| 28 | 1 | Przek. miniaturowy 2P /5A /24V AC | 40.52.8.024.00.00 | -K7 | Finder |
| | 1 | Gniazdo do przek. 40.51,52,61/41.52,61/44.52,62 | 95.05 | | Finder |
| 29 | 1 | Przek. miniaturowy 2P /5A /24V AC | 40.52.8.024.00.00 | -K8 | Finder |
| | 1 | Gniazdo do przek. 40.51,52,61/41.52,61/44.52,62 | 95.05 | | Finder |
| 30 | 0.41m | Szyna montażowa TH35 | 0374 04 | -U | Legrand |
| 31 | 0.36m | Szyna montażowa TH35 | 0374 04 | -U | Legrand |
| 32 | 0.53m | Szyna montażowa TH35 | 0374 04 | -U | Legrand |
| 33 | 0.53m | Szyna montażowa TH35 | 0374 04 | -U | Legrand |
| 34 | 0.41m | Szyna montażowa TH35 | 0374 04 | -U | Legrand |
| 35 | 0.73m | Kanał grzebieniowy 60/60 | 6360 12 | -U | Legrand |
| 36 | 0.73m | Kanał grzebieniowy 60/60 | 6360 12 | -U | Legrand |
| 37 | 0.33m | Szyna montażowa TH35 | 0374 04 | -U | Legrand |
| 38 | 0.73m | Szyna montażowa TH35 | 0374 04 | -U | Legrand |
| 39 | 0.73m | Kanał grzebieniowy 60/60 | 6360 12 | -U | Legrand |
| 40 | 1.34m | Kanał grzebieniowy 80/60 | 6360 16 | -U | Legrand |
| 41 | 0.53m | Kanał grzebieniowy 60/60 | 6360 12 | -U | Legrand |
| 42 | 0.33m | Kanał grzebieniowy 60/60 | 6360 12 | -U | Legrand |
| 43 | 0.52m | Kanał grzebieniowy 80/60 | 6360 16 | -U | Legrand |
| 44 | 0.90m | Kanał grzebieniowy 60/60 | 6360 12 | -U | Legrand |
| 45 | 0.73m | Szyna montażowa TH35 | 0374 04 | -U | Legrand |
| 46 | 1.06m | Kanał grzebieniowy 80/60 | 6360 16 | -U | Legrand |
| 47 | 0.73m | Szyna montażowa TH35 | 0374 04 | -U | Legrand |
| 48 | 1 | Ogranicznik przepiec | SPD-S-1+1 | -F1 | Moeller |
| 49 | 1 | Wyłącznik silnikowy 2-biegunowy | Z-MS-1,0/2 | -F17 | Moeller |
| 50 | 1 | Rozłącznik główny i rozłacznik awaryjny | P1-25/I2/SVB | -Q7.1 A2/3 | Moeller |
| 51 | 1 | Rozłącznik główny i rozłacznik awaryjny | P1-25/I2/SVB | -Q6.1 A2/3 | Moeller |
| 52 | 1 | Stycznik mocy I=12A [AC-3], styk pomoc. 1NO | DILM12-10(24V50/60HZ) | -Q3 | Moeller |

| | | | | | | | | | |
|---|---|---|---|---|---|---|---|---|---|
| | | | | Data | 03.05.2016 | Układ sterowania S-A2/3 v2<br>Uniwersytet im.Adama Mickiewicza<br>61-712 Poznań<br>ul. Wieniawskiego 1 | Pracownia Architektoniczna 1997<br>60-711 Poznań<br>ul. Strusia 10 | Lista materiałowa | 2.6.3.4 ZWIERZĘTARNIA |
| | | | | Oprac. | Jerzy Heinz | | | | |
| | | | | Spraw. | Zdzisław Heinz | | | | Rys.nr: A2/3 v2 |
| Stan | Zmiana | Data | Nazwa | Norma | PN61346 | Pochodz. / Wyk. dla | Wyk. przez | | Arkusz 2 z 6 Ark. |

# Lista materiałowa

Arkusz: 3

| Lp. | Ilość | Nazwa | Numer artykułu | Oznaczenie | Wytwórca |
|---|---|---|---|---|---|
| 53 | 1 | Wyłącznik nadprądowy 1-bieg | CLS6-B6 | -F13 | Moeller |
| 54 | 1 | Przełącznik dwupołożeniowy- komplet | M22-WRK/K10 | -S1 | Moeller |
| 55 | 1 | Przekaźnik podnapięciowy | Z-UR/400 | -K1 | Moeller |
| 56 | 1 | Napęd przycisku bez samopowrotu,płaski,zi,1Z | M22-D-G-X1/K10 | -S2 | Moeller |
| 57 | 1 | Napęd przycisku bezpiecz.2R;mont.na wierzchu | M22-PV/KC02/IY | -S4 | Moeller |
| 58 | 1 | Stycznik, I=7A [AC-3], 1 styk pomoc. NO | DILM7-10(24V50/60HZ) | -Q4 | Moeller |
| 59 | 1 | Napęd przycisku bezpiecz.2R;mont.na wierzchu | M22-PV/KC02/IY | -S3 | Moeller |
| 60 | 1 | Stycznik mocy, I=25A [AC-3], styk pomoc. 1NO | DILM25-10(24V50/60HZ) | -Q2 | Moeller |
| 61 | 1 | Przekaźnik instalacyjny | Z-R24/S | -K5 | Moeller |
| 62 | 1 | Wyłącznik silnikowy 2-biegunowy | Z-MS-1,0/2 | -F14 | Moeller |
| 63 | 1 | Lampka zielona- komplet | M22-L-G/LED-G | -P2 | Moeller |
| 64 | 1 | Stycznik, I=7A [AC-3], 1 styk pomoc. NO | DILM7-10(24V50/60HZ) | -Q7 | Moeller |
| 65 | 1 | Rozłącznik główny i rozłącznik awaryjny | P3-63/EA/SVB/N | -Q1 | Moeller |
| 66 | 1 | Wyłącznik nadprądowy 3-bieg | CLS6-B2/3 | -F4 | Moeller |
| 67 | 1 | Gniazdko typu Schuko | Z-SD230 | -X10 | Moeller |
| 68 | 1 | Lampka zielona- komplet | M22-L-G/LED-G | -P1 | Moeller |
| 69 | 1 | Stycznik, I=7A [AC-3], 1 styk pomoc. NO | DILM7-10(24V50/60HZ) | -Q6 | Moeller |
| 70 | 1 | Stycznik, I=7A [AC-3], 1 styk pomoc. NO | DILM7-10(24V50/60HZ) | -Q5 | Moeller |
| 71 | 1 | Lampka czerwona- komplet | M22-L-R/LED-R | -P3 | Moeller |
| 72 | 1 | Lampka czerwona- komplet | M22-L-R/LED-R | -P4 | Moeller |
| 73 | 1 | Lampka czerwona- komplet | M22-L-R/LED-R | -P5 | Moeller |
| 74 | 1 | Ogranicznik przepiec | SPD-S-1+1 | -F3 | Moeller |
| 75 | 1 | Ogranicznik przepiec | SPD-S-1+1 | -F2 | Moeller |
| 76 | 1 | Rozłącznik główny i rozłacznik awaryjny | P1-25/I2/SVB | -Q5.1 A2/3 | Moeller |
| 77 | 1 | Podst.bezp. 3P Z-SH/3 400V | Z-SH/3 | -F5 | Moeller |
| | 3 | Wkładka topik. 10X38 20A gG | 013320 | | Legrand |
| 78 | 1 | Podst.bezp. 3P Z-SH/3 400V | Z-SH/3 | -F6 | Moeller |
| | 3 | Wkładka topik. 10X38 16A gG | 013316 | | Legrand |
| 79 | 1 | Wyłącznik nadprądowy 3-bieg | CLS6-C6/3 | -F9 | Moeller |
| | 1 | Normalne styki pomoc. 1Z+1R | Z-AHK | | Moeller |
| 80 | 1 | Wyłącznik nadprądowy 1-bieg | CLS6-C10 | -F7 | Moeller |

| | | | | | | | | | |
|---|---|---|---|---|---|---|---|---|---|
| | | | | Data | 03.05.2016 | Układ sterowania S-A2/3 v2<br>Uniwersytet im.Adama Mickiewicza<br>61-712 Poznań<br>ul. Wieniawskiego 1 | Pracownia Architektoniczna 1997<br>60-711 Poznań<br>ul. Strusia 10 | Lista materiałowa | 2.6.3.4 ZWIERZĘTARNIA |
| | | | | Oprac. | Jerzy Heinz | | | | |
| | | | | Spraw. | Zdzisław Heinz | | | | Rys.nr: A2/3 v2 |
| Stan | Zmiana | Data | Nazwa | Norma | PN61346 | Pochodz. / Wyk. dla | Wyk. przez | | Arkusz 3 z 6 Ark. |

# Lista materiałowa

Arkusz: 4

| Lp. | Ilość | Nazwa | Numer artykułu | Oznaczenie | Wytwórca |
|---|---|---|---|---|---|
| | 1 | Normalne styki pomoc. 1Z+1R | Z-AHK | | Moeller |
| 81 | 1 | Wyłącznik nadprądowy 1-bieg | CLS6-C6 | -F8 | Moeller |
| | 1 | Normalne styki pomoc. 1Z+1R | Z-AHK | | Moeller |
| 82 | 1 | Wyłącznik silnikowy 3-bieg.,sterowany ręcznie | PKZM0-6,3 | -F10 | Moeller |
| | 1 | Blok styków pomocniczych normalnych 1Z1R | +NHI11-PKZ0 | | Moeller |
| 83 | 1 | Wyłącznik silnikowy 3-bieg.,sterowany ręcznie | PKZM0-2,5 | -F12 | Moeller |
| | 1 | Blok styków pomocniczych normalnych 1Z1R | +NHI11-PKZ0 | | Moeller |
| 84 | 1 | Wyłącznik silnikowy 3-bieg.,sterowany ręcznie | PKZM0-6,3 | -F11 | Moeller |
| | 1 | Blok styków pomocniczych normalnych 1Z1R | +NHI11-PKZ0 | | Moeller |
| 85 | 1 | Napęd przycisków podwójnych z samopowrotem podśw | M22-DDL-S-X4/X5 | -S5 A2/3-Z56 | Moeller |
| | 1 | Łączniki mocujące | M22-A | | Moeller |
| | 1 | Element stykowy 1Z montowany do płyty czołowej | M22-K10 | | Moeller |
| | 1 | Element stykowy 1R montowany do płyty czołowej | M22-K01 | | Moeller |
| | 1 | dioda LED, biała montowana do płyty czołowej | M22-LED-W | | Moeller |
| | 1 | płyta mocująca | M22-XE | | Moeller |
| | 1 | Puszka podtynkowa 1 pol. | M22-H1 | | Moeller |
| | 1 | Płyta czołowa do montażu podtynkowego | M22-E1 | | Moeller |
| 86 | 1 | Napęd przycisków podwójnych z samopowrotem podśw | M22-DDL-S-X4/X5 | -S6 A2/3-Z56 | Moeller |
| | 1 | Łączniki mocujące | M22-A | | Moeller |
| | 1 | Element stykowy 1Z montowany do płyty czołowej | M22-K10 | | Moeller |
| | 1 | Element stykowy 1R montowany do płyty czołowej | M22-K01 | | Moeller |
| | 1 | dioda LED, biała montowana do płyty czołowej | M22-LED-W | | Moeller |
| | 1 | płyta mocująca | M22-XE | | Moeller |
| | 1 | Puszka podtynkowa 1 pol. | M22-H1 | | Moeller |
| | 1 | Płyta czołowa do montażu podtynkowego | M22-E1 | | Moeller |
| 87 | 1 | Napęd przycisków podwójnych z samopowrotem podśw | M22-DDL-S-X4/X5 | -S7 A2/3-Z57 | Moeller |
| | 1 | Łączniki mocujące | M22-A | | Moeller |
| | 1 | Element stykowy 1Z montowany do płyty czołowej | M22-K10 | | Moeller |
| | 1 | Element stykowy 1R montowany do płyty czołowej | M22-K01 | | Moeller |
| | 1 | dioda LED, biała montowana do płyty czołowej | M22-LED-W | | Moeller |
| | 1 | płyta mocująca | M22-XE | | Moeller |

# Lista materiałowa

Arkusz: 5

| Lp. | Ilość | Nazwa | Numer artykułu | Oznaczenie | Wytwórca |
|---|---|---|---|---|---|
| | 1 | Puszka podtynkowa 1 pol. | M22-H1 | | Moeller |
| | 1 | Płyta czołowa do montażu podtynkowego | M22-E1 | | Moeller |
| 88 | 1 | Presostat ciśnienia różnicowego 0,2-3,0mbar | DBL-106 | -B10 A2/3 | Nenutec |
| 89 | 1 | Kanałowy czujnik temp. (10VDC) | TTC011 | -B16 A2/3-Z57 | Nenutec |
| 90 | 1 | Kanałowy czujnik temp. (10VDC) | TTC011 | -B15 A2/3-Z57 | Nenutec |
| 91 | 1 | Pomieszczeniowy czujnik temp.0-50st. (10VDC) | DB-FT103 | -B14 A2/3-Z57 | Nenutec |
| 92 | 1 | Kanałowy czujnik temp. (10VDC) | TTC011 | -B13 A2/3-Z56 | Nenutec |
| 93 | 1 | Kanałowy czujnik temp. (10VDC) | TTC011 | -B12 A2/3-Z56 | Nenutec |
| 94 | 1 | Pomieszczeniowy czujnik temp.0-50st. (10VDC) | DB-FT103 | -B11 A2/3-Z56 | Nenutec |
| 95 | 1 | Kanałowy czujnik temp. i wilgotności (Ohm+10VDC) | TUTC1301 | -B3aw A2/2 | Nenutec |
| 96 | 1 | Siłow. przepustnicy ON/OFF 8Nm sprężyna+styki | NAFA 1-08S | -M12 A2/3 | Nenutec |
| 97 | 1 | Siłow. przepustnicy ON/OFF 8Nm sprężyna+styki | NAFA 1-08S | -M11 A2/3 | Nenutec |
| 98 | 1 | Kanałowy czujnik temp. i wilgotności (Ohm+10VDC) | TUTC1301 | -B2aw A2/2 | Nenutec |
| 99 | 1 | Siłow. przepustnicy ON/OFF 8Nm sprężyna+styki | NAFA 1-08S | -M9 A2/3 | Nenutec |
| 100 | 1 | Presostat ciśnienia różnicowego 0,2-3,0mbar | DBL-106 | -B9 A2/3 | Nenutec |
| 101 | 1 | Presostat ciśnienia różnicowego 0,2-3,0mbar | DBL-106 | -B8 A2/3 | Nenutec |
| 102 | 1 | Kanałowy czujnik temp. (10VDC) | TTC011 | -B2 A2/3 | Nenutec |
| 103 | 1 | Kanałowy czujnik temp. (10VDC) | TTC011 | -B3 A2/3 | Nenutec |
| 104 | 1 | Siłow. przepustnicy ON/OFF 8Nm sprężyna+styki | NAFA 1-08S | -M10 A2/3 | Nenutec |
| 105 | 1 | Zanurzeniowy czujnik temp.0-100 st. (10VDC) | TTI013 | -B4 A2/3 | Nenutec |
| | 1 | Osłona do czujnika zanurzeniowego | DBZ-16 | | Nenutec |
| 106 | 1 | Zanurzeniowy czujnik temp.-30-50 st. (10VDC) | TTI012 | -B5 A2/3 | Nenutec |
| | 1 | Osłona do czujnika zanurzeniowego | DBZ-16 | | Nenutec |
| 107 | 1 | Przetw. ciśnienia z Led 500/1000Pa (10VDC) | 984M.343-7-1 | -B6 A2/3 | Nenutec |
| | 1 | Zestaw przyłączeniowy do 984M.3 | DBZ-06 | | Nenutec |
| 108 | 1 | Przetw. ciśnienia z Led 250/500Pa (10VDC) | 984M.333-7-1 | -B7 A2/3 | Nenutec |
| | 1 | Zestaw przyłączeniowy do 984M.3 | DBZ-06 | | Nenutec |
| 109 | 1 | Siłownik zaworu 10Nm | NAVM 1.2-10 | -M8 A2/3 | Nenutec |
| | 1 | Zawór kvs=40 DN50 mieszający | NVCS 3050-SBM | | Nenutec |
| 110 | 1 | Siłownik zaworu 10Nm | NAVM 1.2-10 | -M7 A2/3 | Nenutec |
| | 1 | Zawór kvs=16 DN32 mieszający | NVCS 3032-SBM | | Nenutec |

| | | | | | | | | | |
|---|---|---|---|---|---|---|---|---|---|
| | | | | Data | 03.05.2016 | Układ sterowania S-A2/3 v2<br>Uniwersytet im.Adama Mickiewicza<br>61-712 Poznań<br>ul. Wieniawskiego 1 | Pracownia Architektoniczna 1997<br>60-711 Poznań<br>ul. Strusia 10 | Lista materiałowa | 2.6.3.4 ZWIERZĘTARNIA |
| | | | | Oprac. | Jerzy Heinz | | | | |
| | | | | Spraw. | Zdzisław Heinz | | | | Rys.nr: A2/3 v2 |
| Stan | Zmiana | Data | Nazwa | Norma | PN61346 | Pochodz. / Wyk. dla | Wyk. przez | | Arkusz 5 z 6 Ark. |

# Lista materiałowa

Arkusz: 6

| Lp. | Ilość | Nazwa | Numer artykułu | Oznaczenie | Wytwórca |
|---|---|---|---|---|---|
| 111 | 1 | Siłownik zaworu | NABM1.2-05 | -M11 A2/3-Z56 | Nenutec |
| | 1 | Zawór kvs=2,0 DN15 mieszający | NVCB3103-1M | | Nenutec |
| 112 | 1 | Siłownik zaworu | NABM1.2-05 | -M12 A2/3-Z57 | Nenutec |
| | 1 | Zawór kvs=0,9 DN15 mieszający | NVCB3102-1M | | Nenutec |
| 113 | 1 | Cokół do Specjal 18500 1000X100X400 | S69104 | -U | Sarel |
| 114 | 1 | Termostat went.szafy 0-60st.C | 87562 | -B1 | Sarel |
| 115 | 1 | Szafa Specjal 18500 1000X1800X400 | S18645 | -U | Sarel |
| 116 | 1 | Wentylator 25 m3/h | 87900 | -M6 | Sarel |
| | 1 | Kratka do szafy | 87910 | | Sarel |
| 117 | 1 | Sterownik Xenta 401 | Xenta 401 | -N1 A2/3 | TAC |
| | 1 | Podstawa Tac Xenta 400 | 0-073-0902 | | TAC |
| 118 | 1 | Moduł 4xUI+5xDO Xenta 421A | Xenta 421A | -N2 A2/3 | TAC |
| | 1 | Podstawa Tac Xenta 400 | 0-073-0902 | | TAC |
| 119 | 1 | Moduł 4xUI+5xDO Xenta 421A | Xenta 421A | -N3 A2/3 | TAC |
| | 1 | Podstawa Tac Xenta 400 | 0-073-0902 | | TAC |
| 120 | 1 | Moduł 10xDI Xenta 411 | Xenta 411 | -N5 A2/3 | TAC |
| | 1 | Podstawa Tac Xenta 400 | 0-073-0902 | | TAC |
| 121 | 1 | Moduł 4xUI+5xDO Xenta 421A | Xenta 421A | -N4 A2/3 | TAC |
| | 1 | Podstawa Tac Xenta 400 | 0-073-0902 | | TAC |
| 122 | 1 | Moduł 8xAO Xenta 491 | Xenta 491 | -N7 A2/3 | TAC |
| | 1 | Podstawa Tac Xenta 400 | 0-073-0902 | | TAC |
| 123 | 1 | Moduł 10xDI Xenta 411 | Xenta 411 | -N6 A2/3 | TAC |
| | 1 | Podstawa Tac Xenta 400 | 0-073-0902 | | TAC |
| 124 | 1 | Moduł 10xDI Xenta 411 | Xenta 411 | -N8 A2/3 | TAC |
| | 1 | Podstawa Tac Xenta 400 | 0-073-0902 | | TAC |
| 125 | 1 | Moduł 8xUI+2xAO Xenta 421A | Xenta 451 | -N9 A2/3 | TAC |
| | 1 | Podstawa Tac Xenta 400 | 0-073-0902 | | TAC |