VENTOPOL

Ventos RX 70

Centrala wentylacyjna z wymiennikiem obrotowym pozioma

- **Odzysk ciepła do 85%**
- **Energooszczędne wentylatory klasy EC DC, firmy EBM Papst**
- **Rozbudowana automatyka firmy Siemens**
- **Dostępna wersja z funkcją chłodzenia pasywnego**
- **Centrale fabrycznie przystosowane do współpracy z pompami ciepła**
- **Wyposażone w samonośną konstrukcję obudowy – blachy zewnętrzne malowane proszkowo, wewnętrzne ocynkowane**
- **Izolacja obudowy wykonana z wełny mineralnej (45 mm), umożliwia instalację w pomieszczeniach nieogrzewanych i na zewnątrz**
- **Dostępna w wersjach lewa/prawa**
- **W wersji standardowej nagrzewnica wodna kanałowa, możliwość zamiany na elektryczną**

Dane techniczne

Strumień powietrza (nawiew/wywiew)		7000 /7000	m^3/h
Filtry	Klasa filtrowania	F7	
	Rodzaj filtra	Kieszeniowy	
	Wymiary filtra	685 x 705 x 350	
Silniki wentylatorów	Typ	EC	
	Moc	3470	W
	Prędkość obrotów	2680	obr./min
	Klasa bezpieczeństwa	IP 54	IEC 34-5
Obrotowy wymiennik ciepła	Sprawność temperaturowa przy wydajności 7000 m^3/h	81,4	%
	Odzysk ciepła	88,86	kW
	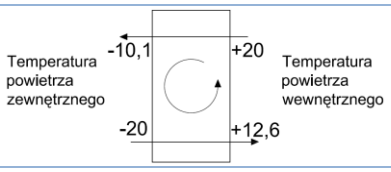		
Nagrzewnica wodna	Moc	17,54	kW
	Temperatura zasilania/powrotu	45 / 35	°C
	Dane elektryczne		
Maksymalny prąd obciążenia		10,96	A
Napięcie znamionowe		3~400 / 50	V/Hz

Wymiary

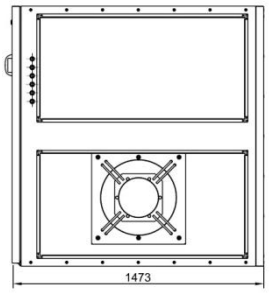

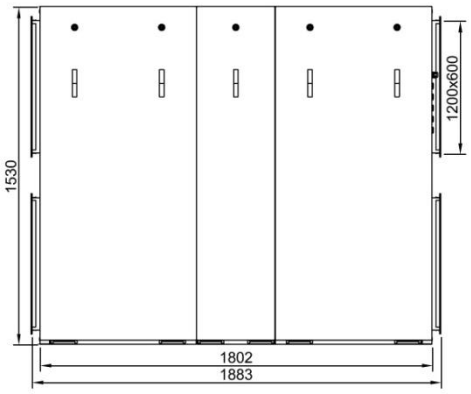

Spręż dyspozycyjny

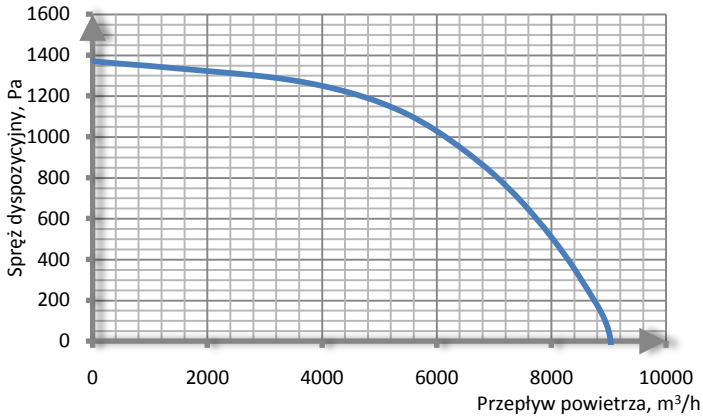

Schemat

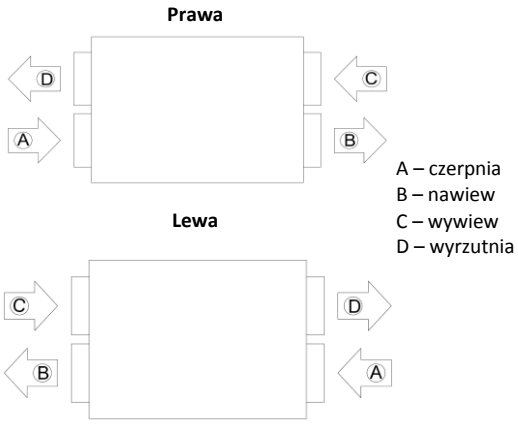

Data utworzenia: 25.02.2015 r.
UWAGA: Producent zastrzega sobie prawo do dokonania zmian, dlatego przed zamówieniem prosimy o potwierdzenie w dziale handlowym VENTOPOL

VENTOPOL Sp. z o.o. Sp. k. ul. Narwicka 2G, 80-557 Gdańsk, tel./fax.: +48 58 342 45 08
www.ventopol.com.pl
e-mail: biuro@ventopol.com.pl

Zastosowanie

Wentylator kanałowy przeznaczony do wentylacji pomieszczeń o niskim stopniu zapylenia, przystosowany do montażu w pozycji pionowej lub poziomej w kanałach wentylacyjnych o średnicach od 100 do 315 mm. TD SILENT charakteryzują się bardzo niskim poziomem hałasu. Wentylatory TD SILENT dzięki zwartej budowie i małej wysokości polecane są do montażu w sufitach podwieszanych. Idealne do wentylacji budynków użyteczności publicznej, bibliotek, sal konferencyjnych, biur, restauracji, sal szkolnych, studiów dźwiękowych.

Konstrukcja

Oryginalna konstrukcja umożliwia konserwację bez konieczności demontażu kanałów wentylacyjnych. Obudowy TD SILENT wykonane są z polipropylenu (modele od 250 do 1000) lub blachy stalowej malowanej farbą epoksydową (modele 1300,2000), natomiast wirnik z tworzywa sztucznego ABS lub aluminium. Dzięki zastosowaniu nowatorskich rozwiązań konstrukcyjnych charakterystycznych dla technologii “Silent-S&P” (m.in. mocowania antywibracyjne silnika, aerodynamiczna geometria wnętrza, zintegrowany zespół tłumików wewnętrznych) charakteryzują się niskim poziomem emitowanego hałasu i drgań. Przyłącza wentylatora są wyposażone w łączniki elastyczne z szybkozłączkami - opaski "Quick-fix" - umożliwiające montaż wentylatora w kanale bez używania narzędzi.
Dostępne modele jednobiegowe z regulowanym opóźnienie czasowym (1-30min).

Silnik elektryczny

Wentylatory TD SILENT wyposażone są w jednofazowe 230V, 50/60Hz, dwubiegowe silniki o stopniu ochrony IP44 i klasie izolacji uzwojenia B (modele od 250 do 1000) lub F (modele 1300,2000). Silniki wyposażone w łożyska kulkowe. Wszystkie silniki przystosowane do napięciowej regulacji prędkości obrotowej (poza wentylatorami TD SILENT T wyposażonymi w regulowane opóźnienie czasowe). Wszystkie silniki posiadają termiczne zabezpieczenie uzwojenia przed przeciążeniem - topikowe w modelach 250 i 350 i bezpiecznik automatyczny w pozostałych modelach. Konstrukcja kompaktowej puszki przyłączeniowej umożliwia podłączenie przewodu zasilającego z dowolnej strony - 360° (tylko modele od 250 do 1000).
Schemat podłączenia elektrycznego rys. 1, 2, str. 924.

Modele 250 - 1000 - montaż

Opaski zaciskowe na ssaniu i tłoczeniu z materiałem elastycznym absorbującym drgania

Konstrukcja wsporcza

Skrzynka zaciskowa, obracająca sie o 360°

Akcesoria

filtr DF str. 158

zest. filtr. DFK... +EU str. 159

nagrzewnica DH str. 150

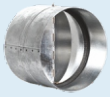

klapa zwrotna CAR str. 162

złącze p-drg. ACOP PL str. 161

tłumik AKU-COMP str. 156

kratka KWO str. 921

anemostat nawiewny AKT/AKK str. 908

przepustnica IRIS str. 163

regulator REGUL-2 str. 898

regulator REB str. 892

regulator RMB str. 892

higrostat HIG-2 str. 896

czujnik SQA str. 896

termostat TS str. 896

termostat TK-1 str. 896

TWIN BASE str. 37

presostat str. 897

Venture Industries Sp. z o.o.
ul. Mokra 27, 05-092 Łomianki - Kiełpin
tel. +48 22 751 95 50, 751 20 31
fax +48 22 751 22 59, 751 12 02
e-mail: venture@venture.pl

Dane techniczne

Typ	prędkość obrotowa [obr./min]	maksymalny pobór mocy [W]	maksymalne natęż. prądu [A]	wydajność maksymalna [m³/h]	temperatura pracy [°C]	poziom ciśnienia akustycznego* [dB(A)]	masa [kg]	nr artykułu
TD-250/100 SILENT	2200	24	0,11	240	-20 +40	24	5,40	40020725
	1850	18	0,10	200		19		
TD-350/125 SILENT	2250	30	0,13	360	-20 +40	20	5	40020735
	1900	22	0,10	300		19		
TD-500/150-160 SILENT	2500	50	0,22	570	-20 +60	22	6	40020749
	1950	44	0,19	430		17		
TD-800/200 SILENT	2780	95	0,45	900	-20 +60	19	8,70	40020755
	2480	90	0,43	790		18		
TD-1000/200 SILENT	2500	120	0,50	1030	-40 +60	21	8,70	40020775
	2000	100	0,45	790		20		
TD-1300/250 SILENT	2570	197	0,83	1270	-40 +60	35	20	40020782
	2190	145	0,61	1070		31		
TD-2000/315 SILENT	2680	297	1,28	1760	-40 +60	39	25	40020791
	2300	191	0,79	1500		33		

*Poziom ciśnienia akustycznego mierzony w odległości 3 m od wentylatora

	Typ	prędkość obrotowa [obr./min]	maksymalny pobór mocy [W]	maksymalne natęż. prądu [A]	wydajność maksymalna [m³/h]	temperatura pracy [°C]	poziom ciśnienia akustycznego* [dB(A)]	masa [kg]	nr artykułu
NOWOŚĆ	TD-250/100 SILENT-T	2200	24	0,11	240	-20 +40	24	5,4	40020726
NOWOŚĆ	TD-350/125 SILENT-T	2250	30	0,13	380	-20 +40	20	5	40020736
NOWOŚĆ	TD-500/150-160 SILENT-T	2500	50	0,22	580	-20 +60	22	6	40020749-01
NOWOŚĆ	TD-800/200 SILENT-T	2780	95	0,45	880	-20 +60	19	8,7	40020756
NOWOŚĆ	TD-1000/200 SILENT-T	2500	120	0,50	1100	-40 +60	21	8,7	40020776

* mierzony z odległości 3 m od wentylatora

Odporność ogniowa; Certyfikat

mercor SA	MERCOR SA ul. Grzegorza z Sanoka 2, Gdańsk Zakład produkcyjny: Kwarcowa 3A, Cieplewo	CE 1488
Szczelna klapa przeciwpożarowa. Typ: mcr FID S/S c/P Odporność ogniowa: EI 120 (ve ho i↔o)S/ E 120 (ve ho i↔o)S wg EN 13501-3+A1:2009	EN 15650:2010 11 1488-CPD-0203/W	
Numer seryjny: XXXXX/XXX/XXX/XX	Rok produkcji: XXXX	
Nominalne warunki / wrażliwość aktywacji: - Dopuszczalne obciążenie czujnika - Temperatura reakcji czujnika	Zaliczone	
Opóźnienie reakcji (czas reakcji): - Czas zamknięcia	Zaliczone	
Niezawodność: - Cykle	10000 cykli - zaliczone	
Odporność ogniowa: - Utrzymanie przekroju (pod E)		
- Spójność - Izolacja I - Szczelność S - Stabilność mechaniczna (pod E) - Przekrój (pod E)	EI 120 (ve ho i↔o)S/ E 120 (ve ho i↔o)S	
Opóźnienie reakcji: - Temperatura reakcji czujnika i odporność na obciążenie;	Zaliczone	
Trwałość w warunkach roboczych: - Cykle otwarcia i zamknięcia	Zaliczone	

Wersje wykonania

- Odcinająca - S

4.BUDOWA I ZASADA DZIAŁANIA URZĄDZENIA

Budowa

Klapy odcinające typu mcr FID S/S c/P

Klapy odcinające mcr FID S/S c/P składają się z obudowy o przekroju prostokątnym, ruchomej przegrody odcinającej oraz mechanizmu wyzwalająco-sterującego uruchamianego zdalnie lub samoczynnie po zadziałaniu wyzwalacza termicznego.

Obudowa klap wykonana jest z blachy stalowej ocynkowanej lub nierdzewnej. Całkowita długość obudowy wynosi co najmniej 296 mm. W części środkowej, w miejscu osadzenia przegrody odcinającej, obudowa posiada perforację szerokości 30 mm. Na wewnętrznej stronie obudowy, wokół zamkniętej przegrody odcinającej, znajduje się uszczelka pęczniejąca o przekroju 30 x 2,0 mm. Obudowa z obu stron jest zakończona połączeniami kołnierzowymi.

Przegroda odcinająca wykonana jest z dwóch warstw płyty ogniochronnej o grubości 15 mm (całkowita grubość przegrody 30 mm). Przegroda osadzona jest w blaszanym profilu wzmacniającym.

Do wewnętrznej powierzchni obudowy przyklejona jest uszczelka wentylacyjna typu „P” 10x5 mm, zapewniająca szczelność klap w temperaturze otoczenia.

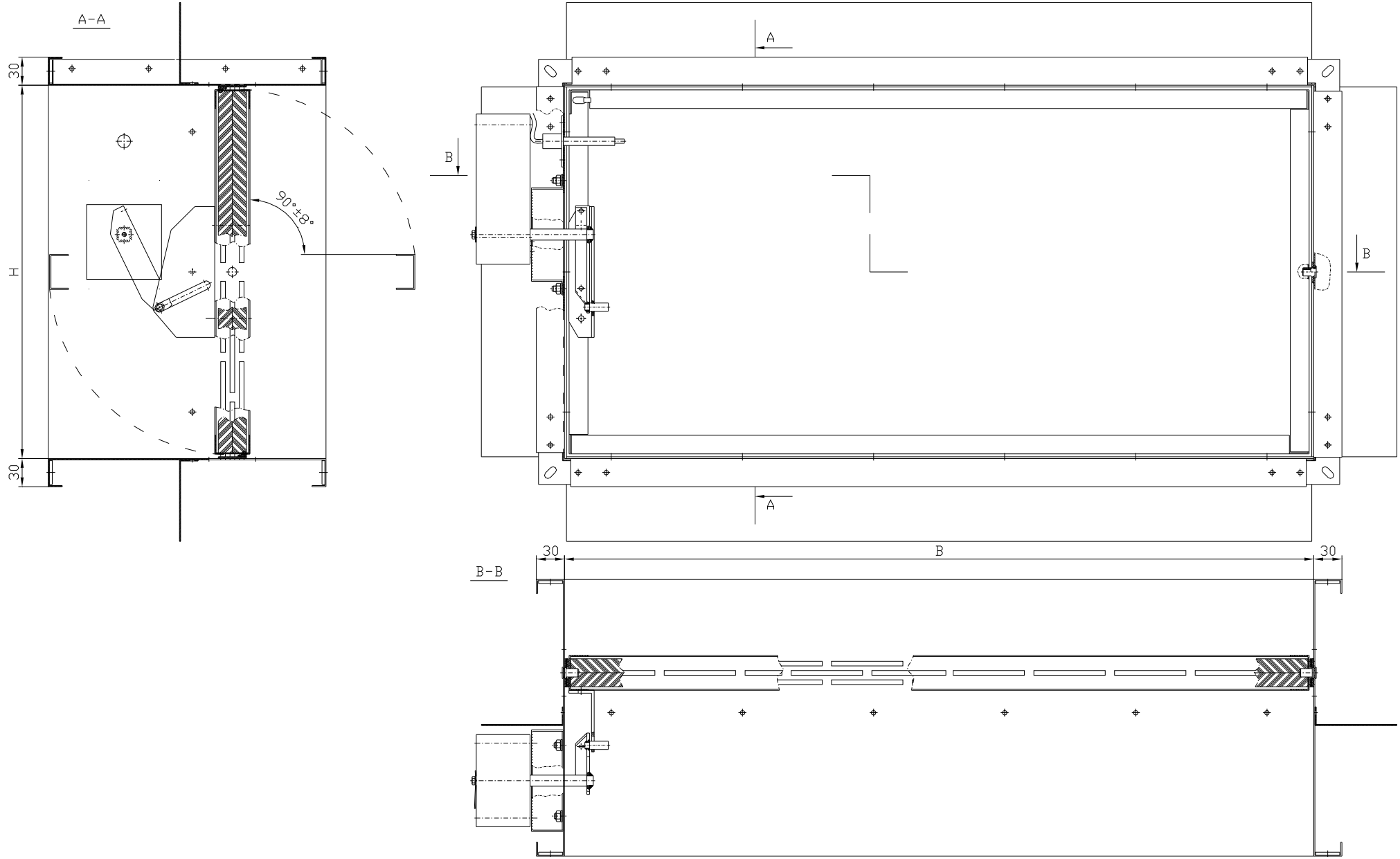

Rysunek 1. Klapa mcr FID S/S c/P

Kratki wentylacyjne
z ruchomymi kierownicami

STR

Atesty Higieniczne:
HK/B/1121/02/2007
HK/B/1121/04/2007

Kratki wentylacyjne STR są przeznaczone do zastosowań w instalacjach wentylacyjnych nisko- i średnio-ciśnieniowych wyposażonych w okrągłe przewody wentylacyjne. Szeroki wybór opcji wykonania kratek pozwala na optymalne ukierunkowanie strumienia powietrza nawiewanego lub stosowanie ich jako element wywiewny.

◄ **Kratki STRW**
z pojedynczym rzędem poziomych kierownic.
Kierownice ustawiane indywidualnie.

Kratki STRS ▼
z pojedynczym rzędem
pionowych kierownic.
Kierownice ustawiane indywidualnie.

Kratki STRWS ▼
z podwójnym rzędem kierownic.
Pierwszy rząd kierownic poziomy.
Kierownice ustawiane indywidualnie.

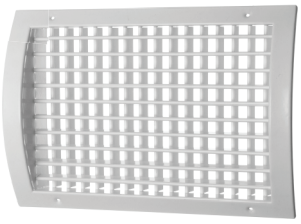

Kratki STRSW ▼
z podwójnym rzędem kierownic.
Pierwszy rząd kierownic pionowy.
Kierownice ustawiane indywidualnie.

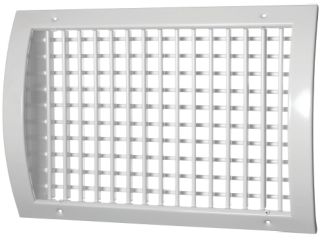

SMAY Sp. z o.o. / ul. Ciepłownicza 29 / 31-587 Kraków
tel. +48 12 680 20 80 / fax. +48 12 680 20 89 / e-mail: info@smay.eu

Kratki wentylacyjne STR

Wykonanie

Ramka kratki jest wykonana ze stali. Kierownice są ruchome i w wersji standardowej wykonane z aluminium. Wykończenie standardowe obejmuje lakierowanie na kolor biały RAL9010. Na zamówienie możliwe jest lakierowanie na inny kolor RAL.

Konstrukcja ramki i kierownic

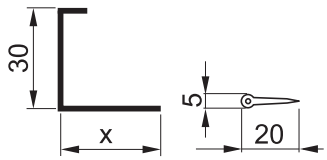

x - zależne od średnicy przewodu wentylacyjnego

Dobór wysokości D kratek dla ø d kanałów

ød	Dmax
[mm]	[mm]
⩽160	75
200	125
250	125
315	225
400	225
500	325
630	325
800	425

Wymiary

STRW

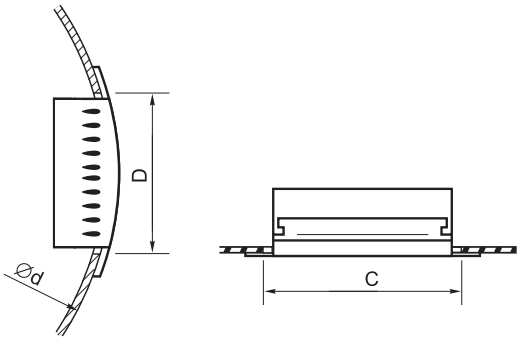

STRWS

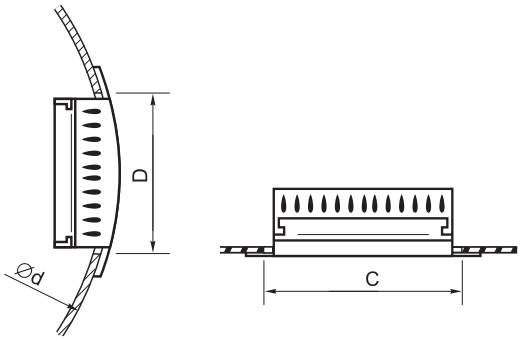

STRS

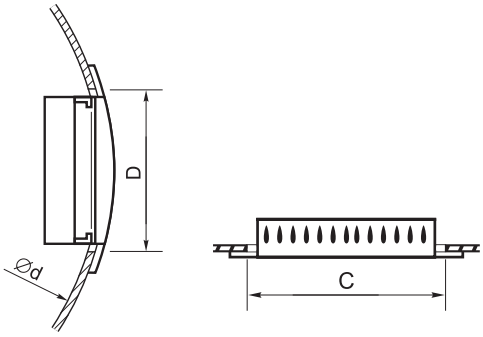

STRSW

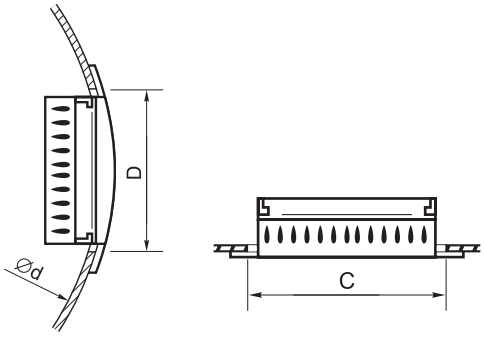

Wymiary, powierzchnie czynne, masa kratek STR

Poniżej podano standardowe wymiary kratek.
Na życzenie Zamawiającego możliwe jest wykonanie kratek w wymiarze innym niż standardowy.

C	D	STRW	STRS	STRSW STRWS	STRW	STRS	STRSW STRWS
		A_{eff}	A_{eff}	A_{eff}	Masa	Masa	Masa
[mm]	[mm]	m^2	m^2	m^2	kg	kg	kg
75	75	0,0029	0,0029	0,0022	0,2	0,2	0,3
125	75	0,0053	0,0055	0,0042	0,2	0,3	0,4
225	75	0,0101	0,0103	0,0078	0,4	0,4	0,6
325	75	0,0149	0,0152	0,0115	0,5	0,5	0,8
425	75	0,0197	0,0200	0,0152	0,6	0,6	1,1
525	75	0,0245	0,0249	0,0188	0,7	0,8	1,3
625	75	0,0293	0,0298	0,0225	0,8	0,9	1,5
825	75	0,0385	0,0395	0,0294	1,0	1,1	1,9
1025	75	0,0481	0,0492	0,0367	2,0	1,4	2,6
1225	75	0,0577	0,5890	0,0440	2,4	1,8	3,1
125	125	0,0100	0,0100	0,0078	0,3	0,3	0,6
225	125	0,0190	0,0188	0,0147	0,5	0,5	0,9
325	125	0,0280	0,0277	0,0215	0,7	0,7	1,2
425	125	0,0370	0,0365	0,0284	0,8	0,9	1,5
525	125	0,0460	0,0454	0,0353	1,0	1,0	1,8
625	125	0,0550	0,0543	0,0421	1,1	1,2	2,1
825	125	0,0722	0,0720	0,0551	1,4	1,5	2,9
1025	125	0,0902	0,0897	0,0688	2,5	2,0	3,3
1225	125	0,1082	0,1074	0,0825	3,0	2,3	3,9
225	225	0,0358	0,0358	0,0275	0,8	0,7	1,4
325	225	0,0528	0,0527	0,0404	1,0	1,0	1,9
425	225	0,0698	0,0695	0,0533	1,3	1,3	2,4
525	225	0,0868	0,0864	0,0661	1,6	1,5	3,1
625	225	0,1038	0,1033	0,0790	1,9	1,9	3,6
825	225	0,1364	0,1370	0,1033	2,4	2,4	4,6
1025	225	0,1704	0,1707	0,1290	3,6	3,0	4,7
1225	225	0,2044	0,2044	0,1547	4,2	3,5	5,6
325	325	0,0777	0,0777	0,0593	1,4	1,4	2,7
425	325	0,1027	0,1025	0,0781	1,9	1,8	3,5
525	325	0,1277	0,1274	0,0970	2,3	2,2	4,2
625	325	0,1527	0,1523	0,1158	2,6	2,5	4,9
825	325	0,2006	0,2020	0,1515	3,3	3,2	6,1
1025	325	0,2506	0,2517	0,1892	4,6	4,0	6,4
1225	325	0,3006	0,3014	0,2269	5,5	4,7	7,2
425	425	0,1355	0,1355	0,1030	2,4	2,2	4,4
525	425	0,1685	0,1684	0,1278	2,8	2,7	5,3
625	425	0,2015	0,2013	0,1527	3,3	3,1	6,2
825	425	0,2648	0,2670	0,1997	4,2	4,0	7,5
1025	425	0,3308	0,3327	0,2494	5,7	4,9	8,2
1225	425	0,3968	0,3984	0,2991	6,7	5,9	8,9

Gdzie:
C - szerokość otworu montażowego w mm
D - wysokość otworu montażowego w mm
A_{eff} - powierzchnia czynna w m^2
Masa - waga kratki w kg

Kratki wentylacyjne
z ruchomymi kierownicami

AL/ST

Atesty Higieniczne:
HK/B/1121/01/2007
HK/B/1121/02/2007
HK/B/1121/04/2007

Kratki wentylacyjne AL i ST są przeznaczone do zastosowań w instalacjach wentylacyjnych nisko- i średniociśnieniowych. Szeroki wybór opcji wykonania kratek pozwala na optymalne ukierunkowanie strumienia powietrza nawiewanego lub stosowanie ich jako element wywiewny.

◄ **Kratki ALW i STW**
z pojedynczym rzędem poziomych kierownic.
Kierownice ustawiane indywidualnie.

Kratki ALS i STS ▼
z pojedynczym rzędem
pionowych kierownic.
Kierownice ustawiane indywidualnie.

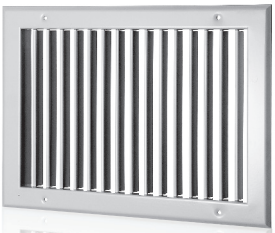

Kratki ALWS i STWS ▼
z podwójnym rzędem kierownic.
Pierwszy rząd kierownic poziomy.
Kierownice ustawiane indywidualnie.

Kratki ALSW i STSW ▼
z podwójnym rzędem kierownic.
Pierwszy rząd kierownic pionowy.
Kierownice ustawiane indywidualnie.

SMAY Sp. z o.o. / ul. Ciepłownicza 29 / 31-587 Kraków
tel. +48 12 680 20 80 / fax. +48 12 680 20 89 / e-mail: info@smay.eu

Kratki wentylacyjne AL

Wykonanie

Ramka i ruchome kierownice kratek są wykonane z aluminium anodyzowanego na kolor naturalny lub lakierowanego na kolor biały RAL9010. Na zamówienie możliwe jest lakierowanie na inny kolor RAL.

Konstrukcja ramki i kierownic

Ramki i kierownice kratek dostępne są w wersji lekkiej lub zwykłej jak na rysunku.

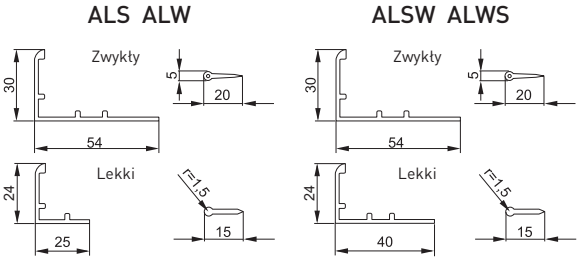

Maksymalne wymiary kratek z ramką w wersji lekkiej to C≤625 x D≤625.

Montaż

Kratki można montować do przegrody:
- wkrętami poprzez otwory w ramce kratki
- na niewidoczne z zewnątrz zatrzaski
  + ramka montażowa lub skrzynka rozprężna
- na montowane wewnątrz kratki zamki montażowe
  + ramka montażowa lub skrzynka rozprężna

UWAGA: W przypadku montażu w suficie zaleca się stosowanie montażu wkrętami poprzez otwory w ramce kratki lub za pomocą ramki montażowej i zamków montażowych.

Wymiary

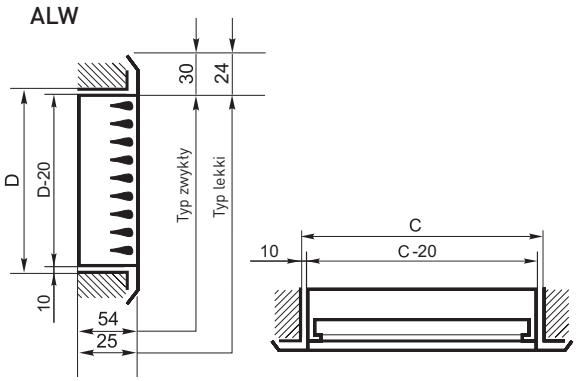

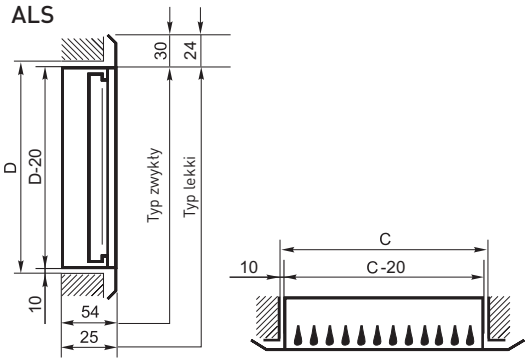

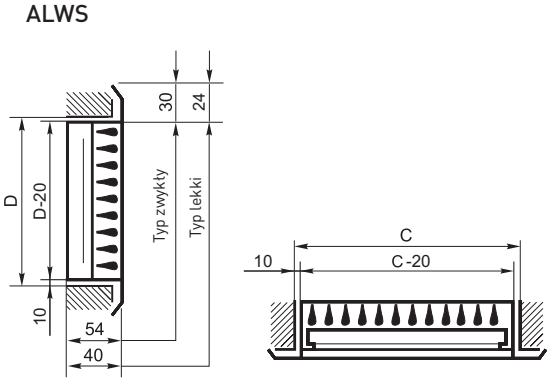

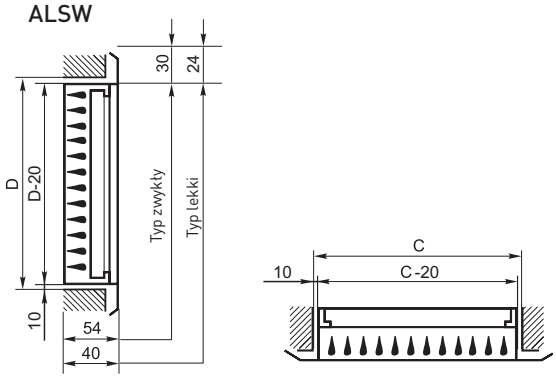

Kratki wentylacyjne ST

Wykonanie

Ramka kratki jest wykonana ze stali. Kierownice są ruchome i w wersji standardowej wykonane z aluminium. Wykończenie standardowe obejmuje lakierowanie na kolor biały RAL9010. Na zamówienie możliwe jest lakierowanie na inny kolor RAL oraz wykonanie specjalne ze stali ocynkowanej lub nierdzewnej.

Konstrukcja ramki i kierownic

Ramki i kierownice kratek dostępne są w wersji jednorzędowej lub dwurzędowej jak na rysunku.

STW STS

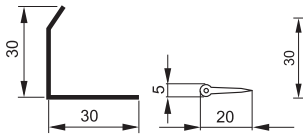

STSW STWS

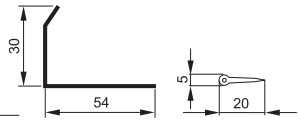

Montaż

Kratki można montować do przegrody:
- wkrętami poprzez otwory w ramce kratki
- na niewidoczne z zewnątrz zatrzaski
  + ramka montażowa lub skrzynka rozprężna
- na montowane wewnątrz kratki zamki montażowe
  + ramka montażowa lub skrzynka rozprężna

UWAGA: W przypadku montażu w suficie zaleca się stosowanie montażu wkrętami poprzez otwory w ramce kratki lub za pomocą ramki montażowej i zamków montażowych.

Wymiary

STW

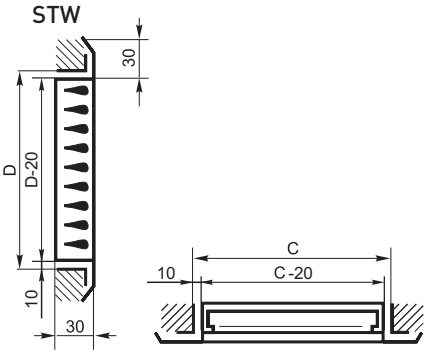

STS

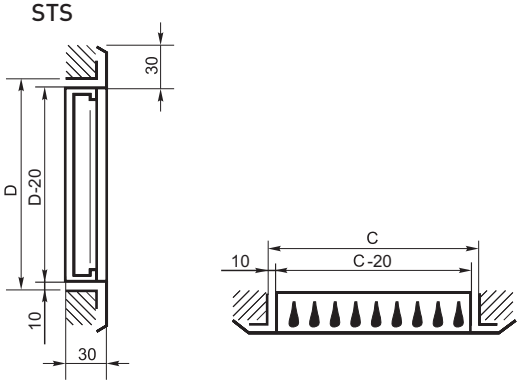

STWS

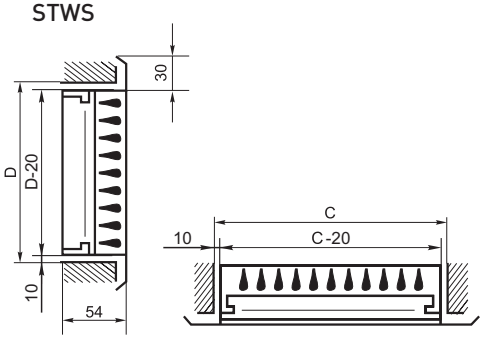

STSW

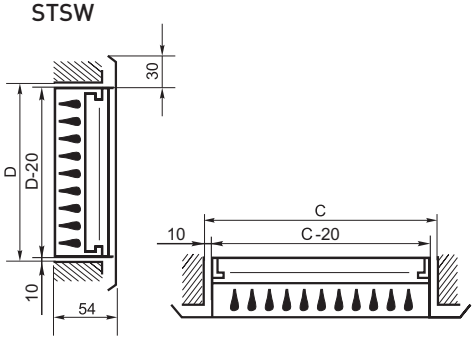

Wymiary, powierzchnie czynne, masa kratek AL/ST

Poniżej podano standardowe wymiary kratek do montażu wkrętami poprzez otwory w ramce kratki.
Na życzenie Zamawiającego możliwe jest wykonanie kratek w wymiarze innym niż standardowy.

C	D	ALS	ALW	ALSW ALWS	STS	STW	STSW STWS	ALS	ALW	ALSW ALWS	STS	STW	STSW STWS
		A_{eff}	A_{eff}	A_{eff}	A_{eff}	A_{eff}	A_{eff}	Masa	Masa	Masa	Masa	Masa	Masa
[mm]	[mm]	m^2	m^2	m^2	m^2	m^2	m^2	kg	kg	kg	kg	kg	kg
75	75	0,0027	0,0027	0,0019	0,0029	0,0029	0,0022	0,2	0,2	0,2	0,2	0,2	0,3
125	75	0,0052	0,0050	0,0036	0,0055	0,0053	0,0042	0,2	0,2	0,2	0,3	0,2	0,4
225	75	0,0098	0,0095	0,0066	0,0103	0,0101	0,0078	0,3	0,3	0,4	0,4	0,4	0,6
325	75	0,0143	0,0140	0,0097	0,0152	0,0149	0,0115	0,4	0,4	0,5	0,5	0,5	0,8
425	75	0,0189	0,0185	0,0128	0,0200	0,0197	0,0152	0,5	0,5	0,6	0,6	0,6	1,1
525	75	0,0235	0,0230	0,0159	0,0249	0,0245	0,0188	0,6	0,5	0,7	0,8	0,7	1,3
625	75	0,0281	0,0275	0,0189	0,0298	0,0293	0,0225	0,7	0,6	0,8	0,9	0,8	1,5
825	75	0,0372	0,0360	0,0246	0,0395	0,0385	0,0294	0,9	0,8	1,1	1,1	1,0	1,9
1025	75	0,0464	0,0450	0,0308	0,0492	0,0481	0,0367	1,1	1,0	1,3	1,4	1,9	2,5
1225	75	0,0555	0,0540	0,0369	0,5890	0,0577	0,0440	1,3	1,2	1,6	1,7	2,3	3,0
125	125	0,0094	0,0094	0,0068	0,0100	0,0100	0,0078	0,3	0,3	0,3	0,3	0,3	0,6
225	125	0,0178	0,0179	0,0126	0,0188	0,0190	0,0147	0,4	0,4	0,5	0,5	0,5	0,9
325	125	0,0261	0,0264	0,0184	0,0277	0,0280	0,0215	0,4	0,5	0,7	0,7	0,7	1,2
425	125	0,0344	0,0349	0,0242	0,0365	0,0370	0,0284	0,7	0,6	0,9	0,9	0,8	1,5
525	125	0,0427	0,0434	0,0301	0,0454	0,0460	0,0353	0,8	0,7	1,1	1,0	1,0	1,8
625	125	0,0511	0,0519	0,0359	0,0543	0,0550	0,0421	0,9	0,9	1,3	1,2	1,1	2,1
825	125	0,0677	0,0680	0,0466	0,0720	0,0722	0,0551	1,2	1,1	1,6	1,5	1,4	2,8
1025	125	0,0844	0,0850	0,0583	0,0897	0,0902	0,0688	1,5	1,4	2,0	1,9	2,4	3,2
1225	125	0,1010	0,1020	0,0699	0,1074	0,1082	0,0825	1,7	1,6	2,4	2,2	2,9	3,8
225	225	0,0338	0,0338	0,0234	0,0358	0,0358	0,0275	0,6	0,6	0,8	0,7	0,8	1,4
325	225	0,0496	0,0498	0,0342	0,0527	0,0528	0,0404	0,8	0,8	1,1	1,0	1,0	1,9
425	225	0,0654	0,0658	0,0451	0,0695	0,0698	0,0533	1,0	1,0	1,5	1,3	1,3	2,4
525	225	0,0812	0,0818	0,0559	0,0864	0,0868	0,0661	1,2	1,1	1,8	1,5	1,6	3,0
625	225	0,0971	0,0978	0,0667	0,1033	0,1038	0,0790	1,4	1,3	2,1	1,8	1,8	3,5
825	225	0,1287	0,1280	0,0806	0,1370	0,1364	0,1033	1,8	1,7	2,7	2,3	2,3	4,5
1025	225	0,1604	0,1600	0,1083	0,1707	0,1704	0,1290	2,2	2,1	3,4	2,9	3,5	4,6
1225	225	0,1920	0,1920	0,1299	0,2044	0,2044	0,1547	2,6	2,5	4,1	3,4	4,1	5,5
325	325	0,0731	0,0731	0,0501	0,0777	0,0777	0,0593	1,0	1,0	1,6	1,4	1,4	2,6
425	325	0,0964	0,0966	0,0659	0,1025	0,1027	0,0781	1,3	1,3	2,0	1,7	1,8	3,4
525	325	0,1197	0,1201	0,0817	0,1274	0,1277	0,0970	1,6	1,5	2,5	2,1	2,2	4,1
625	325	0,1431	0,1436	0,0975	0,1523	0,1527	0,1158	1,8	1,8	2,9	2,4	2,5	4,8
825	325	0,1897	0,1880	0,1266	0,2020	0,2006	0,1515	2,4	2,3	3,8	3,1	3,2	6,0
1025	325	0,2364	0,2350	0,1583	0,2517	0,2506	0,1892	2,9	2,9	4,8	3,9	4,5	6,3
1225	325	0,2830	0,2820	0,1899	0,3014	0,3006	0,2269	3,4	3,4	5,7	4,6	5,3	7,1
425	425	0,1274	0,1274	0,0867	0,1355	0,1355	0,1030	1,6	1,6	2,6	2,1	2,3	4,3
525	425	0,1582	0,1584	0,1075	0,1684	0,1685	0,1278	1,9	1,9	3,2	2,6	2,7	5,2
625	425	0,1891	0,1894	0,1284	0,2013	0,2015	0,1527	2,3	2,2	3,8	3,0	3,2	6,1
825	425	0,2507	0,2480	0,1666	0,2670	0,2648	0,1997	2,9	2,9	4,9	3,9	4,1	8,0
1025	425	0,3124	0,3100	0,2083	0,3327	0,3308	0,2494	3,6	3,6	6,2	4,8	5,5	7,4
1225	425	0,3740	0,3720	0,2499	0,3984	0,3968	0,2991	4,2	4,2	7,3	5,7	6,5	8,7
525	525	0,1967	0,1967	0,1334	0,2094	0,2094	0,1587	2,3	2,3	3,9	3,1	3,3	6,3
625	525	0,2351	0,2352	0,1592	0,2503	0,2505	0,1896	2,7	2,7	4,6	3,7	3,9	7,5
825	525	0,3117	0,3080	0,2066	0,3320	0,4430	0,2479	3,5	3,5	6,0	4,7	5,0	8,7
1025	525	0,3884	0,3850	0,2583	0,4137	0,4110	0,3096	4,3	4,4	7,6	5,8	6,6	9,7
1225	525	0,4650	0,4620	0,3099	0,4954	0,4930	0,3713	5,1	5,1	9,0	6,9	7,8	10,4
625	625	0,2811	0,2811	0,1900	0,2993	0,2993	0,2264	3,2	3,2	5,4	4,3	4,6	8,8
825	625	0,3727	0,3680	0,2466	0,3970	0,3932	0,2961	4,1	4,0	7,1	5,5	5,9	10,1
1025	625	0,4644	0,4600	0,3083	0,4947	0,4912	0,3698	5,0	5,1	9,0	6,8	7,6	11,5
1225	625	0,5560	0,5520	0,3699	0,5924	0,5892	0,4435	5,9	6,0	10,6	8,1	9,0	12,0

Gdzie: **C** - szerokość otworu montażowego w mm **D** - wysokość otworu montażowego w mm A_{eff} - powierzchnia czynna w m^2 **Masa** - waga kratki w kg

Zawory wywiewne
KW

Pobierz Wentyle
Pobierz AlnorCAM
Zamawiaj w B2B

Opis

Zawór wywiewny KW przeznaczony jest do montażu w suficie, ścianie lub bezpośrednio na kanale za pomoca specjalnej ramki RM. Zawór KW posiada płynną regulację wyciąganego powietrza za pomocą obrotowego środkowego dysku. Wybrana szczelina jest ustalana za pomocą nakrętki blokującej. Specjalne wykonanie konstrukcji zaworu gwarantuje niski poziom hałasu oraz szybki i łatwy montaż.

Materiał: blacha stalowa
Wykończenie: emaliowanie piecowe
Kolor standardowy: biały

Przykład oznaczenia
Kod produktu: **KW - aaa**

typ
Ød

Dane techniczne

Parametry
Przepływ objętościowy q (l/s lub m³/h), strata ciśnienia całkowitego P_t (Pa) i poziomu ciśnienia akustycznego L_A (dB(A)), mogą być odczytane z wykresu.

Straty ciśnienia P_t
Wykresy pokazują stratę ciśnienia całkowitego P_t (Pa).

Poziom ciśnienia akustycznego, L_A
Wykres pokazuje poziom ciśnienia akustycznego L_A (dB(A)). Wielkość hałasu podano dla tłumienia w pomieszczeniu 4dB, co odpowiada tłumieniu w strefie pogłosu pomieszczenia z chłonnością akustyczną pomieszczenia 10 m² SABINE.

Wymiary

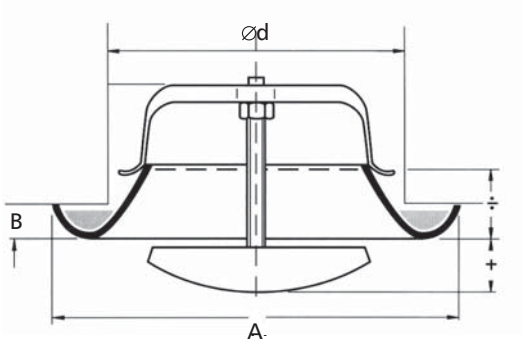

Ød = zagłębienie/średnica wewnętrzna przewodu

Ød nom [mm]	A [mm]	B [mm]	waga [kg]
80	115	12	0,1
100	137	12	0,2
125	164	12	0,3
150	202	12	0,3
160	212	12	0,5
200	248	12	0,7
250	302	12	0,9

Poziom ciśnienia akustycznego L_A (dB(A))

wymiar	średnia częstotliwość (Hz)						
[mm]	125	250	500	1000	2000	4000	8000
80	-2	-6	-5	1	-1	-5	-14
100	-2	-4	-3	0	-1	-8	-16
125	4	3	1	-1	-3	-12	-22
160	-1	0	1	0	-4	-13	-26
200	0	-5	1	2	-13	-28	-32
250	1	-7	2	3	-15	-29	-33
tolerancja	3	2	2	2	2	2	3

Tłumienie dźwięku (dB)

wymiar	średnia częstotliwość (Hz)							
[mm]	63	125	250	500	1000	2000	4000	8000
80	24	18	14	9	7	7	7	9
100	22	16	11	7	5	5	5	7
125	21	14	9	7	4	4	6	8
160	14	13	8	5	4	4	7	7
200	17	10	6	4	3	4	8	4
250	15	8	5	3	2	3	6	5
tolerancja	6	3	2	2	2	2	2	3

ALNOR® systemy wentylacji
jest prawnie chronionym znakiem i technicznym patentem. Prawo do zmian zastrzeżone.

Zawory nawiewne
KN

Pobierz Wentyle
Pobierz AlnorCAM
Zamawiaj w B2B

Opis

Zawór nawiewny KN przeznaczony jest do montażu w suficie, ścianie lub bezpośrednio na kanale za pomocą specjalnej ramki montażowej RM. Zawór KN posiada płynną regulację nawiewanego powietrza za pomocą obrotowego środkowego dysku. Wybrana szczelina jest ustalana za pomocą nakrętki blokującej. Specjalne wykonanie konstrukcji zaworu gwarantuje niski poziom hałasu oraz szybki i łatwy montaż.

Materiał: blacha stalowa
Wykończenie: emaliowanie piecowe
Kolor standardowy: biały

Przykład oznaczenia
Kod produktu: **KN - aaa**

typ
∅d

Dane techniczne

Parametry
Przepływ objętościowy q (l/s lub m³/h), strata ciśnienia całkowitego P_t (Pa) i poziomu ciśnienia akustycznego L_A (dB(A)), mogą być odczytane z wykresu.

Straty ciśnienia P_t
Wykresy pokazują stratę ciśnienia całkowitego P_t (Pa).

Poziom ciśnienia akustycznego, L_A
Wykres pokazuje poziom ciśnienia akustycznego L_A (dB(A)). Wielkość hałasu podano dla tłumienia w pomieszczeniu 4dB, co odpowiada tłumieniu w strefie pogłosu pomieszczenia z chłonnością akustyczną pomieszczenia 10 m² SABINE.

Wymiary

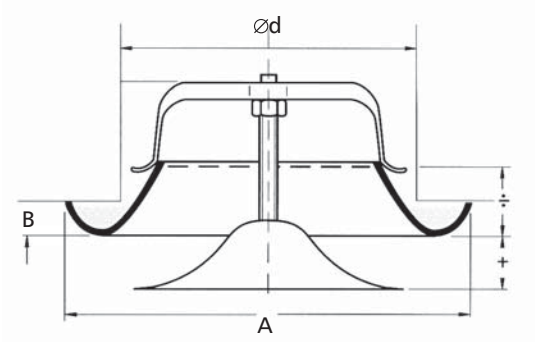

∅d nom [mm]	A [mm]	B [mm]	waga [kg]
80	115	12	0,15
100	137	12	0,19
125	164	12	0,31
150	202	12	0,35
160	212	12	0,47
200	248	12	0,66
250	302	12	0,88

Poziom ciśnienia akustycznego L_A (dB(A))

wymiar	średnia częstotliwość (Hz)						
[mm]	125	250	500	1000	2000	4000	8000
80	6	3	2	1	-4	-16	-20
100	4	3	2	0	-7	-15	-30
125	2	7	3	-2	-10	-20	-32
160	5	7	3	-2	-10	-19	-32
200	8	6	4	-3	-10	-19	-32
250	9	8	6	-4	-12	-20	-33
tolerancja	3	2	2	2	2	2	3

Tłumienie dźwięku (dB)

wymiar	średnia częstotliwość (Hz)							
[mm]	63	125	250	500	1000	2000	4000	8000
80	22	19	14	11	2	3	7	8
100	22	16	11	8	6	6	3	6
125	20	15	9	6	4	3	3	5
160	18	13	8	5	4	4	5	6
200	17	11	7	6	6	5	6	6
250	18	12	9	7	7	6	7	5
tolerancja	6	3	2	2	2	2	2	3

ALNOR® systemy wentylacji
jest prawnie chronionym znakiem i technicznym patentem. Prawo do zmian zastrzeżone.

SECESPOL - KARTA TECHNICZNA WYMIENNIKA CIEPŁA

LB47-50-5/4"

Numer katalogowy: **0204-0095**

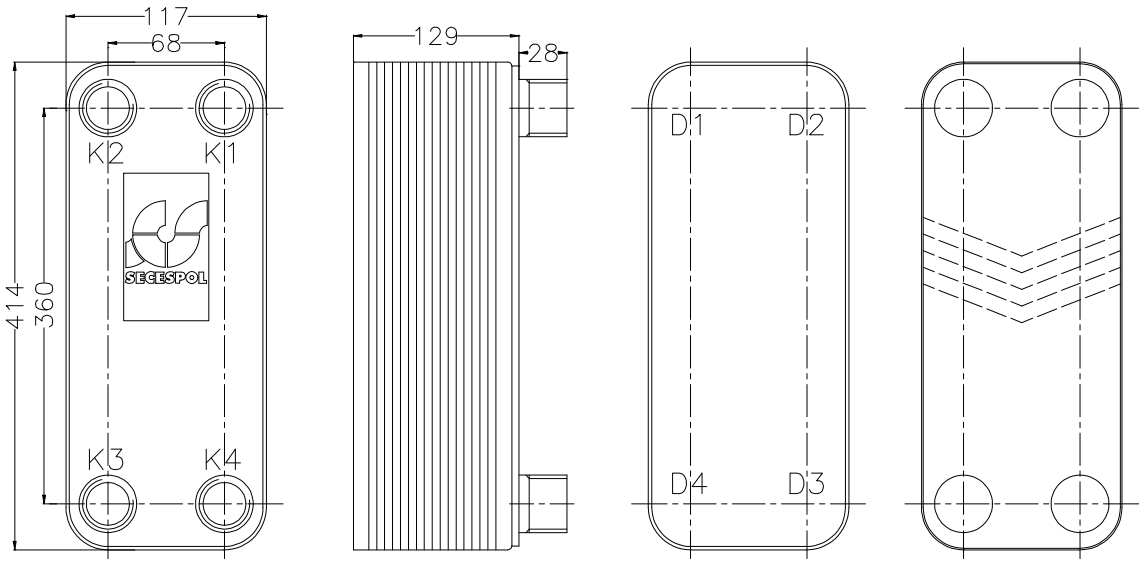

PARAMETRY PRACY:

Max. ciśnienie	30,0	bar
Max. temperatura	230	deg.C
Min. temperatura	-195	deg.C
Grupa płynu	2	

STANDARDOWA LOKALIZACJA PRZYŁĄCZY:
(w przeciwprądzie)

K1 - wlot czynnika grzewczego
K2 - wylot czynnika ogrzewanego
K3 - wlot czynnika ogrzewanego
K4 - wylot czynnika grzewczego

PARAMETRY KONSTRUKCYJNE:

Pow. wymiany ciepła		
typ	Płyta karbowana	
wielkość	2,3	m2
Objętość str. gorącej	1,8	l
Objętość str. zimnej	1,8	l
Waga	11,3	kg

TYPY PRZYŁĄCZY:

K1, K2, K3, K4: Gwint zewnętrzny G 1 1/4"

ŚWIATOWE STANDARDY:

Produkty firmy SECESPOL są wykonywane zgodnie z systemem zapewnienia jakości EN ISO 9001:2008 oraz spełniają wymagania następujących standardów: PED 97/23/EC, ASME sec. VIII div. 1 (USA), SELO (Chiny), GOST (Rosja)

SECESPOL Sp. z o.o., ul. Warszawska 50, 82-100 Nowy Dwor Gdanski, Poland
tel.: +48 58 5521241, fax: +48 58 5521242, info@secespol.pl, www.secespol.pl