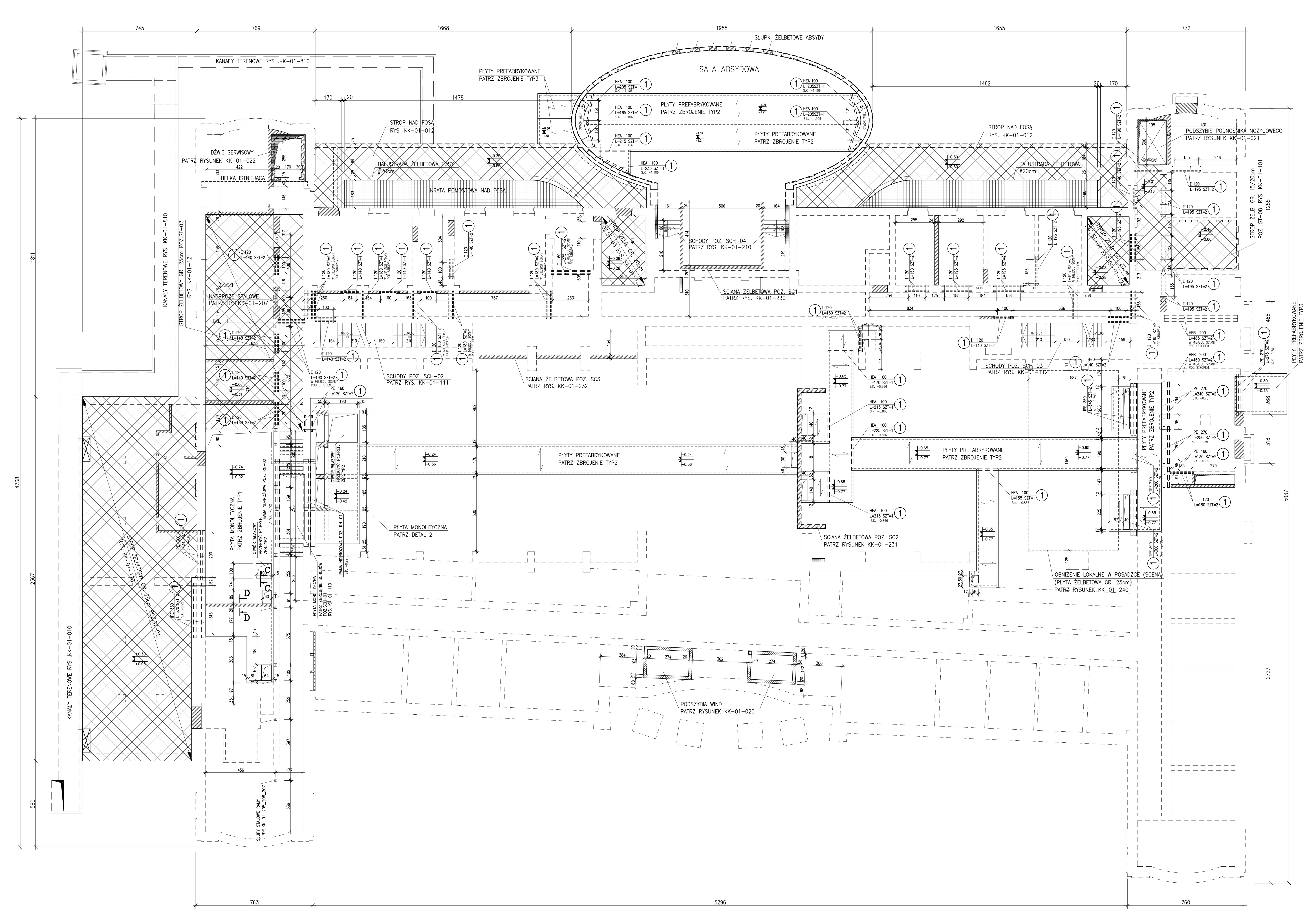

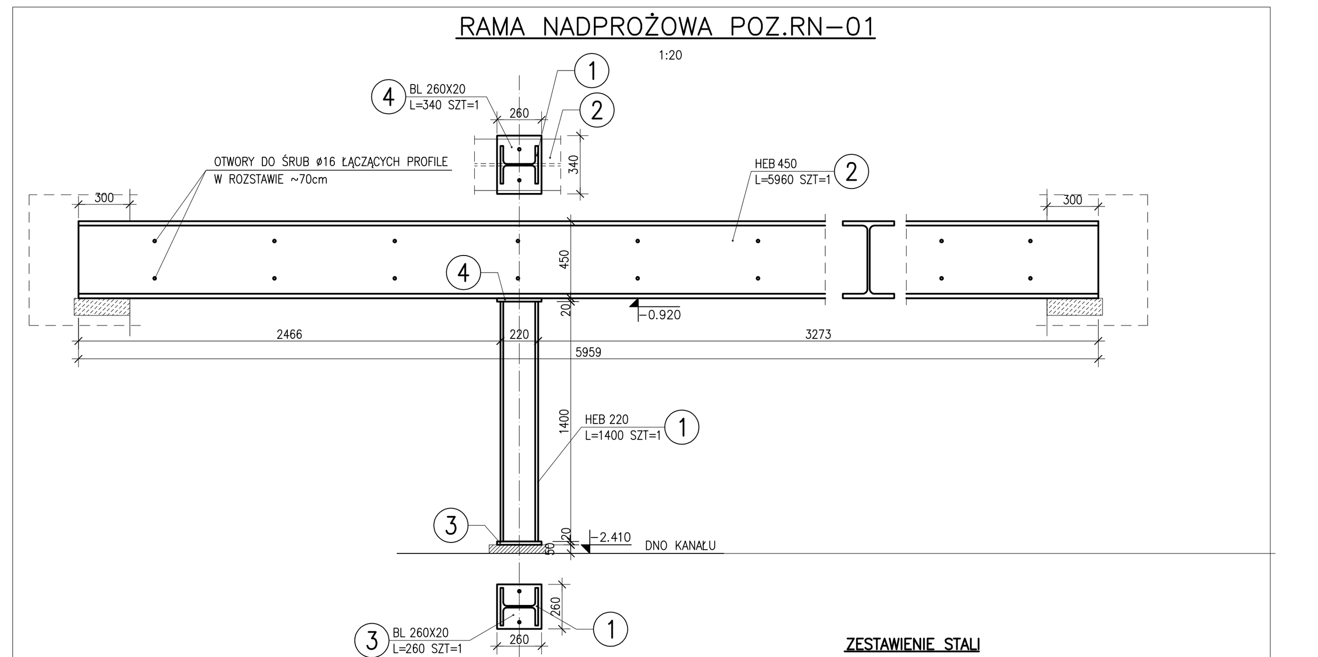

ZESTAWIENIE STALI

POZ.	NUMER ELEMENTU	NAZWA ELEMENTU	DŁUGOŚĆ [mm]	GATUNEK STALI	LICZBA SZTUK	DŁ. RAZEM [m]	MASA JEDN [kg/m]	MASA 1 ELEM [kg]	MASA RAZEM [kg]
RN-01	1	HEB 220	1400	S355	1	1.40	71.50	100.10	100.10
RN-01	2	HEB 450	5960	S355	1	5.96	171.00	1019.16	1019.16
RN-01	3	BL 260X20	260	S355	1	0.26	40.82	10.61	10.61
RN-01	4	BL 260X20	340	S355	1	0.34	40.82	13.88	13.88
OGÓŁEM									1143.75
WYKONAĆ: x 2									2287.50

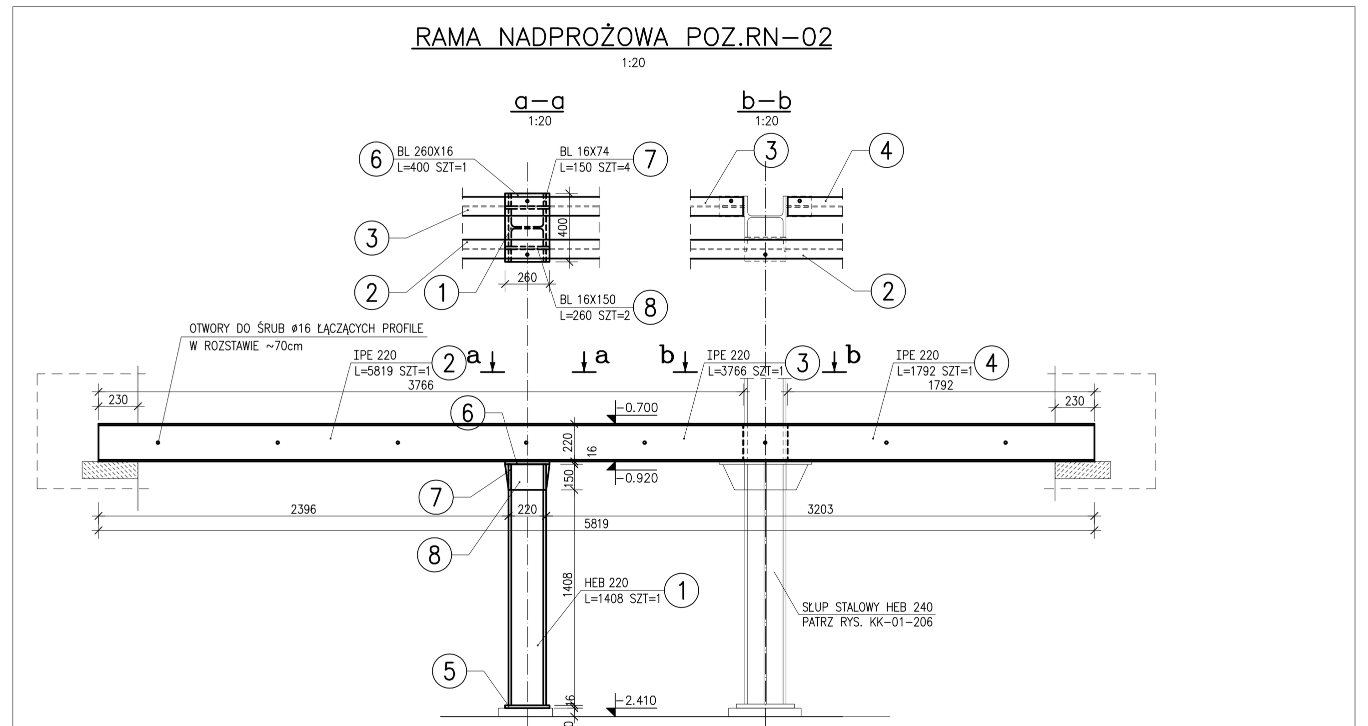

ZESTAWIENIE STALI

POZ.	NUMER ELEMENTU	NAZWA ELEMENTU	DŁUGOŚĆ [mm]	GATUNEK STALI	LICZBA SZTUK	DŁ. RAZEM [m]	MASA JEDN [kg/m]	MASA 1 ELEM [kg]	MASA RAZEM [kg]
RN-01	1	HEB 220	1408	S355	1	1.41	71.50	100.67	100.67
RN-01	2	IPE 220	5819	S355	1	5.82	26.20	152.46	152.46
RN-01	3	IPE 220	3766	S355	1	3.77	26.20	98.67	98.67
RN-01	4	IPE 220	1792	S355	1	1.79	26.20	46.95	46.95
RN-01	5	BL 260X16	260	S355	1	0.26	32.66	8.49	8.49
RN-01	6	BL 260X16	400	S355	1	0.40	32.66	13.06	13.06
RN-01	7	BL 16X74	150	S355	4	0.60	9.29	1.39	5.58
RN-01	8	BL 16X150	260	S355	2	0.52	18.84	4.90	9.80
OGÓŁEM									435.68
WYKONAĆ: x 1									435.68

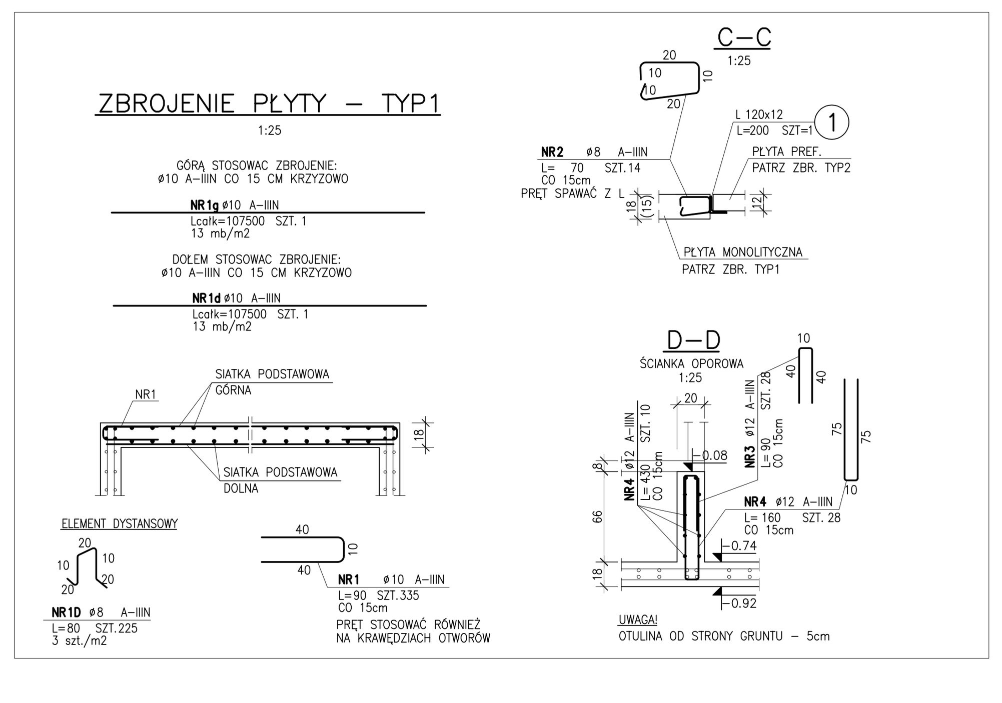

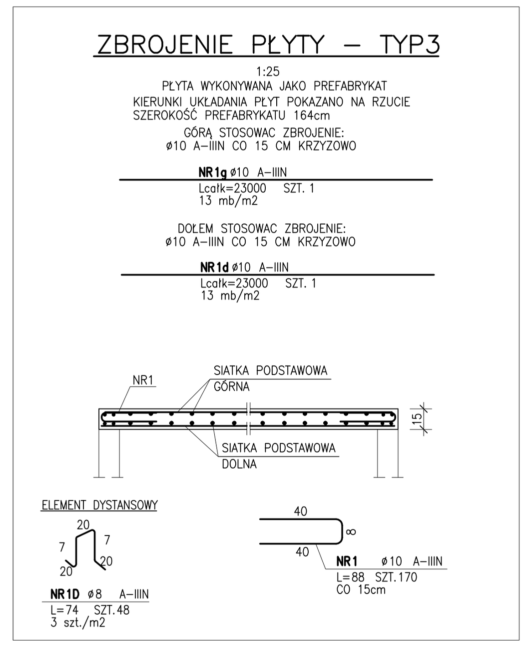

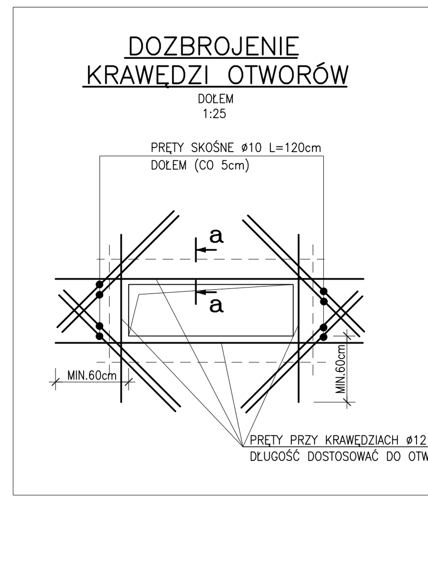

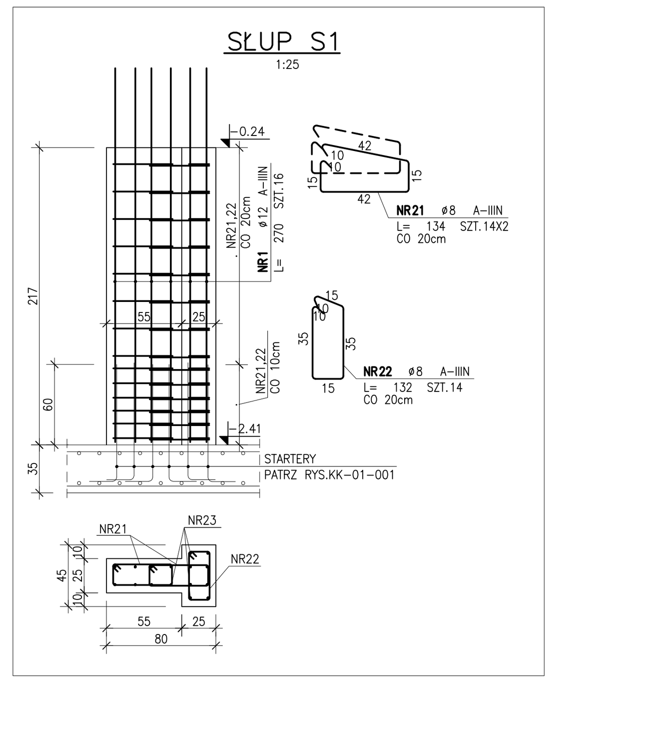

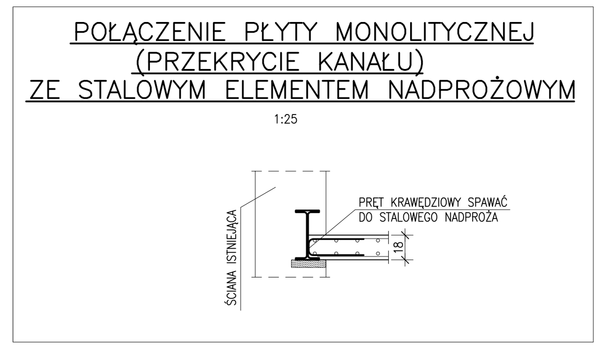

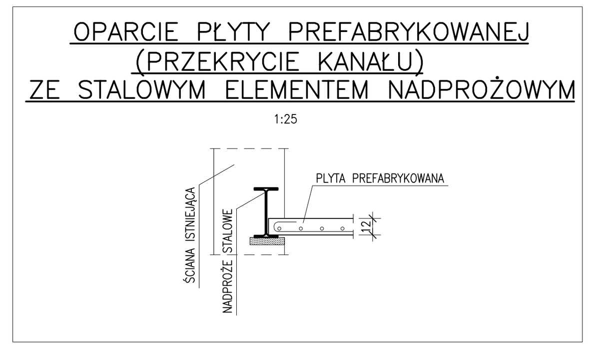

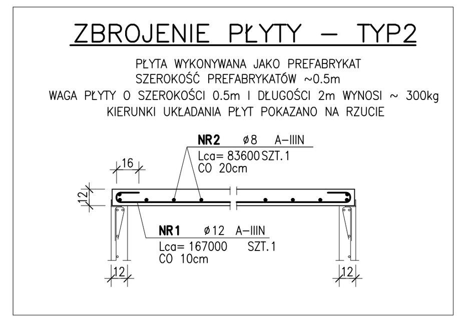

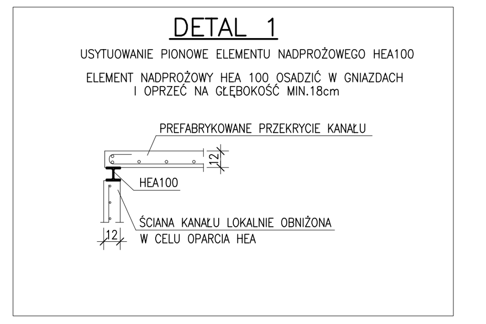

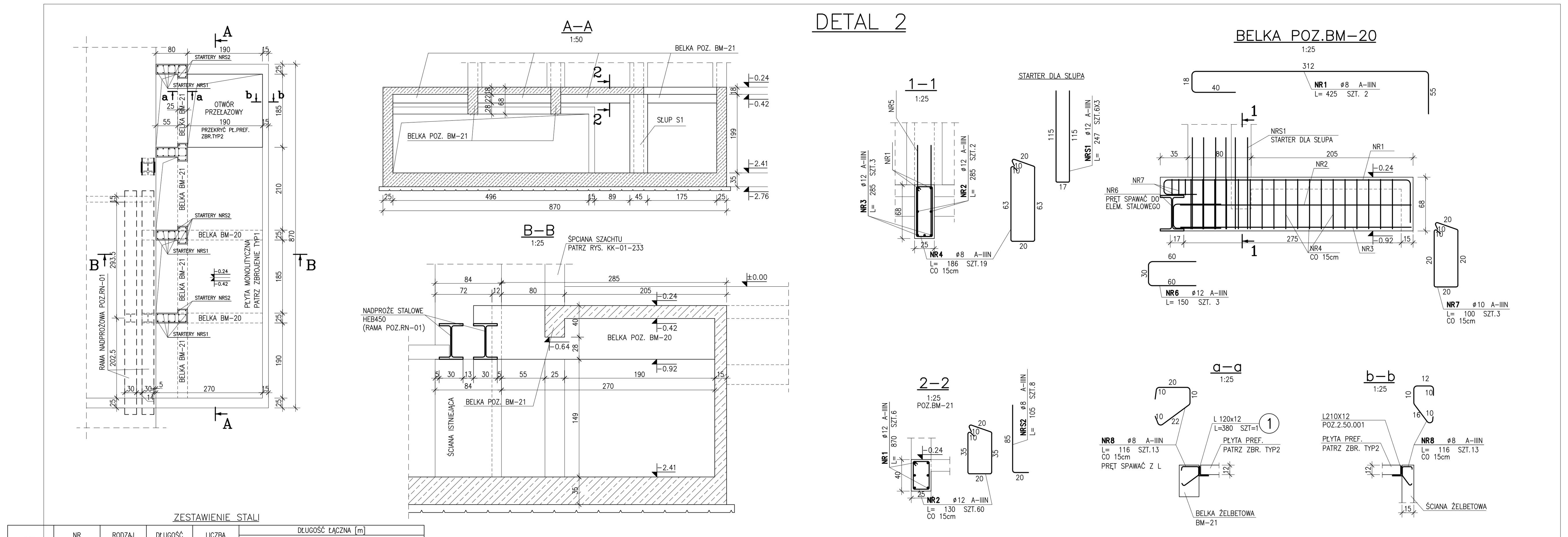

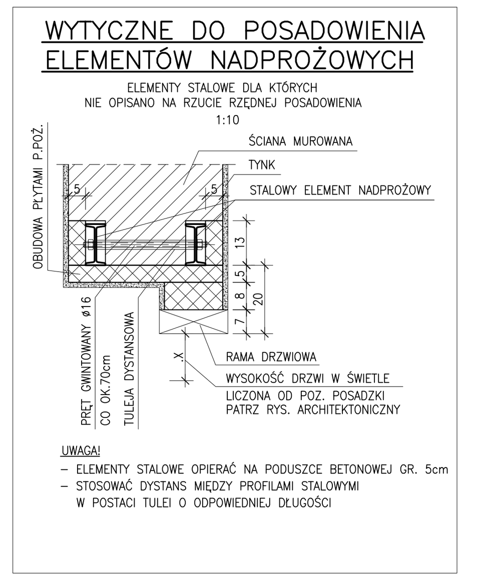

ZESTAWIENIE STALI

POZ.	NR PRĘTA	RODZAJ STALI	DŁUGOŚĆ [cm]	LICZBA SZTUK	DŁUGOŚĆ ŁĄCZNA [m] A–IIIN ø8	ø10	ø12	
BM–20	S1	ø12 A–IIIN	247	18			44.46	
	1	ø8 A–IIIN	425	2	8.5			
	2	ø12 A–IIIN	285	2			5.7	
	3	ø12 A–IIIN	285	3			8.55	
	4	ø8 A–IIIN	186	19	35.34			
	6	ø12 A–IIIN	150	3			4.5	
	7	ø10 A–IIIN	100	3		3		
	8	ø8 A–IIIN	116	26	30.16			
BM–21	S2	ø8 A–IIIN	105	8	8.4			
	1	ø12 A–IIIN	870	6			52.2	
	2	ø12 A–IIIN	130	60			78	
S1	1	ø12 A–IIIN	270	16			43.2	
	21	ø8 A–IIIN	134	28	37.52			
	22	ø8 A–IIIN	132	14	18.48			
ZP_T1	1D	ø8 A–IIIN	80	225	180			
	1	ø10 A–IIIN	90	335		301.5		
	1d	ø10 A–IIIN	107500	1		1075		
	1g	ø10 A–IIIN	107500	1		1075		
	2	ø8 A–IIIN	70	14	9.8			
	3	ø12 A–IIIN	90	28			25.2	
	4	ø12 A–IIIN	430	10			43	
	4	ø12 A–IIIN	160	28			44.8	
ZP_T2	1	ø12 A–IIIN	167000	1			1670	
	2	ø8 A–IIIN	83600	1	836			
ZP_T3	1D	ø8 A–IIIN	74	48	35.52			
	1	ø10 A–IIIN	88	170		149.6		
	1d	ø10 A–IIIN	23000	1		230		
	1g	ø10 A–IIIN	23000	1		230		
DŁUGOŚĆ RAZEM [m]					1199.72	3064.1	2019.61	
MASA JEDNOSTKOWA [kg/m]					0.395	0.617	0.888	
MASA [kg]					473.89	1890.55	1793.41	
MASA OGÓŁEM [kg]					4157.85			
WYKONAĆ: x 1					4157.85			

ZESTAWIENIE STALI

POZ.	NUMER ELEMENTU	NAZWA ELEMENTU	DŁUGOŚĆ [mm]	GATUNEK STALI	LICZBA SZTUK	DŁ. RAZEM [m]	MASA JEDN [kg/m]	MASA 1 ELEM [kg]	MASA RAZEM [kg]
2.50.001	1	L 120x12	3800.0	S355	1	3.80	21.60	82.08	82.08
2.50.002	1	L 120x12	2000.0	S355	1	2.00	21.60	43.20	43.20
OGÓŁEM									125.28
WYKONAĆ: x 1									125.28

ZESTAWIENIE STALI

POZ.	NUMER ELEMENTU	NAZWA ELEMENTU	DŁUGOŚĆ [mm]	GATUNEK STALI	LICZBA SZTUK	DŁ. RAZEM [m]	MASA JEDN [kg/m]	MASA 1 ELEM [kg]	MASA RAZEM [kg]
2.17.001	1	HEB 200	4600.0	S355	2	9.20	61.30	281.98	563.96
2.17.002	1	HEB 200	4850.0	S355	2	9.70	61.30	297.31	594.61
2.21.001	1	HEA 100	1700.0	S355	1	1.70	16.70	28.39	28.39
2.21.002	1	HEA 100	2250.0	S355	1	2.25	16.70	37.58	37.58
2.21.003	1	HEA 100	2150.0	S355	2	4.30	16.70	35.91	71.81
2.21.004	1	HEA 100	1550.0	S355	1	1.55	16.70	25.89	25.89
2.21.005	1	HEA 100	2050.0	S355	3	6.15	16.70	34.24	102.71
2.21.006	1	HEA 100	1650.0	S355	1	1.65	16.70	27.56	27.56
2.21.007	1	HEA 100	2150.0	S355	1	2.15	16.70	35.91	35.91
2.21.008	1	HEA 100	2350.0	S355	1	2.35	16.70	39.25	39.25
2.22.001	1	I 160	2750.0	S355	2	5.50	17.90	49.23	98.45
2.40.001	1	I 120	1400.0	S355	19	26.60	11.20	15.68	297.92
2.40.002	1	I 120	1800.0	S355	13	23.40	11.20	20.16	262.08
2.40.003	1	I 120	1900.0	S355	2	3.80	11.20	21.28	42.56
2.40.004	1	I 120	1600.0	S355	4	6.40	11.20	17.92	71.68
2.40.005	1	I 120	1500.0	S355	2	3.00	11.20	16.80	33.60
2.40.006	1	I 120	1950.0	S355	20	39.00	11.20	21.84	436.80
2.40.007	1	I 120	1900.0	S355	2	3.80	11.20	21.28	42.56
2.45.001	1	IPE 270	2600.0	S355	2	5.20	36.10	93.86	187.72
2.45.002	1	IPE 270	2400.0	S355	2	4.80	36.10	86.64	173.28
2.45.003	1	IPE 270	2500.0	S355	2	5.00	36.10	90.25	180.50
2.45.005	1	IPE 270	2750.0	S355	2	5.50	36.10	99.28	198.55
2.46.001	1	IPE 300	3000.0	S355	2	6.00	42.20	126.60	253.20
2.46.002	1	IPE 360	3450.0	S355	2	6.90	57.10	197.00	393.99
2.46.003	1	IPE 360	3700.0	S355	2	7.40	57.10	211.27	422.54
2.46.004	1	IPE 360	3450.0	S355	2	6.90	57.10	197.00	393.99
2.47.001	1	IPE 160	1300.0	S355	2	2.60	15.80	20.54	41.08
2.47.002	1	IPE 160	1200.0	S355	2	2.40	15.80	18.96	37.92
OGÓŁEM									5096.09
WYKONAĆ: x 1									5096.09

UWAGI:

1. WYMIARY PRĘTÓW GIĘTYCH DOTYCZĄ ICH ZEWNĘTRZNYCH KRAWĘDZI
2. WSZYSTKIE POKAZANE NA RZUCIE BELKI STALOWE OSADZAĆ NA PODUSZCE BETONOWEJ GR. MIN.5cm,
3. W LOKALIZACJI PIONOWEJ ELEMENTU UWZGLĘDNIĆ OPISANĄ RZĘDNĄ SPODU,
4. ELEMENTY STALOWE (BELKI) WYSTĘPUJĄCE PARAMI SKRĘCAĆ PRĘTAMI GWINTOWANYMI ø16 KL.8.8 CO OKOŁO 70cm, STOSOWAĆ DYSTANS MIĘDZY PROFILAMI W POSTACI TULEI O ODPOWIEDNIEJ DŁUGOŚCI,
5. WSZYSTKIE RZĘDNE ORAZ WYMIARY ZWERYFIKOWAĆ I POTWIERDZIĆ Z NATURY,
6. JEŚLI NA RYSUNKACH SZCZEGÓŁOWYCH NIE OPISANO INACZEJ – ELEMENTOM STALOWYM ZAPEWNIĆ ZABEZPIECZENIE P.POŻ PRZEZ OBUDOWĘ LUB MALOWANIE TAK ABY SPEŁNIAŁY WYMÓG:
   - KLASY ODPORNOŚCI OGNIOWEJ (NOŚNOŚCI OGNIOWEJ) R60 – DLA ELEMENTÓW STALOWYCH STANOWIĄCYCH BEZPOŚREDNIE PODPARCIE LUB INTEGRALNĄ CZĘŚĆ STROPÓW,
   - KLASY ODPORNOŚCI OGNIOWEJ (NOŚNOŚCI OGNIOWEJ) R120 – DLA ELEMENTÓW STALOWYCH WBUDOWANYCH I STANOWIĄCYCH ELEMENT KONSTRUKCYJNY ŚCIAN,
7. ELEMENTOM STALOWYM ZAPEWNIĆ ZABEZPIECZENIE ANTYKOROZYJNE DO KLASY C2
8. RYSUNEK ROZPATRYWAĆ ŁĄCZNIE Z OPRACOWANIAMI BRANŻOWYMI,
9. OPRACOWANIE W ZAKRESIE KONSTR. DOTYCZĄCE: A. SŁUPÓW I STROPU SALI ABSYDOWEJ PATRZ RUSUNEK: KK–01–220
   B. STROPU NAD FOSĄ RYS. KK–01–010
   D. KONSTRUKCJI WIND PANORAMICZNYCH RYS. KK–01–250.1–250.3
   E. KONSTRUKCJI WINDY SERWISOWEJ RYS. KK–01–022

POZOSTAŁE NUMERY RYSUNKÓW ORAZ POZYCJE OPISANO NA RZUCIE

LEGENDA :

- ŚCIANY ISTNIEJĄCE POD STROPEM
- ŚCIANY MUROWANE POD STROPEM
- KONSTRUKCJA ŻELBETOWA POD STROPEM
- KONSTRUKCJA ŻELBETOWA NA STROPIE
- NADPROŻA
- FRAGMENTY ŚCIAN DO ZAMUROWANIA (CEGŁA kl.15 NA ZAPRAWIE M5)
- BELKI STALOWE POD STROPEM I ŚCIANĄ
- BELKI STALOWE POD STROPEM
- ISTNIEJĄCE BELKI DREWNIANE

KANAŁY WENTYLACYJNE PODPOSADZKOWE:
BETON C30/C37 (B37) (W8)– WODOSZCZELNY
w/c <0.5

POZOSTAŁE ELEMENTY ŻELBETOWE:
BETON C25/C30 (B30)
KLASA EKSPOZYCJI XC3

STAL A–IIIN
STAL PROFILOWA S355

OTULINY:
- PRZEKRYCIA KANAŁÓW PODPOSADZKOWYCH 3.5cm

REWIZJA	DATA	OPIS

Bud-Ekspert Sp. z o.o.
ul.F.Roosevelta 10/2 60-829 Poznań
tel. 61 84 79 133 kom. 697 550 461
e-mail: biuro@budekspert.com
www.budekspert.com

Schemat obiektu

POZIOMY BUDYNKU	
+ 16,25 = 82,95 m.n.p.m.	+5
+ 12,97 = 79,67 m.n.p.m.	+4
+ 9,69 = 76,39 m.n.p.m.	+3
+ 6,41 = 73,11 m.n.p.m.	+2
+ 3,13 = 69,83 m.n.p.m.	+1
± 0,00 = 66,70 m.n.p.m.	±0
- 2,65 = 64,05 m.n.p.m.	-1

INWESTOR: Uniwersytet im. Adama Mickiewicza w Poznaniu
ADRES / ADRES DO KORESPONDENCJI: ul.H. Wieniawskiego 1 , 61-712 Poznań

NAZWA I ADRES OBIEKTU BUDOWLANEGO:
PRZEBUDOWA I ROZBUDOWA DOMU STUDENCKIEGO "HANKA" W POZNANIU
PRZY AL. NIEPODLEGŁOŚCI 26 WRAZ ZE ZMIANĄ ZAGOSPODAROWANIA TERENU
NA DZIAŁCE 6/2 I 8 ARK. 10, OBRĘB POZNAŃ.

JEDNOSTKA PROJEKTOWA:
IRON TOWER INVESTMENT
Paweł Wieczorkiewicz S.K.
ul. Mostowa 11/4, 61-854 Poznań
Studio ADS
spółka z ograniczoną odpowiedzialnością spółka komandytowa
ul. Mostowa 11/11, 61-854 Poznań

GŁÓWNY PROJEKTANT KONSTRUKCJI:	UPRAWNIENIA	SPECJALNOŚĆ	PODPIS
mgr inż. PRZEMYSŁAW DRZEWIECKI	WKP/0259/POOK/11	konstrukcja bo	
OPRACOWANIE: inż. JACEK STELMACH			
SPRAWDZAJĄCY: mgr inż. JAN DRZEWIECKI	83/Pw/94	konstrukcja bo	

BRANŻA:	STADIUM:	DATA:	SKALA:	NR RYSUNKU:
KONSTRUKCJA	PROJEKT WYKONAWCZY	MARZEC 2015	1:100	KK-01-100

TYTUŁ RYSUNKU:
RZUT STROPU NAD PIWNICĄ

DATA: 03-2015 REWIZJA: 02