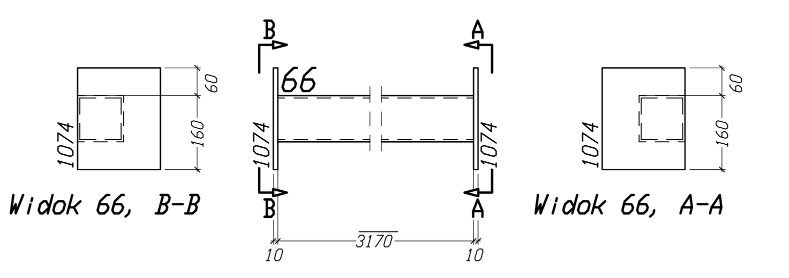


** Zest. dla jednego el. wysyłkowego-Poz. 66 Suma 5/5 x Wykonać

| Nr. | Tnr | Poz. | Nazwa | Sztuk | Profil | Materiał | Długość | Waga | Dzn. |
|---|---|---|---|---|---|---|---|---|---|
| 1 | 4 | 66 | Podpory regałów | 1 | QRC100*5 | S235 | 3170 | 45.65 | |
| 2 | 4 | 1074 | Podpory regałów | 2 | BL10*180 | S235 | 220 | 6.22 | |
| Waga całkowita (kg) | | | | | | | | 51.87 | |
| Gabaryty (W x S x D): 220 x 180 x 3190 | | | | | | | | | |

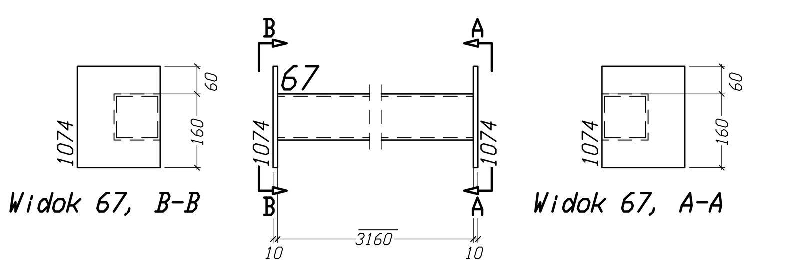


** Zest. dla jednego el. wysyłkowego-Poz. 67 Suma 15/15 x Wykonać

| Nr. | Tnr | Poz. | Nazwa | Sztuk | Profil | Materiał | Długość | Waga | Dzn. |
|---|---|---|---|---|---|---|---|---|---|
| 1 | 4 | 67 | Podpory regałów | 1 | QRC100*5 | S235 | 3160 | 45.50 | |
| 2 | 4 | 1074 | Podpory regałów | 2 | BL10*180 | S235 | 220 | 6.22 | |
| Waga całkowita (kg) | | | | | | | | 51.72 | |
| Gabaryty (W x S x D): 220 x 180 x 3180 | | | | | | | | | |

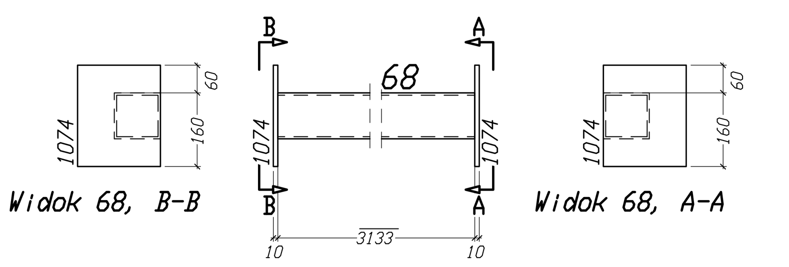


** Zest. dla jednego el. wysyłkowego-Poz. 68 Suma 10/10 x Wykonać

| Nr. | Tnr | Poz. | Nazwa | Sztuk | Profil | Materiał | Długość | Waga | Dzn. |
|---|---|---|---|---|---|---|---|---|---|
| 1 | 4 | 68 | Podpory regałów | 1 | QRC100*5 | S235 | 3133 | 45.11 | |
| 2 | 4 | 1074 | Podpory regałów | 2 | BL10*180 | S235 | 220 | 6.22 | |
| Waga całkowita (kg) | | | | | | | | 51.33 | |
| Gabaryty (W x S x D): 220 x 180 x 3153 | | | | | | | | | |

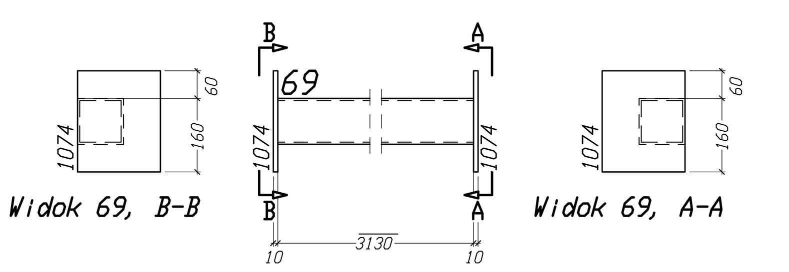


** Zest. dla jednego el. wysyłkowego-Poz. 69 Suma 5/5 x Wykonać

| Nr. | Tnr | Poz. | Nazwa | Sztuk | Profil | Materiał | Długość | Waga | Dzn. |
|---|---|---|---|---|---|---|---|---|---|
| 1 | 4 | 69 | Podpory regałów | 1 | QRC100*5 | S235 | 3130 | 45.07 | |
| 2 | 4 | 1074 | Podpory regałów | 2 | BL10*180 | S235 | 220 | 6.22 | |
| Waga całkowita (kg) | | | | | | | | 51.29 | |
| Gabaryty (W x S x D): 220 x 180 x 3150 | | | | | | | | | |

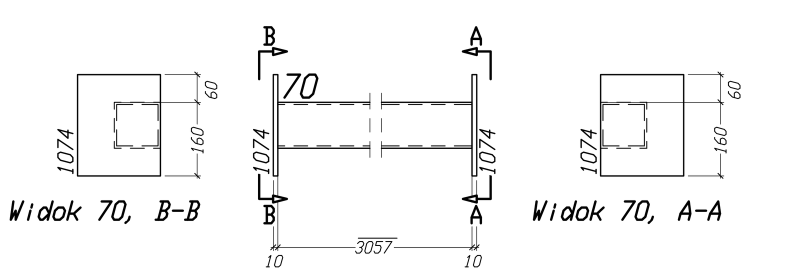


** Zest. dla jednego el. wysyłkowego-Poz. 70 Suma 4/4 x Wykonać

| Nr. | Tnr | Poz. | Nazwa | Sztuk | Profil | Materiał | Długość | Waga | Dzn. |
|---|---|---|---|---|---|---|---|---|---|
| 1 | 4 | 70 | Podpory regałów | 1 | QRC100*5 | S235 | 3057 | 44.02 | |
| 2 | 4 | 1074 | Podpory regałów | 2 | BL10*180 | S235 | 220 | 6.22 | |
| Waga całkowita (kg) | | | | | | | | 50.23 | |
| Gabaryty (W x S x D): 220 x 180 x 3077 | | | | | | | | | |

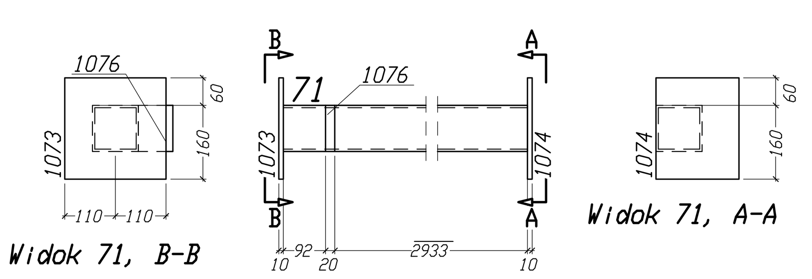


** Zest. dla jednego el. wysyłkowego-Poz. 71 Suma 5/5 x Wykonać

| Nr. | Tnr | Poz. | Nazwa | Sztuk | Profil | Materiał | Długość | Waga | Dzn. |
|---|---|---|---|---|---|---|---|---|---|
| 1 | 4 | 71 | Podpory regałów | 1 | QRC100*5 | S235 | 3045 | 43.85 | |
| 2 | 4 | 1073 | Podpory regałów | 1 | BL10*220 | S235 | 220 | 3.80 | |
| 3 | 4 | 1074 | Podpory regałów | 1 | BL10*180 | S235 | 220 | 3.11 | |
| 4 | 4 | 1076 | Podpory regałów | 1 | BL20*75 | S235 | 100 | 1.18 | |
| Waga całkowita (kg) | | | | | | | | 51.94 | |
| Gabaryty (W x S x D): 220 x 255 x 3065 | | | | | | | | | |

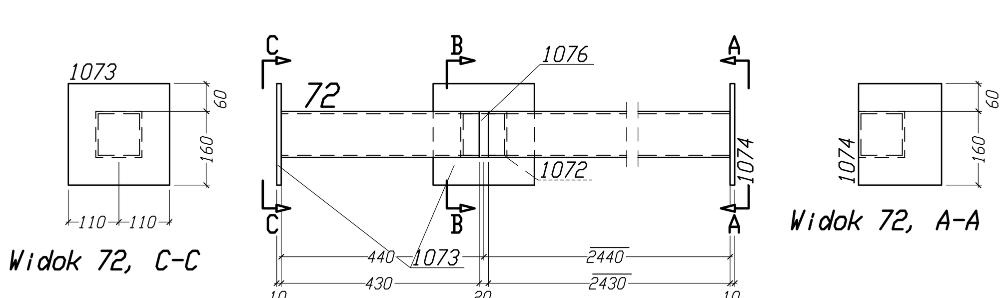


** Zest. dla jednego el. wysyłkowego-Poz. 72 Suma 5/5 x Wykonać

| Nr. | Tnr | Poz. | Nazwa | Sztuk | Profil | Materiał | Długość | Waga | Dzn. |
|---|---|---|---|---|---|---|---|---|---|
| 1 | 4 | 72 | Podpory regałów | 1 | QRC100*5 | S235 | 2880 | 41.47 | |
| 2 | 4 | 1072 | Podpory regałów | 1 | QRC100*5 | S235 | 255 | 3.67 | |
| 3 | 4 | 1073 | Podpory regałów | 2 | BL10*220 | S235 | 220 | 7.60 | |
| 4 | 4 | 1074 | Podpory regałów | 1 | BL10*180 | S235 | 220 | 3.11 | |
| 5 | 4 | 1076 | Podpory regałów | 1 | BL20*75 | S235 | 100 | 1.18 | |
| Waga całkowita (kg) | | | | | | | | 57.03 | |
| Gabaryty (W x S x D): 220 x 440 x 2900 | | | | | | | | | |

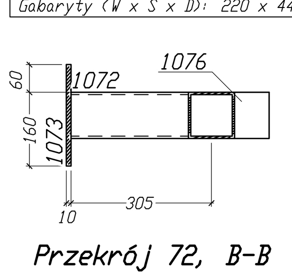


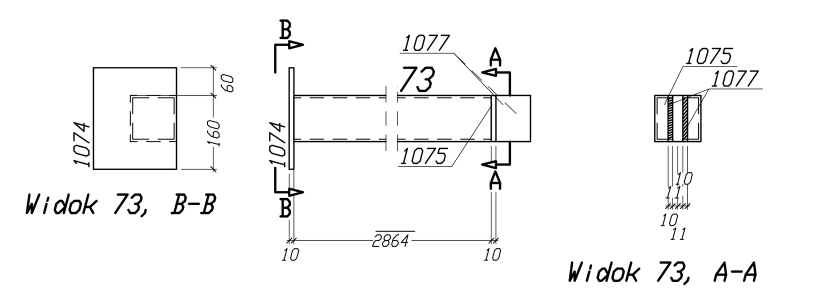


** Zest. dla jednego el. wysyłkowego-Poz. 73 Suma 5/5 x Wykonać

| Nr. | Tnr | Poz. | Nazwa | Sztuk | Profil | Materiał | Długość | Waga | Dzn. |
|---|---|---|---|---|---|---|---|---|---|
| 1 | 4 | 73 | Podpory regałów | 1 | QRC100*5 | S235 | 2864 | 41.24 | |
| 2 | 4 | 1074 | Podpory regałów | 1 | BL10*180 | S235 | 220 | 3.11 | |
| 3 | 4 | 1075 | Podpory regałów | 1 | BL10*100 | S235 | 100 | 0.79 | |
| 4 | 4 | 1077 | Podpory regałów | 2 | BL10*75 | S235 | 100 | 1.18 | |
| Waga całkowita (kg) | | | | | | | | 46.31 | |
| Gabaryty (W x S x D): 220 x 180 x 2959 | | | | | | | | | |

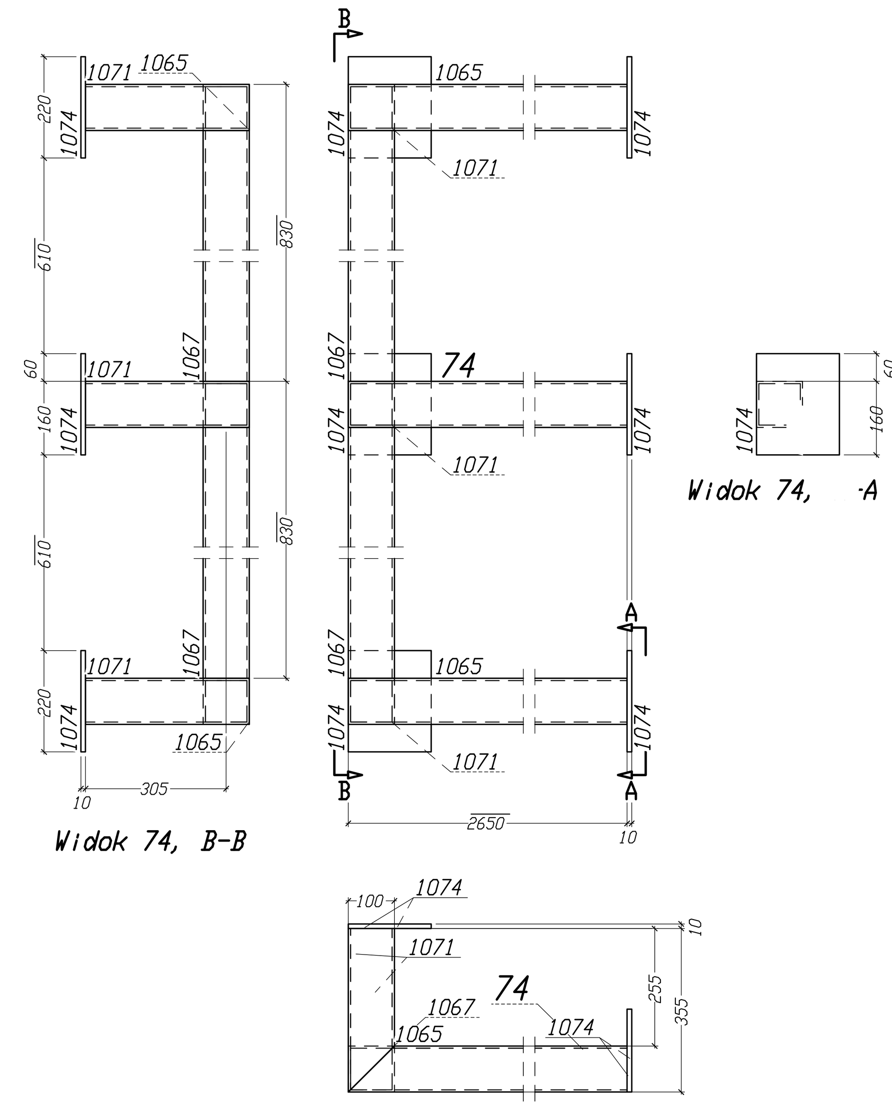


** Zest. dla jednego el. wysyłkowego-Poz. 74 Suma 1/1 x Wykonać

| Nr. | Tnr | Poz. | Nazwa | Sztuk | Profil | Materiał | Długość | Waga | Dzn. |
|---|---|---|---|---|---|---|---|---|---|
| 1 | 4 | 74 | Podpory regałów | 1 | QRC100*5 | S235 | 2650 | 38.16 | |
| 2 | 4 | 1065 | Podpory regałów | 2 | QRC100*5 | S235 | 2650 | 76.32 | |
| 3 | 4 | 1067 | Podpory regałów | 2 | QRC100*5 | S235 | 730 | 21.02 | |
| 4 | 4 | 1071 | Podpory regałów | 3 | QRC100*5 | S235 | 355 | 15.34 | |
| 5 | 4 | 1074 | Podpory regałów | 6 | BL10*180 | S235 | 220 | 18.65 | |
| Waga całkowita (kg) | | | | | | | | 169.50 | |
| Gabaryty (W x S x D): 1880 x 365 x 2660 | | | | | | | | | |

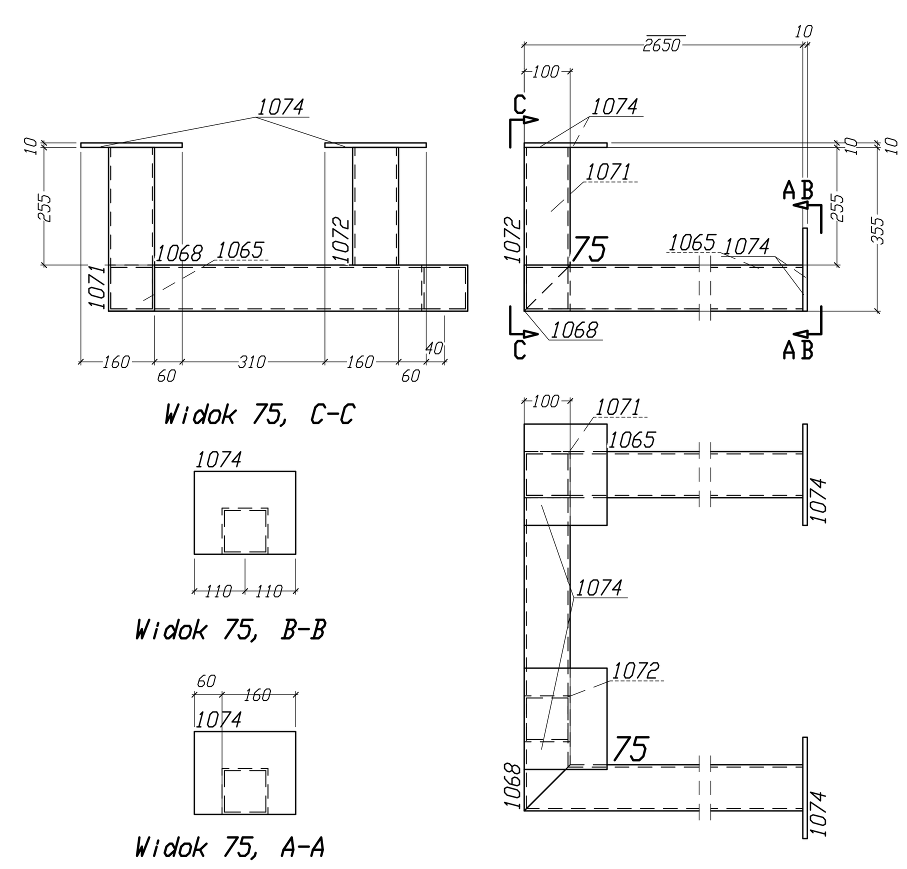


** Zest. dla jednego el. wysyłkowego-Poz. 75 Suma 1/1 x Wykonać

| Nr. | Tnr | Poz. | Nazwa | Sztuk | Profil | Materiał | Długość | Waga | Dzn. |
|---|---|---|---|---|---|---|---|---|---|
| 1 | 4 | 75 | Podpory regałów | 1 | QRC100*5 | S235 | 2650 | 38.16 | |
| 2 | 4 | 1065 | Podpory regałów | 1 | QRC100*5 | S235 | 2650 | 38.16 | |
| 3 | 4 | 1068 | Podpory regałów | 1 | QRC100*5 | S235 | 680 | 9.79 | |
| 4 | 4 | 1071 | Podpory regałów | 1 | QRC100*5 | S235 | 355 | 5.11 | |
| 5 | 4 | 1072 | Podpory regałów | 1 | QRC100*5 | S235 | 255 | 3.67 | |
| 6 | 4 | 1074 | Podpory regałów | 4 | BL10*180 | S235 | 220 | 12.43 | |
| Waga całkowita (kg) | | | | | | | | 107.34 | |
| Gabaryty (W x S x D): 365 x 900 x 2660 | | | | | | | | | |

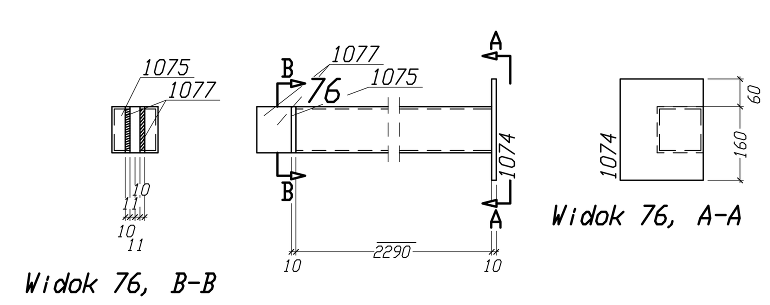


** Zest. dla jednego el. wysyłkowego-Poz. 76 Suma 5/5 x Wykonać

| Nr. | Tnr | Poz. | Nazwa | Sztuk | Profil | Materiał | Długość | Waga | Dzn. |
|---|---|---|---|---|---|---|---|---|---|
| 1 | 4 | 76 | Podpory regałów | 1 | QRC100*5 | S235 | 2290 | 32.98 | |
| 2 | 4 | 1074 | Podpory regałów | 1 | BL10*180 | S235 | 220 | 3.11 | |
| 3 | 4 | 1075 | Podpory regałów | 1 | BL10*100 | S235 | 100 | 0.79 | |
| 4 | 4 | 1077 | Podpory regałów | 2 | BL10*75 | S235 | 100 | 1.18 | |
| Waga całkowita (kg) | | | | | | | | 38.05 | |
| Gabaryty (W x S x D): 220 x 180 x 2385 | | | | | | | | | |

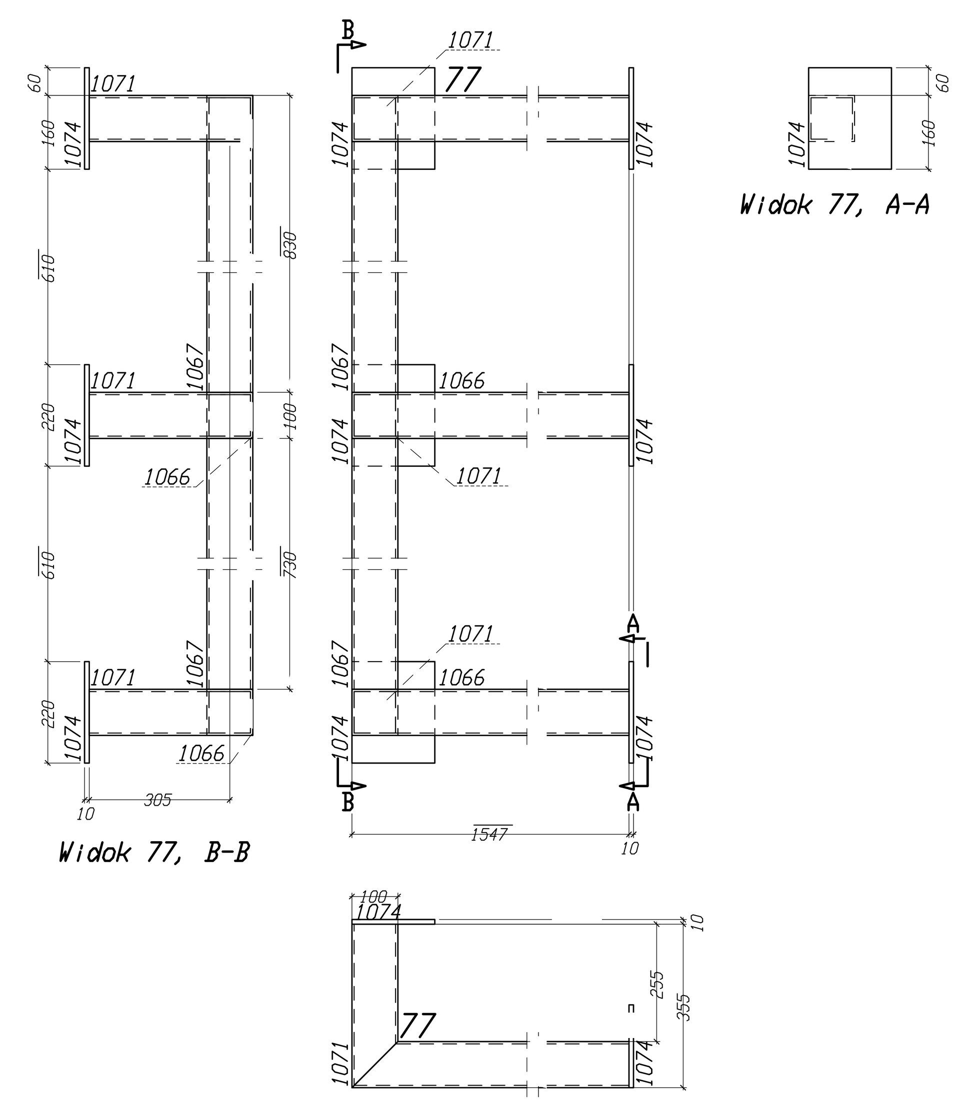


** Zest. dla jednego el. wysyłkowego-Poz. 77 Suma 1/1 x Wykonać

| Nr. | Tnr | Poz. | Nazwa | Sztuk | Profil | Materiał | Długość | Waga | Dzn. |
|---|---|---|---|---|---|---|---|---|---|
| 1 | 4 | 77 | Podpory regałów | 1 | QRC100*5 | S235 | 1547 | 22.27 | |
| 2 | 4 | 1066 | Podpory regałów | 2 | QRC100*5 | S235 | 1547 | 44.55 | |
| 3 | 4 | 1067 | Podpory regałów | 2 | QRC100*5 | S235 | 730 | 21.02 | |
| 4 | 4 | 1071 | Podpory regałów | 3 | QRC100*5 | S235 | 355 | 15.34 | |
| 5 | 4 | 1074 | Podpory regałów | 6 | BL10*180 | S235 | 220 | 18.65 | |
| Waga całkowita (kg) | | | | | | | | 121.84 | |
| Gabaryty (W x S x D): 1880 x 365 x 1557 | | | | | | | | | |

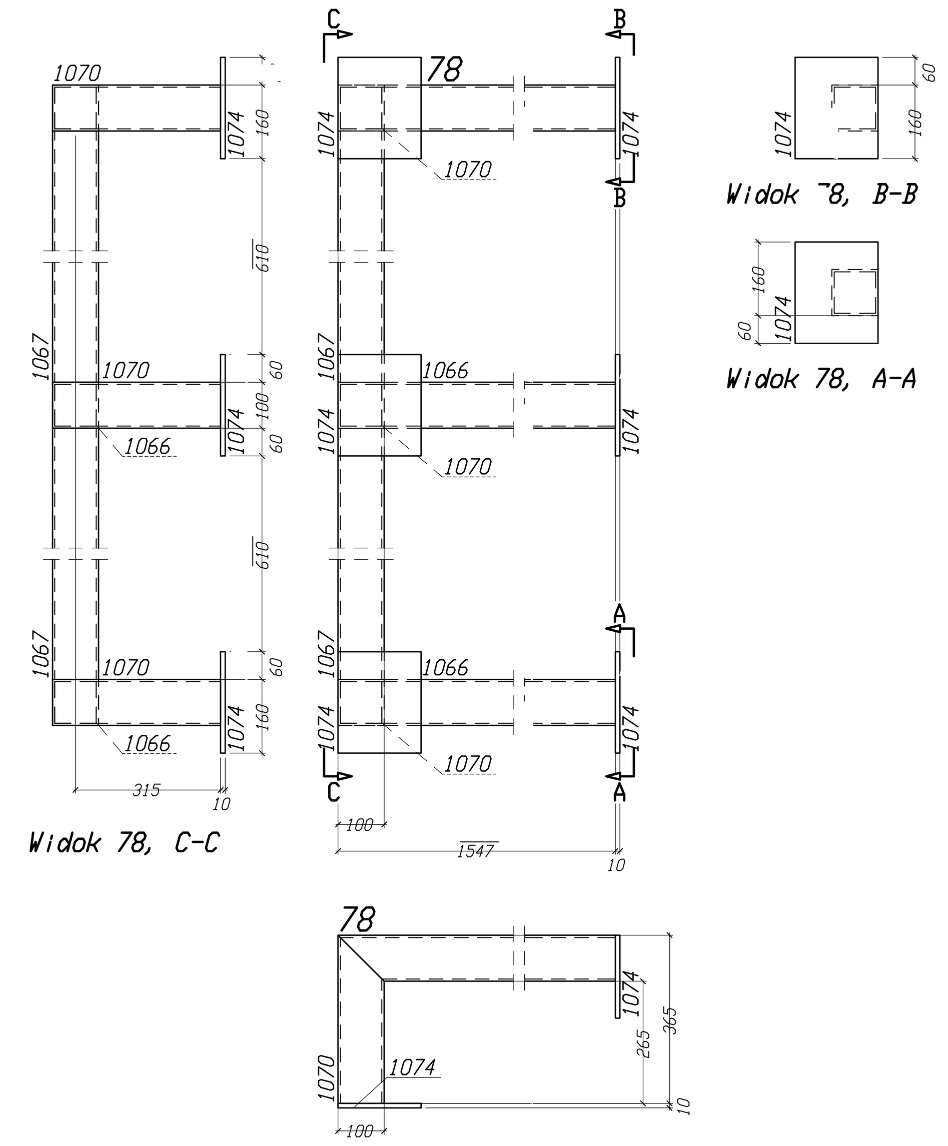


** Zest. dla jednego el. wysyłkowego-Poz. 78 Suma 1/1 x Wykonać

| Nr. | Tnr | Poz. | Nazwa | Sztuk | Profil | Materiał | Długość | Waga | Dzn. |
|---|---|---|---|---|---|---|---|---|---|
| 1 | 4 | 78 | Podpory regałów | 1 | QRC100*5 | S235 | 1547 | 22.27 | |
| 2 | 4 | 1066 | Podpory regałów | 2 | QRC100*5 | S235 | 1547 | 44.55 | |
| 3 | 4 | 1067 | Podpory regałów | 2 | QRC100*5 | S235 | 730 | 21.02 | |
| 4 | 4 | 1070 | Podpory regałów | 3 | QRC100*5 | S235 | 365 | 15.76 | |
| 5 | 4 | 1074 | Podpory regałów | 6 | BL10*180 | S235 | 220 | 18.65 | |
| Waga całkowita (kg) | | | | | | | | 122.25 | |
| Gabaryty (W x S x D): 1880 x 375 x 1557 | | | | | | | | | |

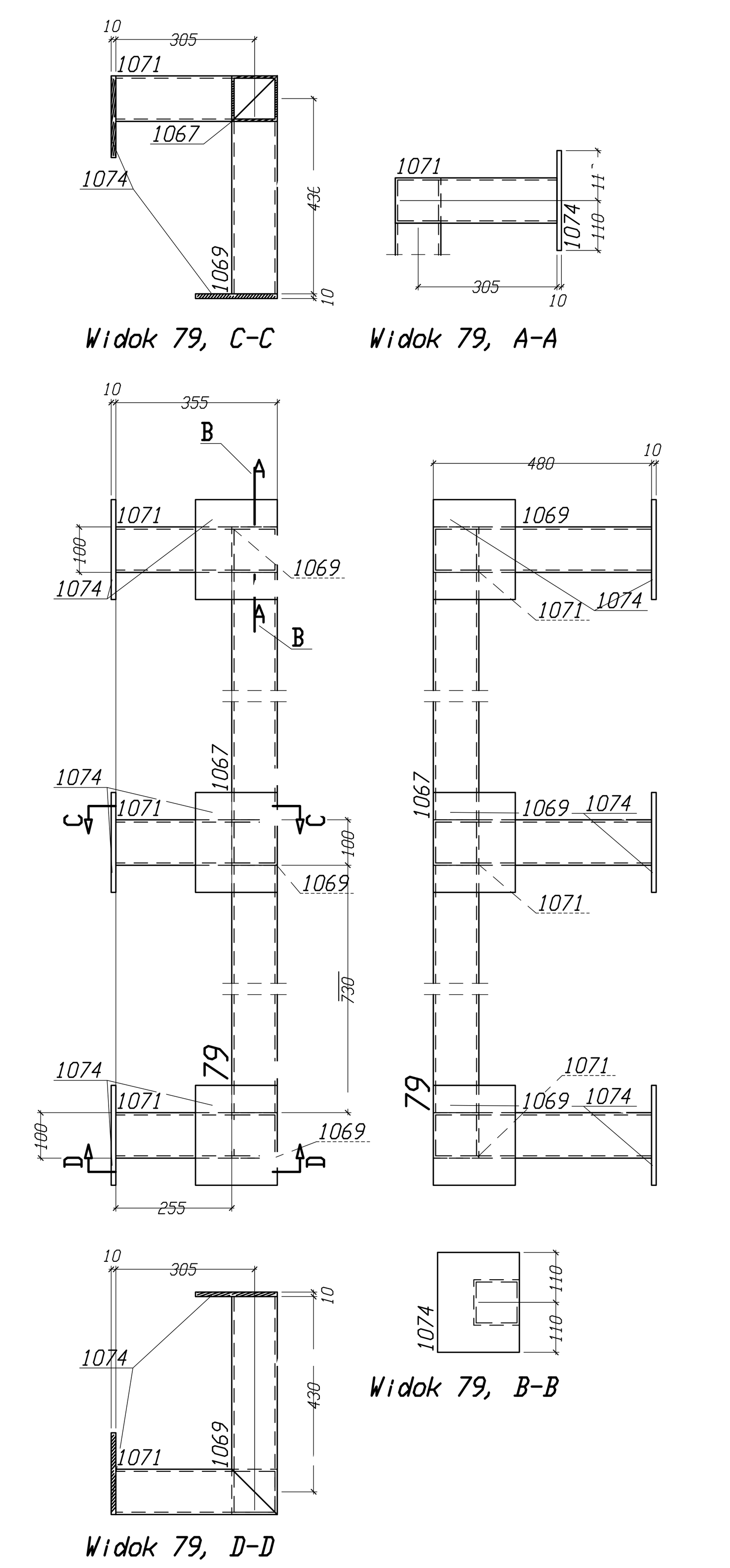


** Zest. dla jednego el. wysyłkowego-Poz. 79 Suma 1/1 x Wykonać

| Nr. | Tnr | Poz. | Nazwa | Sztuk | Profil | Materiał | Długość | Waga | Dzn. |
|---|---|---|---|---|---|---|---|---|---|
| 1 | 4 | 79 | Podpory regałów | 1 | QRC100*5 | S235 | 730 | 10.51 | |
| 2 | 4 | 1067 | Podpory regałów | 1 | QRC100*5 | S235 | 730 | 10.51 | |
| 3 | 4 | 1069 | Podpory regałów | 3 | QRC100*5 | S235 | 480 | 20.74 | |
| 4 | 4 | 1071 | Podpory regałów | 3 | QRC100*5 | S235 | 355 | 15.34 | |
| 5 | 4 | 1074 | Podpory regałów | 6 | BL10*180 | S235 | 220 | 18.65 | |
| Waga całkowita (kg) | | | | | | | | 75.76 | |
| Gabaryty (W x S x D): 365 x 490 x 1880 | | | | | | | | | |

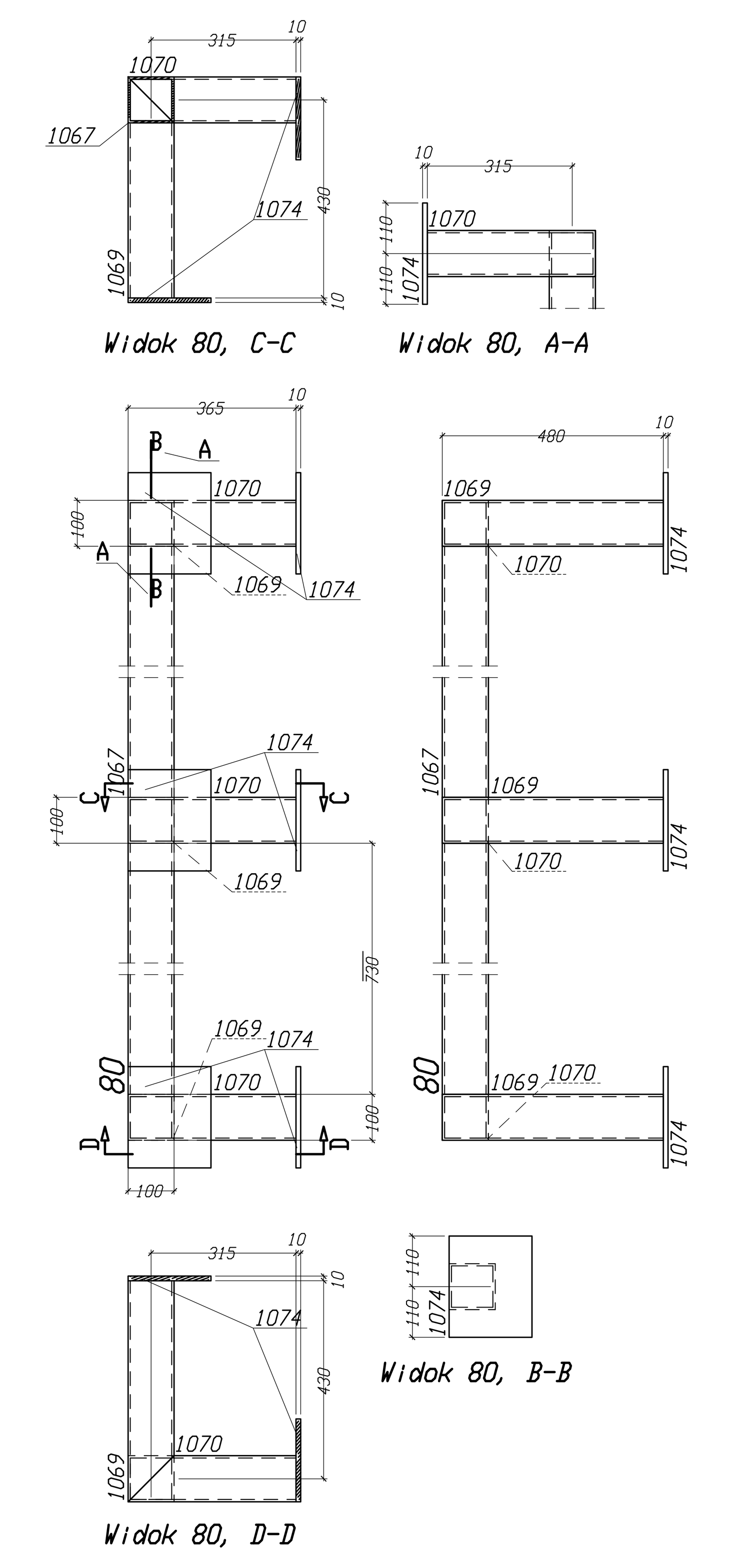


** Zest. dla jednego el. wysyłkowego-Poz. 80 Suma 1/1 x Wykonać

| Nr. | Tnr | Poz. | Nazwa | Sztuk | Profil | Materiał | Długość | Waga | Dzn. |
|---|---|---|---|---|---|---|---|---|---|
| 1 | 4 | 80 | Podpory regałów | 1 | QRC100*5 | S235 | 730 | 10.51 | |
| 2 | 4 | 1067 | Podpory regałów | 1 | QRC100*5 | S235 | 730 | 10.51 | |
| 3 | 4 | 1069 | Podpory regałów | 3 | QRC100*5 | S235 | 480 | 20.74 | |
| 4 | 4 | 1070 | Podpory regałów | 3 | QRC100*5 | S235 | 365 | 15.76 | |
| 5 | 4 | 1074 | Podpory regałów | 6 | BL10*180 | S235 | 220 | 18.65 | |
| Waga całkowita (kg) | | | | | | | | 76.17 | |
| Gabaryty (W x S x D): 375 x 490 x 1880 | | | | | | | | | |

## UWAGI

1. WSZYSTKIE WYMIARY NALEŻY SPRAWDZIĆ NA BUDOWIE.
2. WSZELKIE ROZBIEŻNOŚCI PROJEKTU ZE STANEM ISTNIEJĄCYM BUDYNKU NALEŻY UZGODNIĆ Z PROJEKTANTEM.
3. W PRZYPADKU KOLIZJI Z ISTNIEJĄCYMI ELEMENTAMI NALEŻY SKONTAKTOWAĆ SIĘ Z PROJEKTANTEM.
4. ŚRUBY DO POŁĄCZEŃ ZWYKŁYCH KL.8.8.
5. ŚRUBY DO POŁĄCZEŃ SPRĘŻONYCH KL.10.9.
6. NA ŚRUBY MAREK MOŻNA WYKORZYSTAĆ PRĘTY GWINTOWANE KL.8.8.
7. GRUBOŚCI SPOIN PACHWINOWYCH 0.7 GRUBOŚCI CIEŃSZEJ BLACHY W POŁĄCZENIU.
8. SPOINY DOCZOŁOWE NA PEŁEN PRZETOP.
9. WYTYCZNE WYKONANIA KONSTRUKCJI STALOWEJ:
   - KLASA KONSTRUKCJI 2
   - KLASA KOROZYJNOŚCI C2

STAL: S235

Bud-Ekspert Sp. z o.o.
ul.F.Roosevelta 10/2 60-829 Poznań
tel. 61 84 79 133 kom. 697 550 461
e-mail: biuro@budekspert.com
www.budekspert.com

Schemat obiektu

| POZIOMY BUDYNKU | |
|---|---|
| +16.25 = 82.95 m.n.p.m. | +5 |
| +12.97 = 79.67 m.n.p.m. | +4 |
| +9.69 = 76.39 m.n.p.m. | +3 |
| +6.41 = 73.11 m.n.p.m. | +2 |
| +3.13 = 69.83 m.n.p.m. | +1 |
| ±0.00 = 66.70 m.n.p.m. | ±0 |
| -2.65 = 64.05 m.n.p.m. | -1 |

INWESTOR: Uniwersytet im. Adama Mickiewicza w Poznaniu
ADRES / ADRES DO KORESPONDENCJI: ul.H. Wieniawskiego 1, 61-712 Poznań

NAZWA I ADRES OBIEKTU BUDOWLANEGO: PRZEBUDOWA I ROZBUDOWA DOMU STUDENCKIEGO "HANKA" W POZNANIU PRZY AL. NIEPODLEGŁOŚCI 26 WRAZ ZE ZMIANĄ ZAGOSPODAROWANIA TERENU NA DZIAŁCE 6/2 I 8 ARK. 10, OBRĘB POZNAŃ.

JEDNOSTKA PROJEKTOWA: IRON TOWER INVESTMENT Paweł Wieczorkiewicz S.K. ul. Mostowa 11/4, 61-854 Poznań; Studio ADS spółka z ograniczoną odpowiedzialnością spółka komandytowa ul. Mostowa 11/11, 61-854 Poznań

| | | | |
|---|---|---|---|
| GŁÓWNY PROJEKTANT KONSTRUKCJI: mgr inż. PRZEMYSŁAW DRZEWIECKI | UPRAWNIENIA: WKP/0259/POOK/11 | SPECJALNOŚĆ: konstrukcja bo | PODPIS |
| OPRACOWANIE: mgr inż. MARCIN CHLUDZIŃSKI | | | |
| SPRAWDZAJĄCY: mgr inż. JAN DRZEWIECKI | 83/Pw/94 | konstrukcja bo | |
| BRANŻA: KONSTRUKCJA | STADIUM: PROJEKT WYKONAWCZY | DATA: MARZEC 2015 | SKALA: 1:10 |

NR RYSUNKU: KK-01-266
DATA: 03-2015 REWIZJA: 01

TYTUŁ RYSUNKU: PODKONSTRUKCJA REGAŁÓW W STOŁÓWCE - ELEMENTY WYSYŁKOWE - POZ.66 - POZ.80