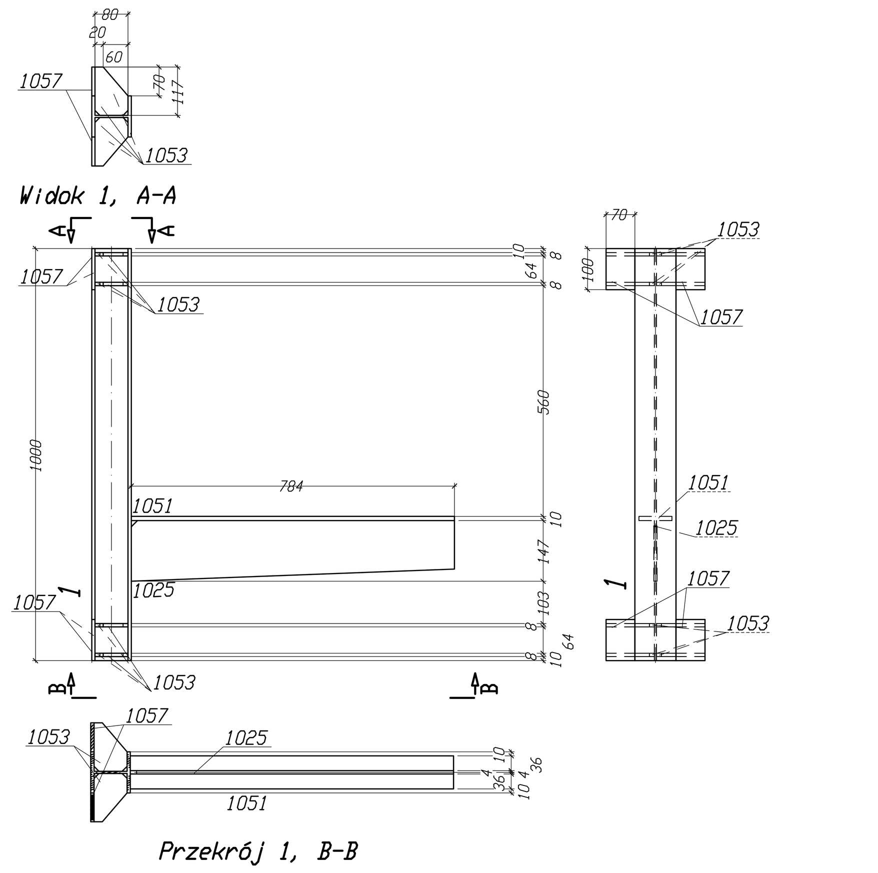

Widok 1, A-A

Przekrój 1, B-B

** Zest. dla jednego el. wysyłkowego-Poz. 1 Suma 1/1 x Wykonać

| Nr. | Tnr | Poz. | Nazwa | Sztuk | Profil | Materiał | Długość | Waga | Dzn. |
|---|---|---|---|---|---|---|---|---|---|
| 1 | 2 | 1 | Kons antr | 1 | HEA100 | S235 | 1000 | 16.70 | |
| 2 | 2 | 1025 | Kons antr | 1 | BL8*147 | S235 | 784 | 7.26 | |
| 3 | 2 | 1051 | Kons antr | 1 | BL10*80 | S235 | 784 | 4.92 | |
| 4 | 2 | 1053 | Kons antr | 8 | BL8*80 | S235 | 118 | 4.72 | |
| 5 | 2 | 1057 | Kons antr | 4 | BL8*70 | S235 | 100 | 1.76 | |
| Waga całkowita (kg) | | | | | | | | 35.36 | |
| Gabaryty (W x S x D): 880 x 240 x 1000 | | | | | | | | | |

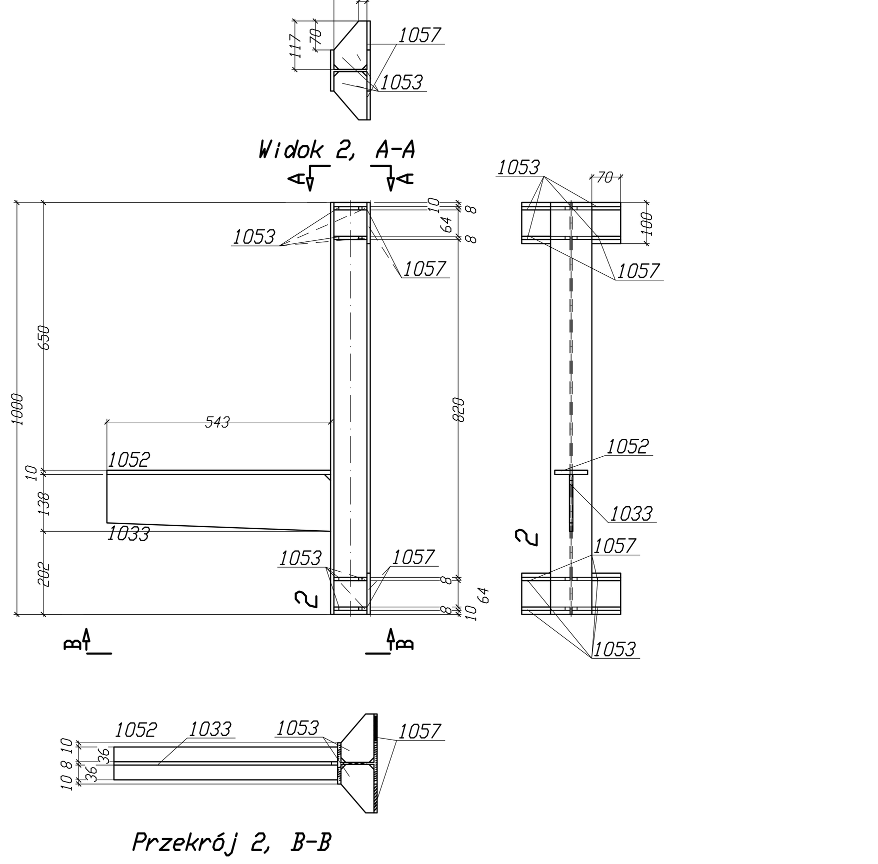

Widok 2, A-A

Przekrój 2, B-B

** Zest. dla jednego el. wysyłkowego-Poz. 2 Suma 1/1 x Wykonać

| Nr. | Tnr | Poz. | Nazwa | Sztuk | Profil | Materiał | Długość | Waga | Dzn. |
|---|---|---|---|---|---|---|---|---|---|
| 1 | 2 | 2 | Kons antr | 1 | HEA100 | S235 | 1000 | 16.70 | |
| 2 | 2 | 1033 | Kons antr | 1 | BL8*138 | S235 | 543 | 4.71 | |
| 3 | 2 | 1052 | Kons antr | 1 | BL10*80 | S235 | 543 | 3.41 | |
| 4 | 2 | 1053 | Kons antr | 8 | BL8*80 | S235 | 118 | 4.72 | |
| 5 | 2 | 1057 | Kons antr | 4 | BL8*70 | S235 | 100 | 1.76 | |
| Waga całkowita (kg) | | | | | | | | 31.30 | |
| Gabaryty (W x S x D): 639 x 240 x 1000 | | | | | | | | | |

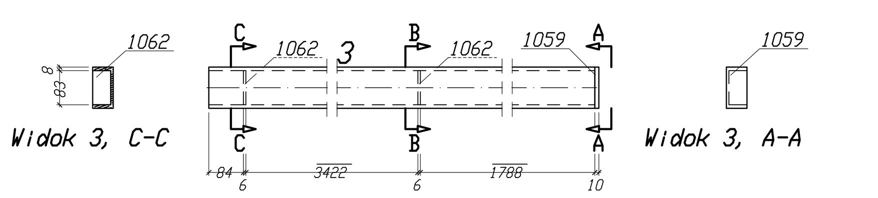

Widok 3, C-C — Widok 3, A-A — Przekrój 3, B-B

** Zest. dla jednego el. wysyłkowego-Poz. 3 Suma 1/1 x Wykonać

| Nr. | Tnr | Poz. | Nazwa | Sztuk | Profil | Materiał | Długość | Waga | Dzn. |
|---|---|---|---|---|---|---|---|---|---|
| 1 | 2 | 3 | Kons antr | 1 | U100 | S235 | 5306 | 56.25 | |
| 2 | 2 | 1059 | Kons antr | 1 | BL10*50 | S235 | 100 | 0.39 | |
| 3 | 2 | 1062 | Kons antr | 2 | BL6*44 | S235 | 83 | 0.34 | |
| Waga całkowita (kg) | | | | | | | | 56.98 | |
| Gabaryty (W x S x D): 100 x 50 x 5316 | | | | | | | | | |

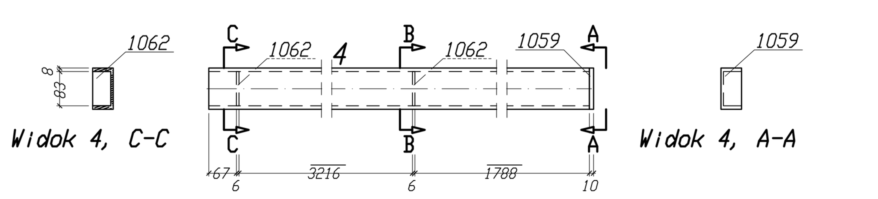

Widok 4, C-C — Widok 4, A-A — Przekrój 4, B-B

** Zest. dla jednego el. wysyłkowego-Poz. 4 Suma 1/1 x Wykonać

| Nr. | Tnr | Poz. | Nazwa | Sztuk | Profil | Materiał | Długość | Waga | Dzn. |
|---|---|---|---|---|---|---|---|---|---|
| 1 | 2 | 4 | Kons antr | 1 | U100 | S235 | 5083 | 53.88 | |
| 2 | 2 | 1059 | Kons antr | 1 | BL10*50 | S235 | 100 | 0.39 | |
| 3 | 2 | 1062 | Kons antr | 2 | BL6*44 | S235 | 83 | 0.34 | |
| Waga całkowita (kg) | | | | | | | | 54.62 | |
| Gabaryty (W x S x D): 100 x 50 x 5093 | | | | | | | | | |

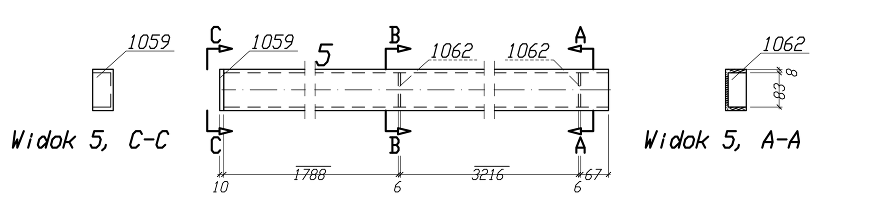

Widok 5, C-C — Widok 5, A-A — Przekrój 5, B-B

** Zest. dla jednego el. wysyłkowego-Poz. 5 Suma 1/1 x Wykonać

| Nr. | Tnr | Poz. | Nazwa | Sztuk | Profil | Materiał | Długość | Waga | Dzn. |
|---|---|---|---|---|---|---|---|---|---|
| 1 | 2 | 5 | Kons antr | 1 | U100 | S235 | 5083 | 53.88 | |
| 2 | 2 | 1059 | Kons antr | 1 | BL10*50 | S235 | 100 | 0.39 | |
| 3 | 2 | 1062 | Kons antr | 2 | BL6*44 | S235 | 83 | 0.34 | |
| Waga całkowita (kg) | | | | | | | | 54.62 | |
| Gabaryty (W x S x D): 100 x 50 x 5093 | | | | | | | | | |

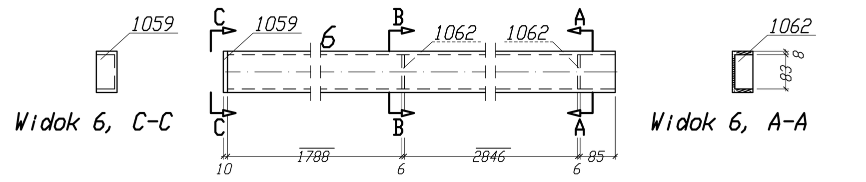

Widok 6, C-C — Widok 6, A-A — Przekrój 6, B-B

** Zest. dla jednego el. wysyłkowego-Poz. 6 Suma 1/1 x Wykonać

| Nr. | Tnr | Poz. | Nazwa | Sztuk | Profil | Materiał | Długość | Waga | Dzn. |
|---|---|---|---|---|---|---|---|---|---|
| 1 | 2 | 6 | Kons antr | 1 | U100 | S235 | 4731 | 50.15 | |
| 2 | 2 | 1059 | Kons antr | 1 | BL10*50 | S235 | 100 | 0.39 | |
| 3 | 2 | 1062 | Kons antr | 2 | BL6*44 | S235 | 83 | 0.34 | |
| Waga całkowita (kg) | | | | | | | | 50.89 | |
| Gabaryty (W x S x D): 100 x 50 x 4741 | | | | | | | | | |

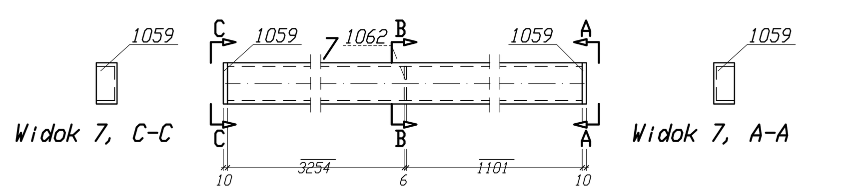

Widok 7, C-C — Widok 7, A-A — Przekrój 7, B-B

** Zest. dla jednego el. wysyłkowego-Poz. 7 Suma 1/1 x Wykonać

| Nr. | Tnr | Poz. | Nazwa | Sztuk | Profil | Materiał | Długość | Waga | Dzn. |
|---|---|---|---|---|---|---|---|---|---|
| 1 | 2 | 7 | Kons antr | 1 | U100 | S235 | 4361 | 46.23 | |
| 2 | 2 | 1059 | Kons antr | 2 | BL10*50 | S235 | 100 | 0.79 | |
| 3 | 2 | 1062 | Kons antr | 1 | BL6*44 | S235 | 83 | 0.17 | |
| Waga całkowita (kg) | | | | | | | | 47.19 | |
| Gabaryty (W x S x D): 100 x 50 x 4381 | | | | | | | | | |

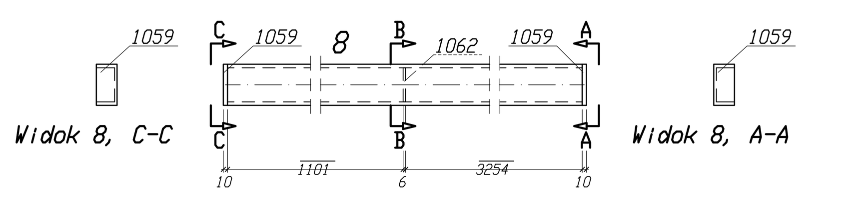

Widok 8, C-C — Widok 8, A-A — Przekrój 8, B-B

** Zest. dla jednego el. wysyłkowego-Poz. 8 Suma 1/1 x Wykonać

| Nr. | Tnr | Poz. | Nazwa | Sztuk | Profil | Materiał | Długość | Waga | Dzn. |
|---|---|---|---|---|---|---|---|---|---|
| 1 | 2 | 8 | Kons antr | 1 | U100 | S235 | 4361 | 46.23 | |
| 2 | 2 | 1059 | Kons antr | 2 | BL10*50 | S235 | 100 | 0.79 | |
| 3 | 2 | 1062 | Kons antr | 1 | BL6*44 | S235 | 83 | 0.17 | |
| Waga całkowita (kg) | | | | | | | | 47.19 | |
| Gabaryty (W x S x D): 100 x 50 x 4381 | | | | | | | | | |

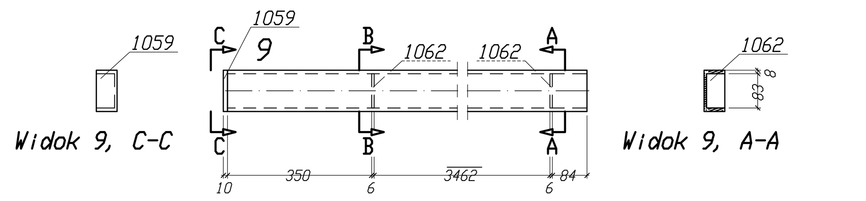

Widok 9, C-C — Widok 9, A-A — Przekrój 9, B-B

** Zest. dla jednego el. wysyłkowego-Poz. 9 Suma 1/1 x Wykonać

| Nr. | Tnr | Poz. | Nazwa | Sztuk | Profil | Materiał | Długość | Waga | Dzn. |
|---|---|---|---|---|---|---|---|---|---|
| 1 | 2 | 9 | Kons antr | 1 | U100 | S235 | 3908 | 41.42 | |
| 2 | 2 | 1059 | Kons antr | 1 | BL10*50 | S235 | 100 | 0.39 | |
| 3 | 2 | 1062 | Kons antr | 2 | BL6*44 | S235 | 83 | 0.34 | |
| Waga całkowita (kg) | | | | | | | | 42.16 | |
| Gabaryty (W x S x D): 100 x 50 x 3918 | | | | | | | | | |

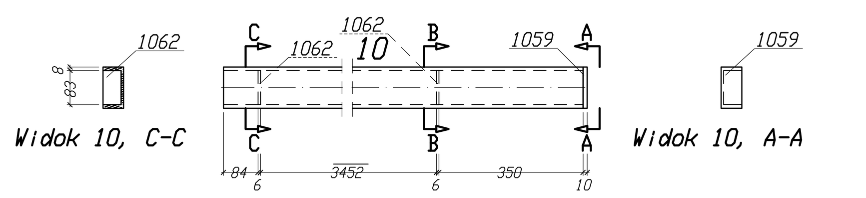

Widok 10, C-C — Widok 10, A-A — Przekrój 10, B-B

** Zest. dla jednego el. wysyłkowego-Poz. 10 Suma 1/1 x Wykonać

| Nr. | Tnr | Poz. | Nazwa | Sztuk | Profil | Materiał | Długość | Waga | Dzn. |
|---|---|---|---|---|---|---|---|---|---|
| 1 | 2 | 10 | Kons antr | 1 | U100 | S235 | 3898 | 41.32 | |
| 2 | 2 | 1059 | Kons antr | 1 | BL10*50 | S235 | 100 | 0.39 | |
| 3 | 2 | 1062 | Kons antr | 2 | BL6*44 | S235 | 83 | 0.34 | |
| Waga całkowita (kg) | | | | | | | | 42.06 | |
| Gabaryty (W x S x D): 100 x 50 x 3908 | | | | | | | | | |

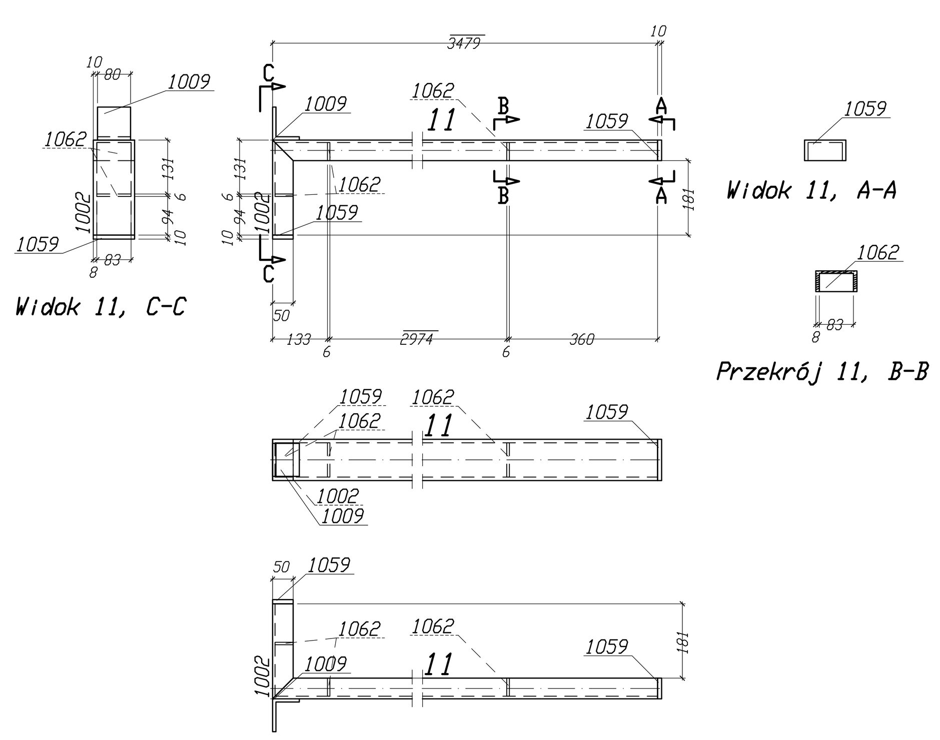

Widok 11, C-C — Widok 11, A-A — Przekrój 11, B-B

** Zest. dla jednego el. wysyłkowego-Poz. 11 Suma 1/1 x Wykonać

| Nr. | Tnr | Poz. | Nazwa | Sztuk | Profil | Materiał | Długość | Waga | Dzn. |
|---|---|---|---|---|---|---|---|---|---|
| 1 | 2 | 11 | Kons antr | 1 | U100 | S235 | 3479 | 36.87 | |
| 2 | 2 | 1002 | Kons antr | 1 | U100 | S235 | 231 | 2.44 | |
| 3 | 2 | 1009 | Kons antr | 1 | L80*65*8 | S235 | 80 | 0.69 | |
| 4 | 2 | 1059 | Kons antr | 2 | BL10*50 | S235 | 100 | 0.79 | |
| 5 | 2 | 1062 | Kons antr | 3 | BL6*44 | S235 | 83 | 0.52 | |
| Waga całkowita (kg) | | | | | | | | 41.31 | |
| Gabaryty (W x S x D): 100 x 321 x 3489 | | | | | | | | | |

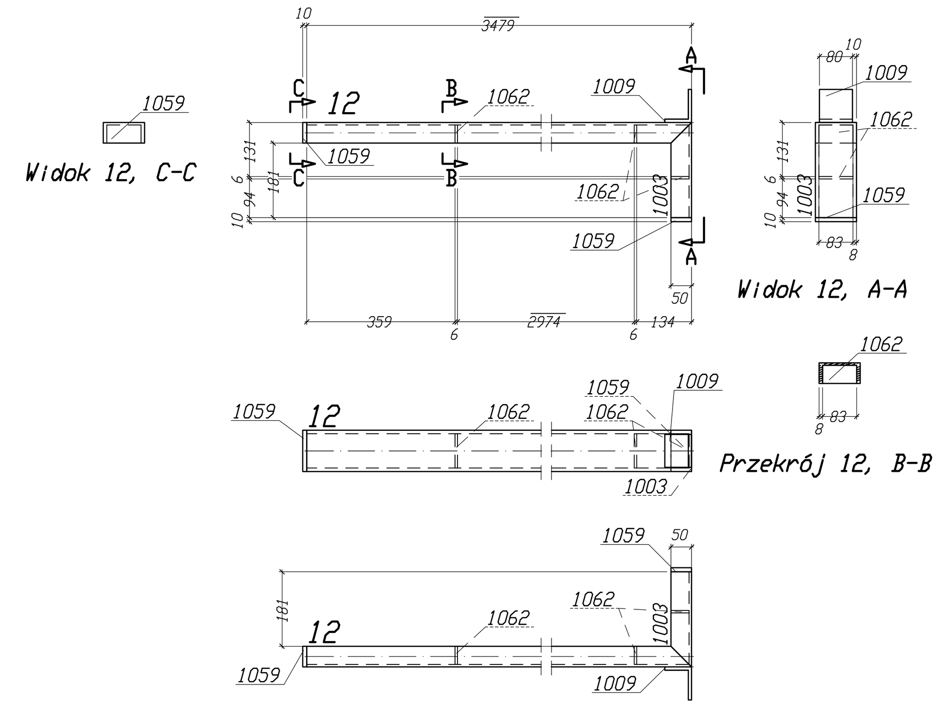

Widok 12, C-C — Widok 12, A-A — Przekrój 12, B-B

** Zest. dla jednego el. wysyłkowego-Poz. 12 Suma 1/1 x Wykonać

| Nr. | Tnr | Poz. | Nazwa | Sztuk | Profil | Materiał | Długość | Waga | Dzn. |
|---|---|---|---|---|---|---|---|---|---|
| 1 | 2 | 12 | Kons antr | 1 | U100 | S235 | 3479 | 36.87 | |
| 2 | 2 | 1003 | Kons antr | 1 | U100 | S235 | 231 | 2.44 | |
| 3 | 2 | 1009 | Kons antr | 1 | L80*65*8 | S235 | 80 | 0.69 | |
| 4 | 2 | 1059 | Kons antr | 2 | BL10*50 | S235 | 100 | 0.79 | |
| 5 | 2 | 1062 | Kons antr | 3 | BL6*44 | S235 | 83 | 0.52 | |
| Waga całkowita (kg) | | | | | | | | 41.31 | |
| Gabaryty (W x S x D): 100 x 321 x 3489 | | | | | | | | | |

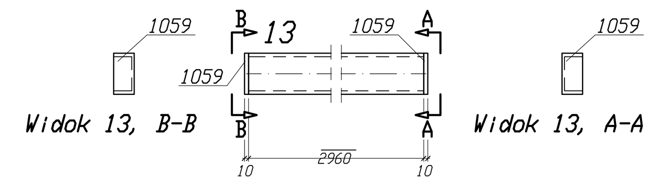

Widok 13, B-B — Widok 13, A-A

** Zest. dla jednego el. wysyłkowego-Poz. 13 Suma 1/1 x Wykonać

| Nr. | Tnr | Poz. | Nazwa | Sztuk | Profil | Materiał | Długość | Waga | Dzn. |
|---|---|---|---|---|---|---|---|---|---|
| 1 | 2 | 13 | Kons antr | 1 | U100 | S235 | 2960 | 31.38 | |
| 2 | 2 | 1059 | Kons antr | 2 | BL10*50 | S235 | 100 | 0.79 | |
| Waga całkowita (kg) | | | | | | | | 32.16 | |
| Gabaryty (W x S x D): 100 x 50 x 2980 | | | | | | | | | |

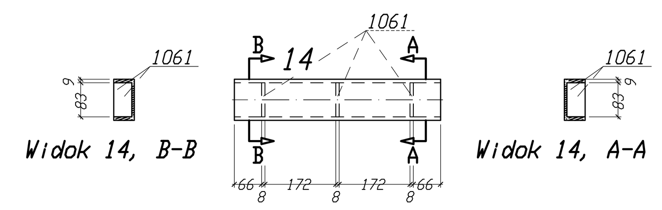

Widok 14, B-B — Widok 14, A-A

** Zest. dla jednego el. wysyłkowego-Poz. 14 Suma 39/39 x Wykonać

| Nr. | Tnr | Poz. | Nazwa | Sztuk | Profil | Materiał | Długość | Waga | Dzn. |
|---|---|---|---|---|---|---|---|---|---|
| 1 | 2 | 14 | Kons antr | 1 | U100 | S235 | 500 | 5.30 | |
| 2 | 2 | 1061 | Kons antr | 3 | BL8*44 | S235 | 83 | 0.69 | |
| Waga całkowita (kg) | | | | | | | | 5.99 | |
| Gabaryty (W x S x D): 100 x 50 x 500 | | | | | | | | | |

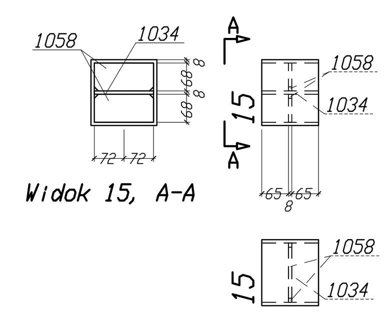

Widok 15, A-A

** Zest. dla jednego el. wysyłkowego-Poz. 15 Suma 2/2 x Wykonać

| Nr. | Tnr | Poz. | Nazwa | Sztuk | Profil | Materiał | Długość | Waga | Dzn. |
|---|---|---|---|---|---|---|---|---|---|
| 1 | 2 | 15 | Kons antr | 1 | QRS160*8 | S235 | 138 | 5.03 | |
| 2 | 2 | 1034 | Kons antr | 1 | BL8*138 | S235 | 144 | 1.25 | |
| 3 | 2 | 1058 | Kons antr | 2 | BL8*68 | S235 | 144 | 1.23 | |
| Waga całkowita (kg) | | | | | | | | 7.50 | |
| Gabaryty (W x S x D): 160 x 160 x 138 | | | | | | | | | |

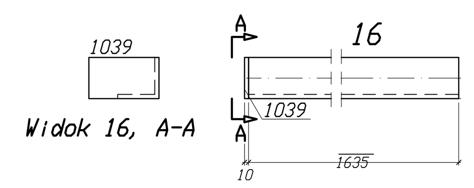

Widok 16, A-A

** Zest. dla jednego el. wysyłkowego-Poz. 16 Suma 1/1 x Wykonać

| Nr. | Tnr | Poz. | Nazwa | Sztuk | Profil | Materiał | Długość | Waga | Dzn. |
|---|---|---|---|---|---|---|---|---|---|
| 1 | 2 | 16 | Kons antr | 1 | L100*10 | S235 | 1635 | 24.53 | |
| 2 | 2 | 1039 | Kons antr | 1 | BL10*100 | S235 | 170 | 1.33 | |
| Waga całkowita (kg) | | | | | | | | 25.86 | |
| Gabaryty (W x S x D): 100 x 170 x 1645 | | | | | | | | | |

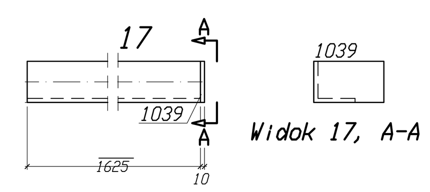

Widok 17, A-A

** Zest. dla jednego el. wysyłkowego-Poz. 17 Suma 1/1 x Wykonać

| Nr. | Tnr | Poz. | Nazwa | Sztuk | Profil | Materiał | Długość | Waga | Dzn. |
|---|---|---|---|---|---|---|---|---|---|
| 1 | 2 | 17 | Kons antr | 1 | L100*10 | S235 | 1625 | 24.38 | |
| 2 | 2 | 1039 | Kons antr | 1 | BL10*100 | S235 | 170 | 1.33 | |
| Waga całkowita (kg) | | | | | | | | 25.71 | |
| Gabaryty (W x S x D): 100 x 170 x 1635 | | | | | | | | | |

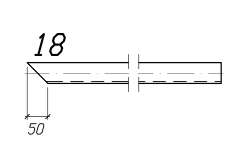

** Zest. dla jednego el. wysyłkowego-Poz. 18 Suma 1/1 x Wykonać

| Nr. | Tnr | Poz. | Nazwa | Sztuk | Profil | Materiał | Długość | Waga | Dzn. |
|---|---|---|---|---|---|---|---|---|---|
| 1 | 2 | 18 | Kons antr | 1 | L50*30*4 | S235 | 6266 | 15.10 | |
| Waga całkowita (kg) | | | | | | | | 15.10 | |
| Gabaryty (W x S x D): 50 x 30 x 6266 | | | | | | | | | |

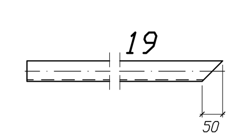

** Zest. dla jednego el. wysyłkowego-Poz. 19 Suma 1/1 x Wykonać

| Nr. | Tnr | Poz. | Nazwa | Sztuk | Profil | Materiał | Długość | Waga | Dzn. |
|---|---|---|---|---|---|---|---|---|---|
| 1 | 2 | 19 | Kons antr | 1 | L50*30*4 | S235 | 5521 | 13.30 | |
| Waga całkowita (kg) | | | | | | | | 13.30 | |
| Gabaryty (W x S x D): 50 x 30 x 5521 | | | | | | | | | |

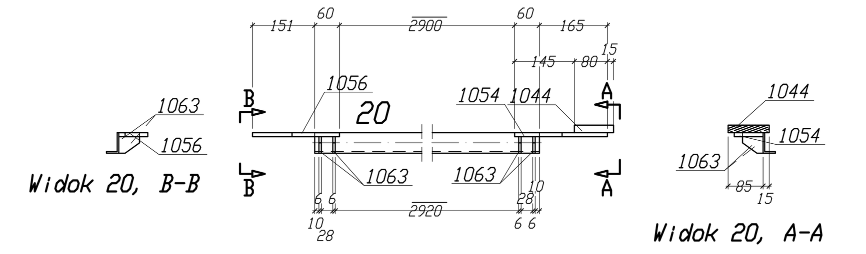

Widok 20, B-B — Widok 20, A-A

** Zest. dla jednego el. wysyłkowego-Poz. 20 Suma 1/1 x Wykonać

| Nr. | Tnr | Poz. | Nazwa | Sztuk | Profil | Materiał | Długość | Waga | Dzn. |
|---|---|---|---|---|---|---|---|---|---|
| 1 | 2 | 20 | Kons antr | 1 | L50*30*4 | S235 | 3020 | 7.28 | |
| 2 | 2 | 1044 | Kons antr | 1 | BL18*95 | S235 | 100 | 1.34 | |
| 3 | 2 | 1054 | Kons antr | 1 | BL10*70 | S235 | 225 | 1.24 | |
| 4 | 2 | 1056 | Kons antr | 1 | BL10*70 | S235 | 211 | 1.16 | |
| 5 | 2 | 1063 | Kons antr | 4 | BL6*40 | S235 | 50 | 0.38 | |
| Waga całkowita (kg) | | | | | | | | 11.39 | |
| Gabaryty (W x S x D): 68 x 115 x 3351 | | | | | | | | | |

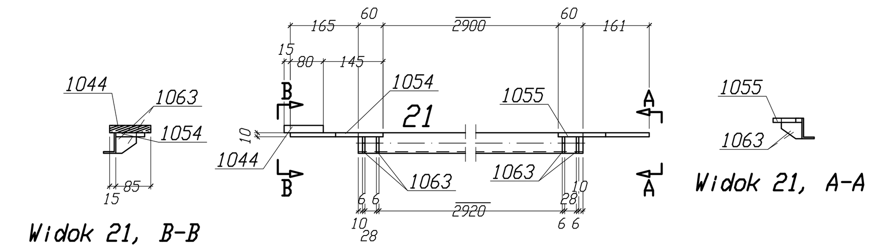

Widok 21, B-B — Widok 21, A-A

** Zest. dla jednego el. wysyłkowego-Poz. 21 Suma 1/1 x Wykonać

| Nr. | Tnr | Poz. | Nazwa | Sztuk | Profil | Materiał | Długość | Waga | Dzn. |
|---|---|---|---|---|---|---|---|---|---|
| 1 | 2 | 21 | Kons antr | 1 | L50*30*4 | S235 | 3020 | 7.28 | |
| 2 | 2 | 1044 | Kons antr | 1 | BL18*95 | S235 | 100 | 1.34 | |
| 3 | 2 | 1054 | Kons antr | 1 | BL10*70 | S235 | 225 | 1.24 | |
| 4 | 2 | 1055 | Kons antr | 1 | BL10*70 | S235 | 221 | 1.21 | |
| 5 | 2 | 1063 | Kons antr | 4 | BL6*40 | S235 | 50 | 0.38 | |
| Waga całkowita (kg) | | | | | | | | 11.45 | |
| Gabaryty (W x S x D): 68 x 115 x 3361 | | | | | | | | | |

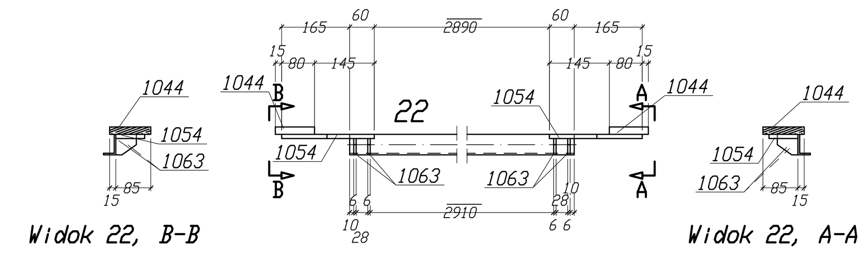

Widok 22, B-B — Widok 22, A-A

** Zest. dla jednego el. wysyłkowego-Poz. 22 Suma 1/1 x Wykonać

| Nr. | Tnr | Poz. | Nazwa | Sztuk | Profil | Materiał | Długość | Waga | Dzn. |
|---|---|---|---|---|---|---|---|---|---|
| 1 | 2 | 22 | Kons antr | 1 | L50*30*4 | S235 | 3010 | 7.25 | |
| 2 | 2 | 1044 | Kons antr | 2 | BL18*95 | S235 | 100 | 2.68 | |
| 3 | 2 | 1054 | Kons antr | 2 | BL10*70 | S235 | 225 | 2.47 | |
| 4 | 2 | 1063 | Kons antr | 4 | BL6*40 | S235 | 50 | 0.38 | |
| Waga całkowita (kg) | | | | | | | | 12.79 | |
| Gabaryty (W x S x D): 68 x 115 x 3370 | | | | | | | | | |

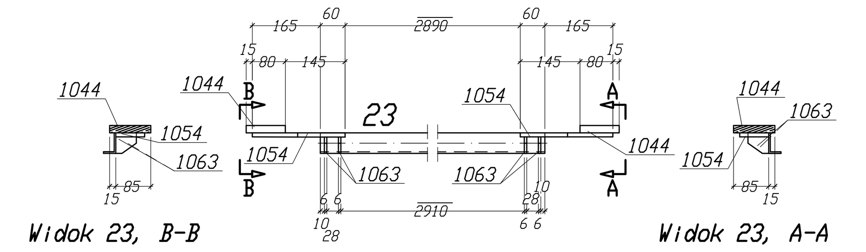

Widok 23, B-B — Widok 23, A-A

** Zest. dla jednego el. wysyłkowego-Poz. 23 Suma 1/1 x Wykonać

| Nr. | Tnr | Poz. | Nazwa | Sztuk | Profil | Materiał | Długość | Waga | Dzn. |
|---|---|---|---|---|---|---|---|---|---|
| 1 | 2 | 23 | Kons antr | 1 | L50*30*4 | S235 | 3010 | 7.25 | |
| 2 | 2 | 1044 | Kons antr | 2 | BL18*95 | S235 | 100 | 2.68 | |
| 3 | 2 | 1054 | Kons antr | 2 | BL10*70 | S235 | 225 | 2.47 | |
| 4 | 2 | 1063 | Kons antr | 4 | BL6*40 | S235 | 50 | 0.38 | |
| Waga całkowita (kg) | | | | | | | | 12.79 | |
| Gabaryty (W x S x D): 68 x 115 x 3370 | | | | | | | | | |

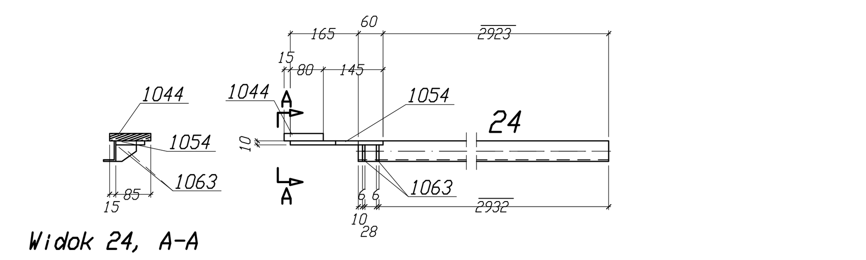

Widok 24, A-A

** Zest. dla jednego el. wysyłkowego-Poz. 24 Suma 1/1 x Wykonać

| Nr. | Tnr | Poz. | Nazwa | Sztuk | Profil | Materiał | Długość | Waga | Dzn. |
|---|---|---|---|---|---|---|---|---|---|
| 1 | 2 | 24 | Kons antr | 1 | L50*30*4 | S235 | 2982 | 7.19 | |
| 2 | 2 | 1044 | Kons antr | 1 | BL18*95 | S235 | 100 | 1.34 | |
| 3 | 2 | 1054 | Kons antr | 1 | BL10*70 | S235 | 225 | 1.24 | |
| 4 | 2 | 1063 | Kons antr | 2 | BL6*40 | S235 | 50 | 0.19 | |
| Waga całkowita (kg) | | | | | | | | 9.95 | |
| Gabaryty (W x S x D): 68 x 115 x 3163 | | | | | | | | | |

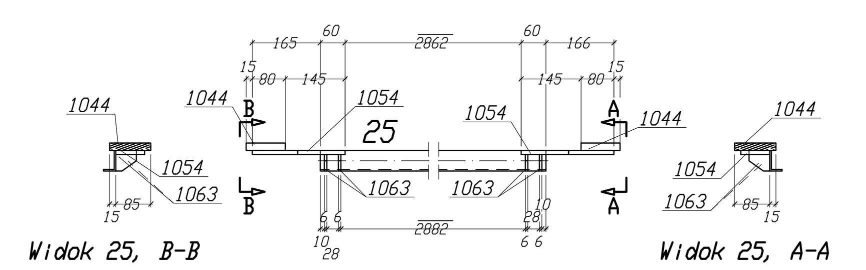

Widok 25, B-B — Widok 25, A-A

** Zest. dla jednego el. wysyłkowego-Poz. 25 Suma 2/2 x Wykonać

| Nr. | Tnr | Poz. | Nazwa | Sztuk | Profil | Materiał | Długość | Waga | Dzn. |
|---|---|---|---|---|---|---|---|---|---|
| 1 | 2 | 25 | Kons antr | 1 | L50*30*4 | S235 | 2982 | 7.19 | |
| 2 | 2 | 1044 | Kons antr | 2 | BL18*95 | S235 | 100 | 2.68 | |
| 3 | 2 | 1054 | Kons antr | 2 | BL10*70 | S235 | 225 | 2.47 | |
| 4 | 2 | 1063 | Kons antr | 4 | BL6*40 | S235 | 50 | 0.38 | |
| Waga całkowita (kg) | | | | | | | | 12.72 | |
| Gabaryty (W x S x D): 68 x 115 x 3343 | | | | | | | | | |

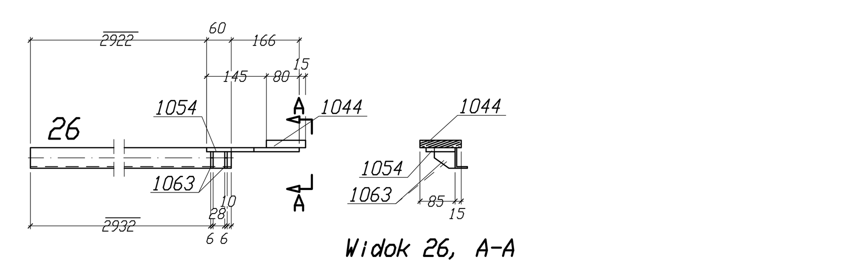

Widok 26, A-A

** Zest. dla jednego el. wysyłkowego-Poz. 26 Suma 1/1 x Wykonać

| Nr. | Tnr | Poz. | Nazwa | Sztuk | Profil | Materiał | Długość | Waga | Dzn. |
|---|---|---|---|---|---|---|---|---|---|
| 1 | 2 | 26 | Kons antr | 1 | L50*30*4 | S235 | 2982 | 7.19 | |
| 2 | 2 | 1044 | Kons antr | 1 | BL18*95 | S235 | 100 | 1.34 | |
| 3 | 2 | 1054 | Kons antr | 1 | BL10*70 | S235 | 225 | 1.24 | |
| 4 | 2 | 1063 | Kons antr | 2 | BL6*40 | S235 | 50 | 0.19 | |
| Waga całkowita (kg) | | | | | | | | 9.95 | |
| Gabaryty (W x S x D): 68 x 115 x 3163 | | | | | | | | | |

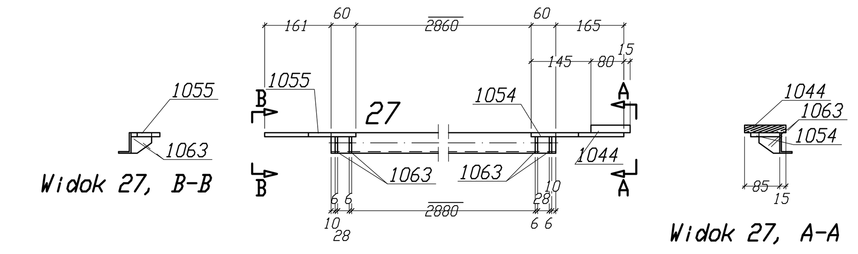

Widok 27, B-B — Widok 27, A-A

** Zest. dla jednego el. wysyłkowego-Poz. 27 Suma 1/1 x Wykonać

| Nr. | Tnr | Poz. | Nazwa | Sztuk | Profil | Materiał | Długość | Waga | Dzn. |
|---|---|---|---|---|---|---|---|---|---|
| 1 | 2 | 27 | Kons antr | 1 | L50*30*4 | S235 | 2980 | 7.18 | |
| 2 | 2 | 1044 | Kons antr | 1 | BL18*95 | S235 | 100 | 1.34 | |
| 3 | 2 | 1054 | Kons antr | 1 | BL10*70 | S235 | 225 | 1.24 | |
| 4 | 2 | 1055 | Kons antr | 1 | BL10*70 | S235 | 221 | 1.21 | |
| 5 | 2 | 1063 | Kons antr | 4 | BL6*40 | S235 | 50 | 0.38 | |
| Waga całkowita (kg) | | | | | | | | 11.35 | |
| Gabaryty (W x S x D): 68 x 115 x 3321 | | | | | | | | | |

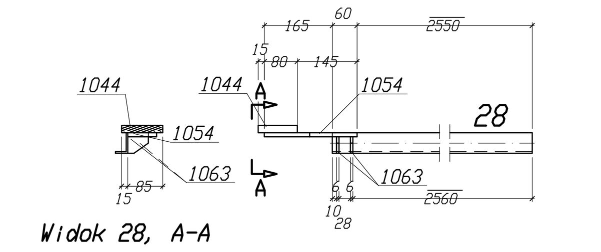

Widok 28, A-A

** Zest. dla jednego el. wysyłkowego-Poz. 28 Suma 1/1 x Wykonać

| Nr. | Tnr | Poz. | Nazwa | Sztuk | Profil | Materiał | Długość | Waga | Dzn. |
|---|---|---|---|---|---|---|---|---|---|
| 1 | 2 | 28 | Kons antr | 1 | L50*30*4 | S235 | 2610 | 6.29 | |
| 2 | 2 | 1044 | Kons antr | 1 | BL18*95 | S235 | 100 | 1.34 | |
| 3 | 2 | 1054 | Kons antr | 1 | BL10*70 | S235 | 225 | 1.24 | |
| 4 | 2 | 1063 | Kons antr | 2 | BL6*40 | S235 | 50 | 0.19 | |
| Waga całkowita (kg) | | | | | | | | 9.06 | |
| Gabaryty (W x S x D): 68 x 115 x 2790 | | | | | | | | | |

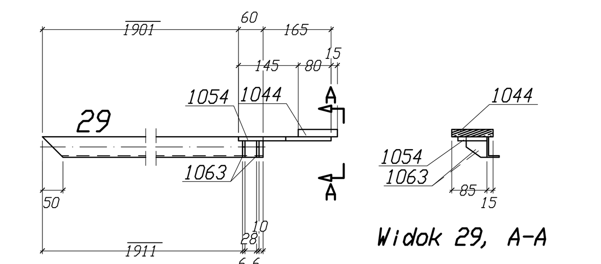

Widok 29, A-A

** Zest. dla jednego el. wysyłkowego-Poz. 29 Suma 1/1 x Wykonać

| Nr. | Tnr | Poz. | Nazwa | Sztuk | Profil | Materiał | Długość | Waga | Dzn. |
|---|---|---|---|---|---|---|---|---|---|
| 1 | 2 | 29 | Kons antr | 1 | L50*30*4 | S235 | 1961 | 4.73 | |
| 2 | 2 | 1044 | Kons antr | 1 | BL18*95 | S235 | 100 | 1.34 | |
| 3 | 2 | 1054 | Kons antr | 1 | BL10*70 | S235 | 225 | 1.24 | |
| 4 | 2 | 1063 | Kons antr | 2 | BL6*40 | S235 | 50 | 0.19 | |
| Waga całkowita (kg) | | | | | | | | 7.49 | |
| Gabaryty (W x S x D): 68 x 115 x 2141 | | | | | | | | | |

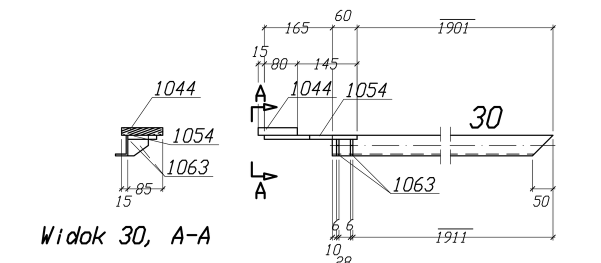

Widok 30, A-A

** Zest. dla jednego el. wysyłkowego-Poz. 30 Suma 1/1 x Wykonać

| Nr. | Tnr | Poz. | Nazwa | Sztuk | Profil | Materiał | Długość | Waga | Dzn. |
|---|---|---|---|---|---|---|---|---|---|
| 1 | 2 | 30 | Kons antr | 1 | L50*30*4 | S235 | 1961 | 4.73 | |
| 2 | 2 | 1044 | Kons antr | 1 | BL18*95 | S235 | 100 | 1.34 | |
| 3 | 2 | 1054 | Kons antr | 1 | BL10*70 | S235 | 225 | 1.24 | |
| 4 | 2 | 1063 | Kons antr | 2 | BL6*40 | S235 | 50 | 0.19 | |
| Waga całkowita (kg) | | | | | | | | 7.49 | |
| Gabaryty (W x S x D): 68 x 115 x 2141 | | | | | | | | | |

** Zest. dla jednego el. wysyłkowego-Poz. 31 Suma 50/50 x Wykonać

| Nr. | Tnr | Poz. | Nazwa | Sztuk | Profil | Materiał | Długość | Waga | Dzn. |
|---|---|---|---|---|---|---|---|---|---|
| 1 | 2 | 31 | Kons antr | 1 | RUND20 | S235 | 590 | 1.46 | |
| Waga całkowita (kg) | | | | | | | | 1.46 | |
| Gabaryty (W x S x D): 20 x 20 x 590 | | | | | | | | | |

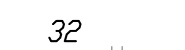

** Zest. dla jednego el. wysyłkowego-Poz. 32 Suma 22/22 x Wykonać

| Nr. | Tnr | Poz. | Nazwa | Sztuk | Profil | Materiał | Długość | Waga | Dzn. |
|---|---|---|---|---|---|---|---|---|---|
| 1 | 2 | 32 | Kons antr | 1 | RUND12 | S235 | 893 | 0.79 | |
| Waga całkowita (kg) | | | | | | | | 0.79 | |
| Gabaryty (W x S x D): 12 x 12 x 893 | | | | | | | | | |

** Zest. dla jednego el. wysyłkowego-Poz. 33 Suma 12/12 x Wykonać

| Nr. | Tnr | Poz. | Nazwa | Sztuk | Profil | Materiał | Długość | Waga | Dzn. |
|---|---|---|---|---|---|---|---|---|---|
| 1 | 2 | 33 | Kons antr | 1 | RUND12 | S235 | 815 | 0.72 | |
| Waga całkowita (kg) | | | | | | | | 0.72 | |
| Gabaryty (W x S x D): 12 x 12 x 815 | | | | | | | | | |

** Zest. dla jednego el. wysyłkowego-Poz. 34 Suma 22/22 x Wykonać

| Nr. | Tnr | Poz. | Nazwa | Sztuk | Profil | Materiał | Długość | Waga | Dzn. |
|---|---|---|---|---|---|---|---|---|---|
| 1 | 2 | 34 | Kons antr | 1 | RUND12 | S235 | 703 | 0.62 | |
| Waga całkowita (kg) | | | | | | | | 0.62 | |
| Gabaryty (W x S x D): 12 x 12 x 703 | | | | | | | | | |

** Zest. dla jednego el. wysyłkowego-Poz. 35 Suma 22/22 x Wykonać

| Nr. | Tnr | Poz. | Nazwa | Sztuk | Profil | Materiał | Długość | Waga | Dzn. |
|---|---|---|---|---|---|---|---|---|---|
| 1 | 2 | 35 | Kons antr | 1 | RUND12 | S235 | 466 | 0.41 | |
| Waga całkowita (kg) | | | | | | | | 0.41 | |
| Gabaryty (W x S x D): 12 x 12 x 466 | | | | | | | | | |

## UWAGI

1. WSZYSTKIE WYMIARY NALEŻY SPRAWDZIĆ NA BUDOWIE.
2. WSZELKIE ROZBIEŻNOŚCI PROJEKTU ZE STANEM ISTNIEJĄCYM BUDYNKU NALEŻY UZGODNIĆ Z PROJEKTANTEM.
3. W PRZYPADKU KOLIZJI Z ISTNIEJĄCYMI ELEMENTAMI NALEŻY SKONTAKTOWAĆ SIĘ Z PROJEKTANTEM.
4. ŚRUBY DO POŁĄCZEŃ ZWYKŁYCH KL.8.8.
5. ŚRUBY DO POŁĄCZEŃ SPRĘŻONYCH KL.10.9.
6. NA ŚRUBY MAREK MOŻNA WYKORZYSTAĆ PRĘTY GWINTOWANE KL.8.8.
7. GRUBOŚCI SPOIN PACHWINOWYCH 0.7 GRUBOŚCI CIEŃSZEJ BLACHY W POŁĄCZENIU.
8. SPOINY DOCZOŁOWE NA PEŁEN PRZETOP.
9. WYTYCZNE WYKONANIA KONSTRUKCJI STALOWEJ:
   - KLASA KONSTRUKCJI 2
   - KLASA KOROZYJNOŚCI C2
10. KLASA ODPORNOŚCI OGNIOWEJ R30. ZABEZPIECZENIE – FARBA OGNIOCHRONNA.

STAL: S235


Bud eksperT — Bud-Ekspert Sp. z o.o.
ul.F.Roosevelta 10/2 60-829 Poznań
tel. 61 84 79 133 kom. 697 550 461
e-mail: biuro@budekspert.com
www.budekspert.com


Schemat obiektu

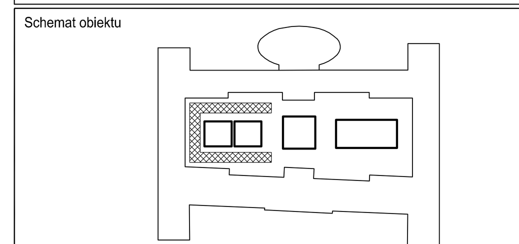

POZIOMY BUDYNKU

| | |
|---|---|
| +16,25 = 82,95 m.n.p.m. | +5 |
| +12,97 = 79,67 m.n.p.m. | +4 |
| +9,69 = 76,39 m.n.p.m. | +3 |
| +6,41 = 73,11 m.n.p.m. | +2 |
| +3,13 = 69,83 m.n.p.m. | +1 |
| ±0,00 = 66,70 m.n.p.m. | ±0 |
| -2,65 = 64,05 m.n.p.m. | -1 |

INWESTOR: Uniwersytet im. Adama Mickiewicza w Poznaniu

ADRES / ADRES DO KORESPONDENCJI: ul.H. Wieniawskiego 1, 61-712 Poznań

NAZWA I ADRES OBIEKTU BUDOWLANEGO: PRZEBUDOWA I ROZBUDOWA DOMU STUDENCKIEGO "HANKA" W POZNANIU PRZY AL. NIEPODLEGŁOŚCI 26 WRAZ ZE ZMIANĄ ZAGOSPODAROWANIA TERENU NA DZIAŁCE 6/21 8 ARK. 10, OBRĘB POZNAŃ.

JEDNOSTKA PROJEKTOWA: IRON TOWER INVESTMENT, Paweł Wieczorkiewicz S.K., ul. Mostowa 11/4, 61-854 Poznań; Studio ADS spółka z ograniczoną odpowiedzialnością spółka komandytowa, ul. Mostowa 11/11, 61-854 Poznań

| Funkcja | Imię i nazwisko | Uprawnienia | Specjalność | Podpis |
|---|---|---|---|---|
| GŁÓWNY PROJEKTANT KONSTRUKCJI | mgr inż. PRZEMYSŁAW DRZEWIECKI | WKP/0258/POOK/11 | konstrukcja bo | |
| OPRACOWANIE | mgr inż. MARCIN CHLUDZIŃSKI | | | |
| SPRAWDZAJĄCY | mgr inż. JAN DRZEWIECKI | 83/Pw/94 | konstrukcja bo | |

| BRANŻA | STADIUM | DATA | SKALA | NR RYSUNKU |
|---|---|---|---|---|
| KONSTRUKCJA | PROJEKT WYKONAWCZY | MARZEC 2015 | 1:10 | KK-01-261.1 |

TYTUŁ RYSUNKU: KONSTRUKCJA POMOSTU TECH. W STOŁÓWCE - ELEMENTY WYSYŁKOWE - POZ.1 - POZ.35

DATA: 03-2015 — REWIZJA: 01