RZUT STROPU NAD PARTEREM

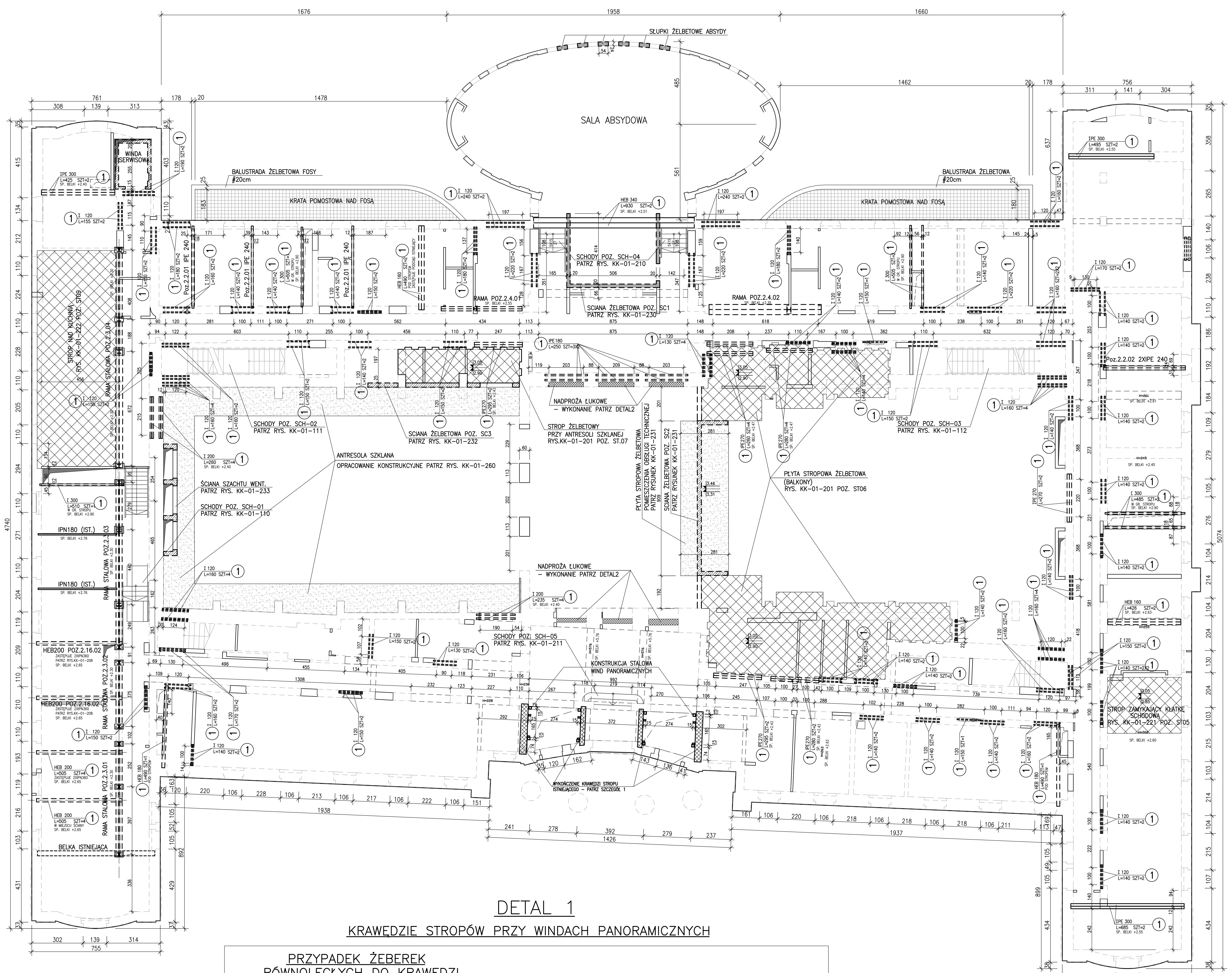

DETAL POPRAWNEGO MONTAŻU DLA ELEMENTÓW POZ.2.20.XX ([300)

PRZYPADEK STROPU FOERSTERA

ILOŚĆ SZTUK = 5

PRZYPADEK STROPU WESTWALA

ILOŚĆ SZTUK = 1

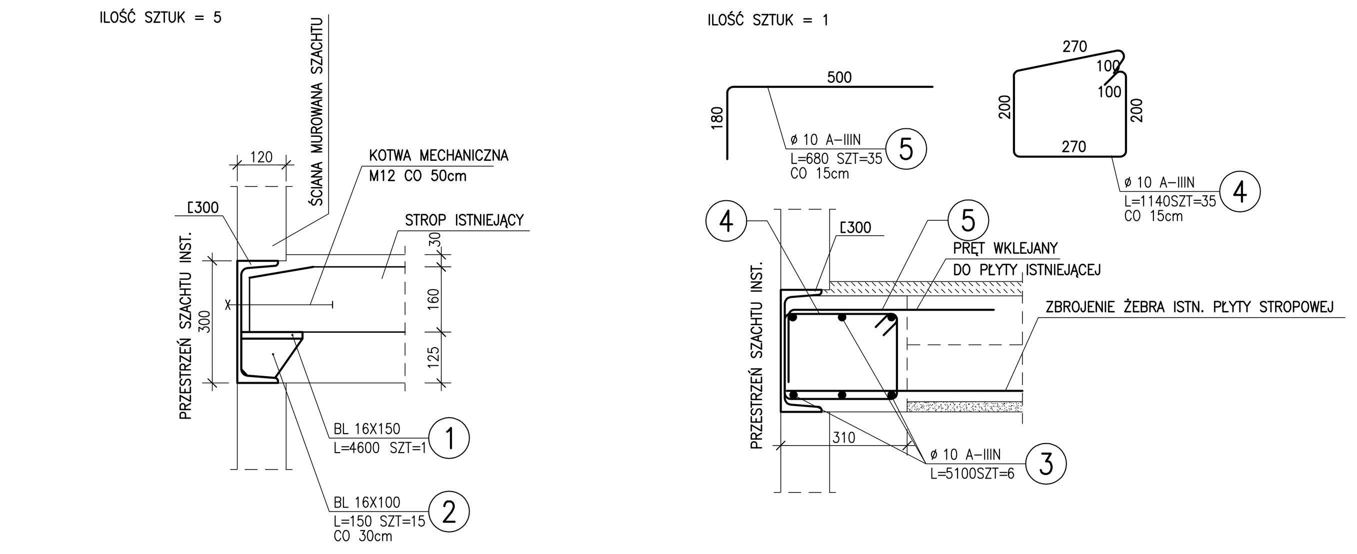

UWAGA!
1. ISTNIEJĄCĄ PŁYTĘ STROPOWĄ DOCIĄĆ W ODLEGŁOŚCI 30cm OD KRAWĘDZI SZACHTU – PATRZ RZUT
2. ZBROJENIE ŻEBRA DOPROWADZIĆ DO ŚRODNIKA PROFILA [300
3. W GÓRNEJ CZĘŚCI PŁYTY (OKOŁO 5cm OD KRAWĘDZI PŁYTY BETONOWEJ) WKLEIĆ PRĘT ø10 W ROZSTAWIE CO 15cm
4. DO PROFILA C300 DOSPAWAĆ STRZEMIĘ NR2 CO 15cm

ZESTAWIENIE STALI

POZ.	NUMER ELEMENTU	NAZWA ELEMENTU	DŁUGOŚĆ [mm]	GATUNEK STALI	LICZBA SZTUK	DŁ. RAZEM [m]	MASA JEDN [kg/m]	MASA 1 ELEM [kg]	MASA RAZEM [kg]
2.20	1	BL 16X150	4600	S355	1	4.60	18.84	86.66	86.66
2.20	2	BL 16X100	150	S355	15	2.25	12.56	1.88	28.26
OGÓŁEM									114.92
WYKONAĆ: x 5									574.6

ZESTAWIENIE STALI

POZ.	NUMER ELEMENTU	NAZWA ELEMENTU	DŁUGOŚĆ [mm]	GATUNEK STALI	LICZBA SZTUK	DŁ. RAZEM [m]	MASA JEDN [kg/m]	MASA 1 ELEM [kg]	MASA RAZEM [kg]
2.20	3	ø 10 A-IIIN	5100	A-IIIN	6	30.60	0.62	3.14	18.87
2.20	4	ø 10 A-IIIN	1140	A-IIIN	35	39.90	0.62	0.70	24.60
2.20	5	ø 10 A-IIIN	680	A-IIIN	35	23.80	0.62	0.42	14.67
OGÓŁEM									58.14
WYKONAĆ: x 1									58.14

ZESTAWIENIE STALI

POZ.	NUMER ELEMENTU	NAZWA ELEMENTU	DŁUGOŚĆ [mm]	GATUNEK STALI	LICZBA SZTUK	DŁ. RAZEM [m]	MASA JEDN [kg/m]	MASA 1 ELEM [kg]	MASA RAZEM [kg]
2.10.01	1	IPE 300	4250.0	S355	2	8.50	42.20	179.35	358.70
2.10.02	1	IPE 300	4950.0	S355	2	9.90	42.20	208.89	417.78
2.10.03	1	IPE 300	6850.0	S355	2	13.70	42.20	289.07	578.14
2.11.01	1	HEB 340	9300.0	S355	2	18.60	134.00	1246.20	2492.40
2.14.01	1	IPE 270	2950.0	S355	2	5.90	36.10	106.50	212.99
2.14.03	1	IPE 270	2800.0	S355	2	5.60	36.10	101.08	202.16
2.14.04	1	IPE 270	2950.0	S355	2	5.90	36.10	106.50	212.99
2.14.05	1	IPE 270	2600.0	S355	4	10.40	36.10	93.86	375.44
2.14.06	1	IPE 270	2700.0	S355	2	5.40	36.10	97.47	194.94
2.14.07	1	IPE 270	2800.0	S355	4	11.20	36.10	101.08	404.32
2.16.01	1	HEB 200	5050.0	S355	8	40.40	61.30	309.57	2476.52
2.17.03	1	HEB 160	4260.0	S355	2	8.52	42.60	181.48	362.95
2.17.04	1	HEB 160	4900.0	S355	2	9.80	42.60	208.74	417.48
2.19.02	1	I 200	2600.0	S355	4	10.40	26.30	68.38	273.52
2.19.03	1	I 200	2350.0	S355	4	9.40	26.30	61.81	247.22
2.2.01	1	IPE 240	5000.0	S355	3	15.00	30.70	153.50	460.50
2.2.01	2	ø 6 A-IIIN	350.0	A-IIIN	120	42.00	0.22	0.08	9.32
2.2.01	3	ø 6 A-IIIN	5000.0	A-IIIN	12	60.00	0.22	1.11	13.32
2.2.02	1	IPE 240	4900.0	S355	2	9.80	30.70	150.43	300.86
2.2.02	2	ø 6 A-IIIN	350.0	A-IIIN	80	28.00	0.22	0.08	6.21
2.2.02	3	ø 6 A-IIIN	4900.0	A-IIIN	2	9.80	0.22	1.09	2.18
2.20.01	1	[300	5100.0	St3S	1	5.10	46.20	235.62	235.62
2.20.02	1	[300	4850.0	St3S	2	9.70	46.20	224.07	448.14
2.20.03	1	[300	5050.0	St3S	3	15.15	46.20	233.31	699.93
2.40.01	1	I 120	1400.0	S355	54	75.60	11.20	15.68	846.72
2.40.010	1	I 120	2200.0	S355	6	13.20	11.20	24.64	147.84
2.40.011	1	I 120	1700.0	S355	4	6.80	11.20	19.04	76.16
2.40.013	1	I 120	1300.0	S355	6	7.80	11.20	14.56	87.36
2.40.02	1	I 120	1800.0	S355	6	10.80	11.20	20.16	120.96
2.40.04	1	I 120	1600.0	S355	32	51.20	11.20	17.92	573.44
2.40.05	1	I 120	1500.0	S355	22	33.00	11.20	16.80	369.60
2.40.07	1	I 120	1900.0	S355	2	3.80	11.20	21.28	42.56
2.40.08	1	I 120	1550.0	S355	2	3.10	11.20	17.36	34.72
2.40.09	1	I 120	2400.0	S355	4	9.60	11.20	26.88	107.52
2.41.01	1	IPE 180	2500.0	S355	6	15.00	18.80	47.00	282.00
2.48.01	1	HEB 180	4900.0	S355	2	9.80	51.20	250.88	501.76
OGÓŁEM									14594.27
WYKONAĆ: x 1									14594.27

POZ.2.11.01 OTWOROWANIE W BELKACH

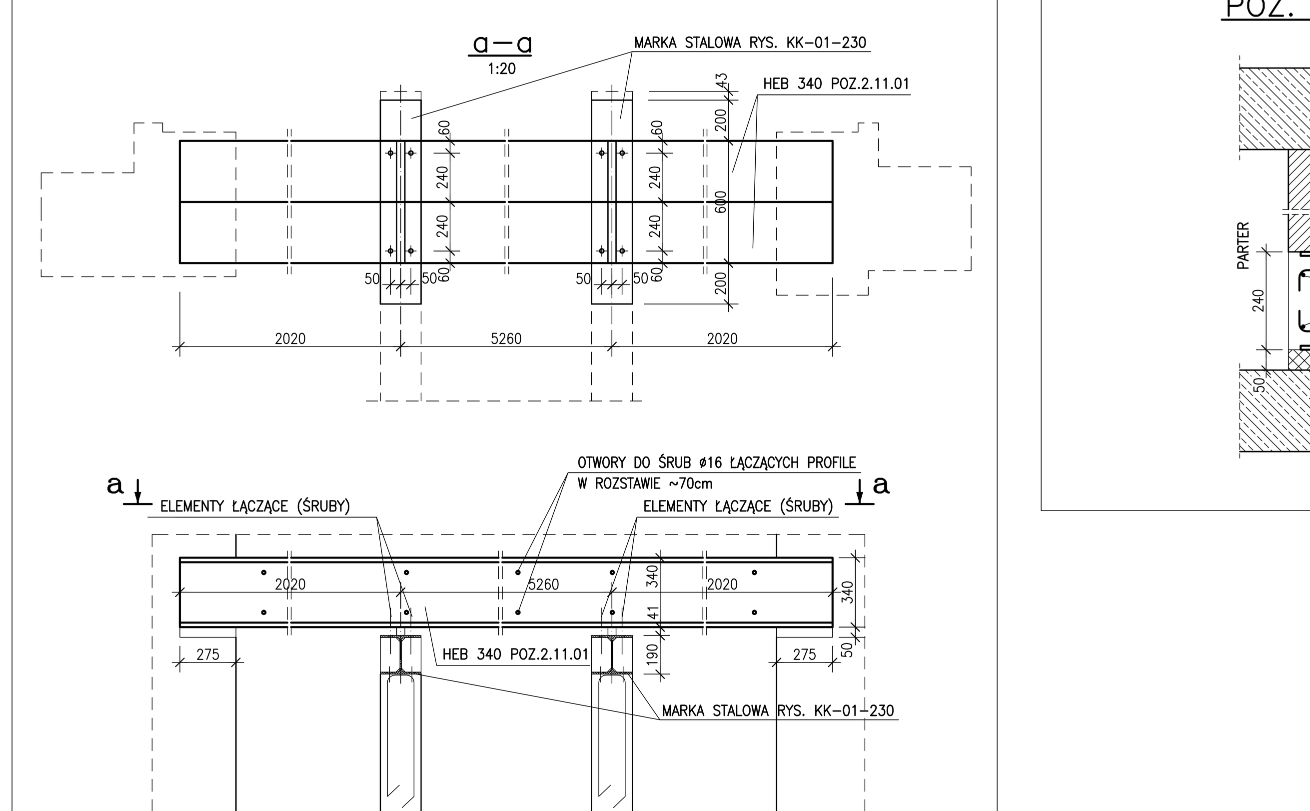

SPOSÓB WBUDOWANIA ELEMENTÓW POZ. 2.2.0X

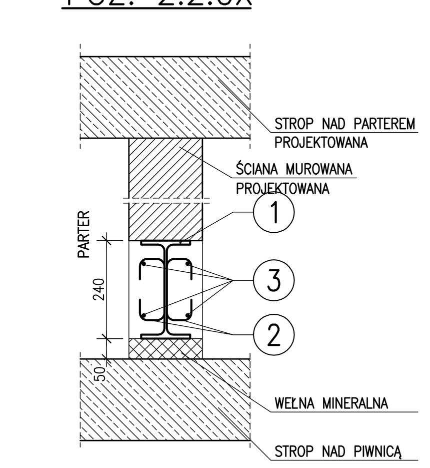

LEGENDA :

- ŚCIANY ISTNIEJĄCE POD STROPEM
- ŚCIANY MUROWANE POD STROPEM
- KONSTRUKCJA ŻELBETOWA POD STROPEM
- KONSTRUKCJA ŻELBETOWA NA STROPIE
- NADPROŻA
- FRAGMENTY ŚCIAN DO ZAMUROWANIA (CEGŁA kl.15 NA ZAPRAWIE M5)
- BELKI STALOWE POD STROPEM I ŚCIANĄ
- BELKI STALOWE POD STROPEM
- NOWE STROPY

DETAL 1

KRAWĘDZIE STROPÓW PRZY WINDACH PANORAMICZNYCH

PRZYPADEK ŻEBEREK RÓWNOLEGŁYCH DO KRAWĘDZI

1:25
WYKONAĆ X4

PRZYPADEK ŻEBEREK PROSTOPADŁYCH DO KRAWĘDZI

1:25
WYKONAĆ X4

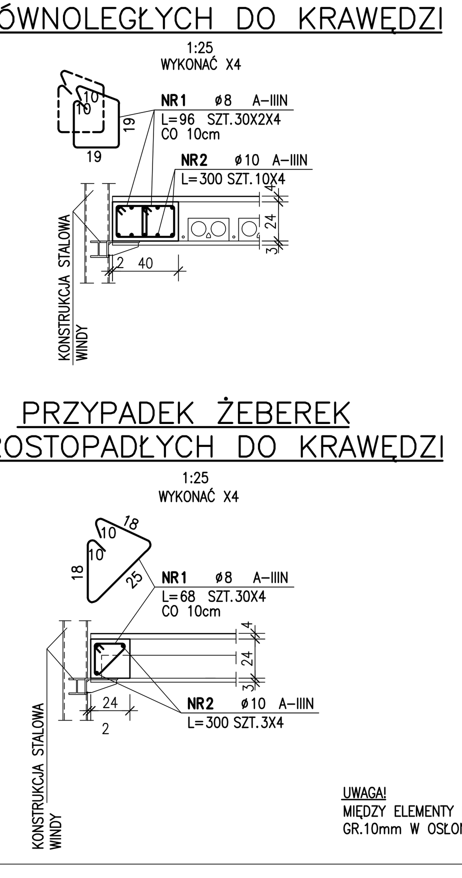

ZESTAWIENIE STALI

POZ.	NR PRĘTA	RODZAJ STALI	DŁUGOŚĆ [cm]	LICZBA SZTUK	DŁUGOŚĆ ŁĄCZNA [m] A-IIIN ø8	ø10
1	1	ø8 A-IIIN	96	240	230.4	
	2	ø10 A-IIIN	300	40		120
DŁUGOŚĆ RAZEM [m]					230.4	120
MASA JEDNOSTKOWA [kg/m]					0.395	0.617
MASA [kg]					91.01	74.04
MASA OGÓŁEM [kg]						165.05
WYKONAĆ: x 1						165.05

ZESTAWIENIE STALI

POZ.	NR PRĘTA	RODZAJ STALI	DŁUGOŚĆ [cm]	LICZBA SZTUK	DŁUGOŚĆ ŁĄCZNA [m] A-IIIN ø8	ø10
1	1	ø8 A-IIIN	68	120	81.6	
	2	ø10 A-IIIN	300	12		36
DŁUGOŚĆ RAZEM [m]					81.6	36
MASA JEDNOSTKOWA [kg/m]					0.395	0.617
MASA [kg]					32.23	22.21
MASA OGÓŁEM [kg]						54.44
WYKONAĆ: x 1						54.44

UWAGA!
MIĘDZY ELEMENTY MONOLITYCZNE A WSPORNIKI STALOWE KONSTRUKCJI WINDY UŁOŻYĆ PODKŁADKI CALENBERG BI-TRAPEZ, GR.10mm W OSŁONIE Z WEŁNY MINERALNEJ CIFLAMON, O WYMIARACH be=50mm, bmin=130mm LUB ZASTOSOWAĆ ROZWIĄZANIE RÓWNOWAŻNE

WYTYCZNE DO POSADOWIENIA ELEMENTÓW NADPROŻOWYCH

ELEMENTY STALOWE DLA KTÓRYCH NIE OPISANO NA RZUCIE RZĘDNEJ POSADOWIENIA
1:10

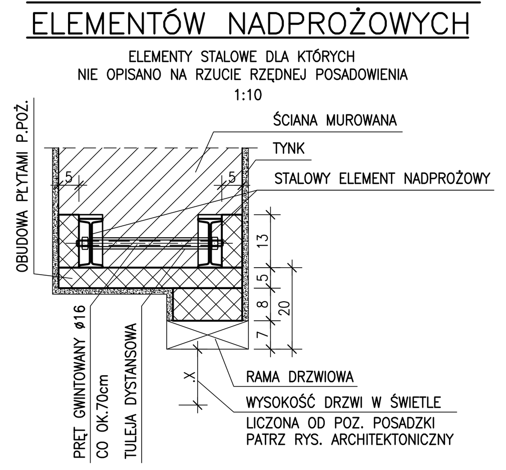

UWAGA!
- ELEMENTY STALOWE OPIERAĆ NA PODUSZCE BETONOWEJ GR. 5cm
- STOSOWAĆ DYSTANS MIĘDZY PROFILAMI STALOWYMI W POSTACI TULEI O ODPOWIEDNIEJ DŁUGOŚCI

DETAL 2

ZASADA WYKONANIA NADPROŻA ŁUKOWEGO

1:25

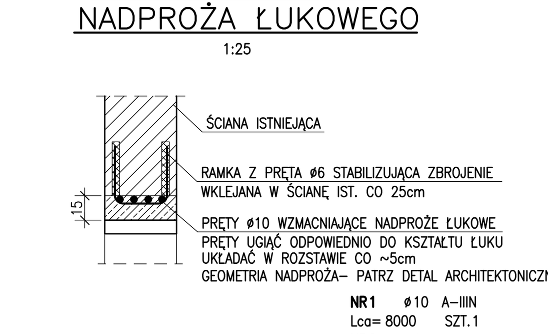

ZESTAWIENIE STALI

POZ.	NR PRĘTA	RODZAJ STALI	DŁUGOŚĆ [cm]	LICZBA SZTUK	DŁUGOŚĆ ŁĄCZNA [m] A-IIIN ø6	ø10
P	1	ø10 A-IIIN	4800	1		48.00
	2	ø6 A-IIIN	4000	1	40.00	
DŁUGOŚĆ RAZEM [m]					40.00	48.00
MASA JEDNOSTKOWA [kg/m]					0.222	0.617
MASA [kg]					8.88	29.62
MASA OGÓŁEM [kg]						38.50
WYKONAĆ: x 1						38.50

UWAGI:

1. WYMIARY PRĘTÓW GIĘTYCH DOTYCZĄ ICH ZEWNĘTRZNYCH KRAWĘDZI
2. WSZYSTKIE POKAZANE NA RZUCIE BELKI STALOWE OSADZAĆ NA PODUSZCE BETONOWEJ GR. MIN.5cm,
3. W LOKALIZACJI PIONOWEJ ELEMENTU UWZGLĘDNIĆ OPISANĄ RZĘDNĄ SPODU,
4. KLASA WYKONANIA KONSTRUKCJI STALOWEJ – KLASA 1 – DLA BELKI POZ. 2.11.01
5. ELEMENTY STALOWE (BELKI) WYSTĘPUJĄCE PARAMI SKRĘCAĆ PRĘTAMI GWINTOWANYMI ø16 KL.8.8 CO OKOŁO 70cm, STOSOWAĆ DYSTANS MIĘDZY PROFILAMI W POSTACI TULEI O ODPOWIEDNIEJ DŁUGOŚCI,
6. WSZYSTKIE RZĘDNE ORAZ WYMIARY ZWERYFIKOWAĆ I POTWIERDZIĆ Z NATURY,
7. JEŚLI NA RYSUNKACH SZCZEGÓŁOWYCH NIE OPISANO INACZEJ – ELEMENTOM STALOWYM ZAPEWNIĆ ZABEZPIECZENIE P.POŻ PRZEZ OBUDOWĘ LUB MALOWANIE TAK ABY SPEŁNIAŁY WYMÓG:
   - KLASY ODPORNOŚCI OGNIOWEJ (NOŚNOŚCI OGNIOWEJ) R60 – DLA ELEMENTÓW STALOWYCH STANOWIĄCYCH BEZPOŚREDNIE PODPARCIE LUB INTEGRALNĄ CZĘŚĆ STROPÓW,
   - KLASY ODPORNOŚCI OGNIOWEJ (NOŚNOŚCI OGNIOWEJ) R120 – DLA ELEMENTÓW STALOWYCH WBUDOWANYCH I STANOWIĄCYCH ELEMENT KONSTRUKCYJNY ŚCIAN,
8. ELEMENTOM STALOWYM ZAPEWNIĆ ZABEZPIECZENIE ANTYKOROZYJNE DO KLASY C2
9. RYSUNEK ROZPATRYWAĆ ŁĄCZNIE Z OPRACOWANIAMI BRANŻOWYMI,
10. OPRACOWANIE W ZAKRESIE KONSTR. DOTYCZĄCE: A. SŁUPÓW I STROPU SALI ABSYDOWEJ PATRZ RUSUNEK: KK-01-220
    B. RAMY STALOWEJ POZ.2.3.01–2.3.04 PATRZ RYS. KK-01-205, 206, 207
    C. POZ. 2.4.01, 2.4.02, 2.16.01, 2.16.02 PATRZ RYS. KK-01-208
    D. KONSTRUKCJI WIND PANORAMICZNYCH RYS. KK-01-250.1–250.3
    E. KONSTRUKCJI WINDY SERWISOWEJ RYS. KK-01-022

POZOSTAŁE NUMERY RYSUNKÓW ORAZ POZYCJE OPISANO NA RZUCIE

11. W ISTNIEJĄCYCH PODCIĄGACH ZNAJDUJĄCYCH SIĘ NAD KORYTARZAMI BIEGNĄCYMI WOKÓŁ BUDYNKU PRZEWIDZIANO OTWOROWANIE DLA INSTALACJI ELEKTRYCZNYCH. OTWORY 2Xø60mm NALEŻY LOKALIZOWAĆ W 1/4–1/3 ROZPIĘTOŚCI PODCIĄGU, W POŁOWIE WYSOKOŚCI BELKI.

ELEMENTY ŻELBETOWE:
BETON C25/C30 (B30)
KLASA EKSPOZYCJI XC2

STAL A-IIIN
STAL PROFILOWA S355

OTULINY:
- 2,5cm

Bud-Ekspert Sp. z o.o.
ul.F.Roosevelta 10/2 60-829 Poznań
tel. 61 84 79 133 kom. 697 550 461
e-mail: biuro@budekspert.com
www.budekspert.com

Schemat obiektu

POZIOMY BUDYNKU	
+16,25 = 82,95 m.n.p.m.	+5
+12,97 = 79,67 m.n.p.m.	+4
+9,69 = 76,39 m.n.p.m.	+3
+6,41 = 73,11 m.n.p.m.	+2
+3,13 = 69,83 m.n.p.m.	+1
±0,00 = 66,70 m.n.p.m.	±0
-2,65 = 64,05 m.n.p.m.	-1

INWESTOR: Uniwersytet im. Adama Mickiewicza w Poznaniu
ADRES / ADRES DO KORESPONDENCJI: ul.H. Wieniawskiego 1 , 61-712 Poznań
NAZWA I ADRES OBIEKTU BUDOWLANEGO: PRZEBUDOWA I ROZBUDOWA DOMU STUDENCKIEGO "HANKA" W POZNANIU PRZY AL. NIEPODLEGŁOŚCI 26 WRAZ ZE ZMIANĄ ZAGOSPODAROWANIA TERENU NA DZIAŁCE 6/2 I 8 ARK. 10, OBRĘB POZNAŃ.
JEDNOSTKA PROJEKTOWA: IRON TOWER INVESTMENT Paweł Wieczorkiewicz S.K. ul. Mostowa 11/4, 61-854 Poznań
Studio ADS spółka z ograniczoną odpowiedzialnością spółka komandytowa ul. Mostowa 11/11, 61-854 Poznań
GŁÓWNY PROJEKTANT KONSTRUKCJI: mgr inż. PRZEMYSŁAW DRZEWIECKI | UPRAWNIENIA: WKP/0259/POOK/11 | SPECJALNOŚĆ: konstrukcja bo
OPRACOWANIE: inż. JACEK STELMACH
SPRAWDZAJĄCY: mgr inż. JAN DRZEWIECKI | 83/Pw/94 | konstrukcja bo
BRANŻA: KONSTRUKCJA | STADIUM: PROJEKT WYKONAWCZY | DATA: MARZEC 2015 | SKALA: 1:10
NR RYSUNKU: KK-01-200 | DATA: 03-2015 | REWIZJA: 01
TYTUŁ RYSUNKU: RZUT STROPU NAD PARTEREM